Welcome to your Grenadier

You're now not only the owner of a 4X4 with a story like no others. You're one of a group of like-minded individuals playing your part in the Grenadier's journey.

What began in 2016 as founder Jim Ratcliffe's vision to create a truly robust, reliable and ready-to-work 4X4 is now a reality. Fulfilling that idea and building the vehicle you're driving today has been a huge team effort, with our people, our partners and now drivers like yourself rising to every challenge.

This guide is intended to help you familiarise yourself with, and get the most from, your Grenadier. But there's nothing as instructive as getting out there and driving it. That's where your Grenadier's build quality and off-road capabilities will speak for themselves.

In short, shiny and new as it is, there's no need to treat your Grenadier delicately. It was conceived, designed and built on purpose. It's time to put it to yours.



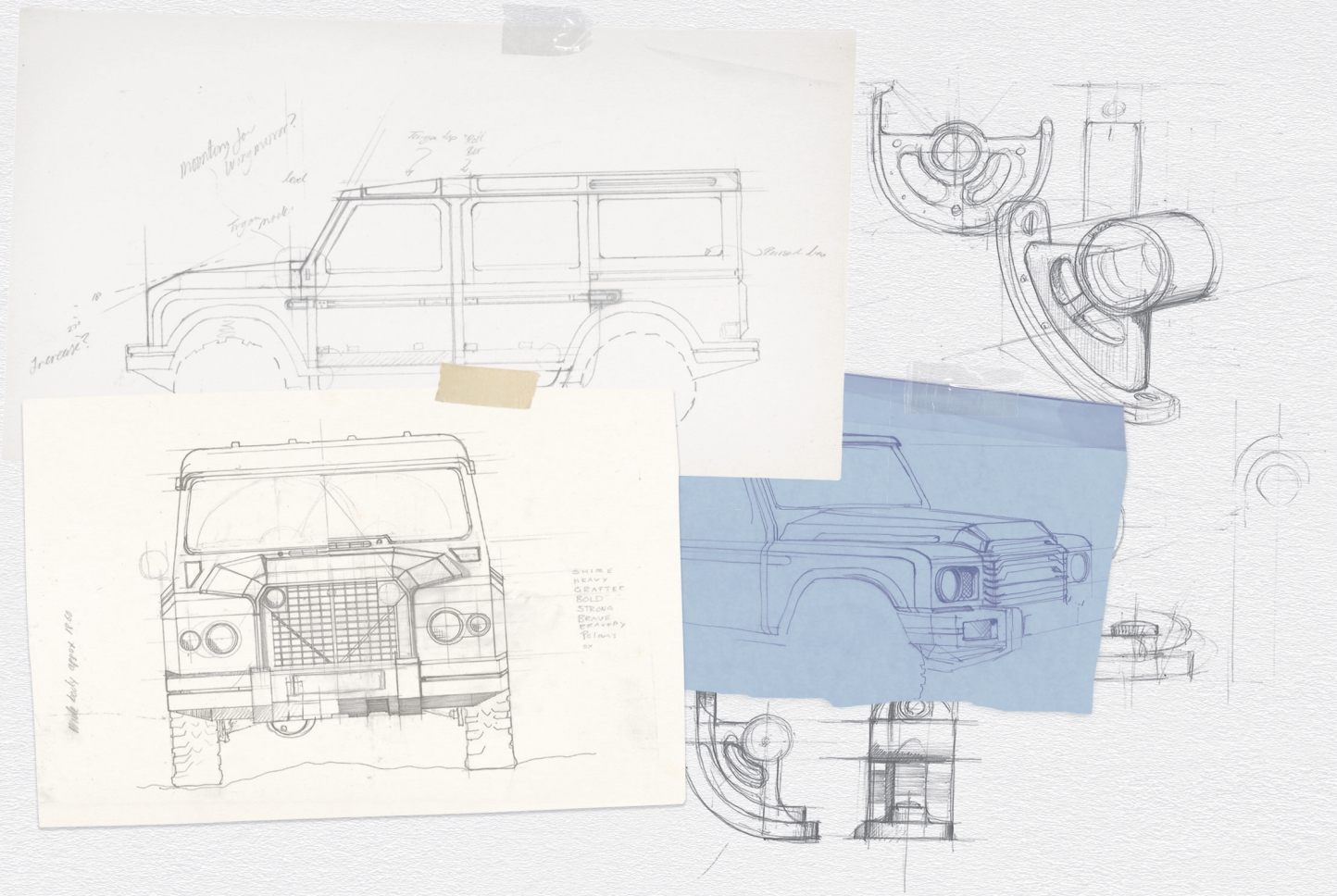
SHINE
HEAVY
CRAFTED
BOLD
STRONG
BRAVE
REALITY
POLARIS
OF

"It's not a very complicated vehicle – the boxy design is a result of a wheel in each corner, a ladder frame, then an engine of a certain size, which needs a certain number of radiators and cooling and space for crashing."

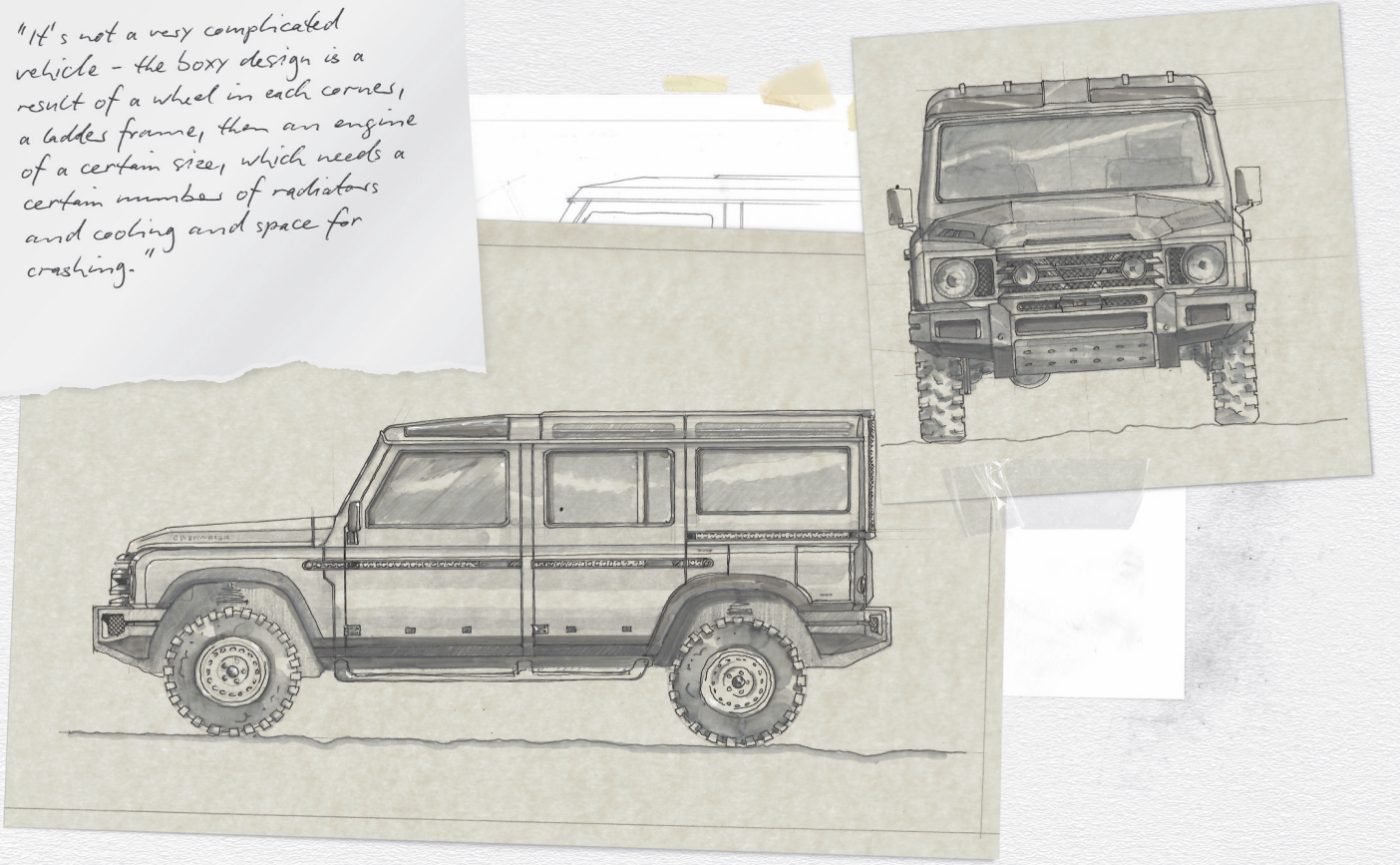

"We like the idea that it grows with you – it's made of beautiful saddle leathers, that will mature with time and gain a patina. It becomes very personal to the people that are driving it all the time. It's a living element of the vehicle."



"A rounded headlight at the front and a rounded rear light is this nice idea of something that just continues through the vehicle."

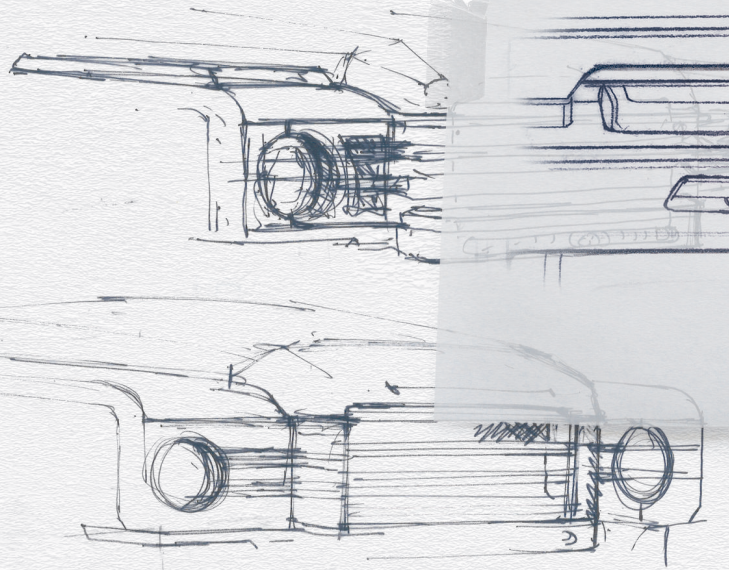

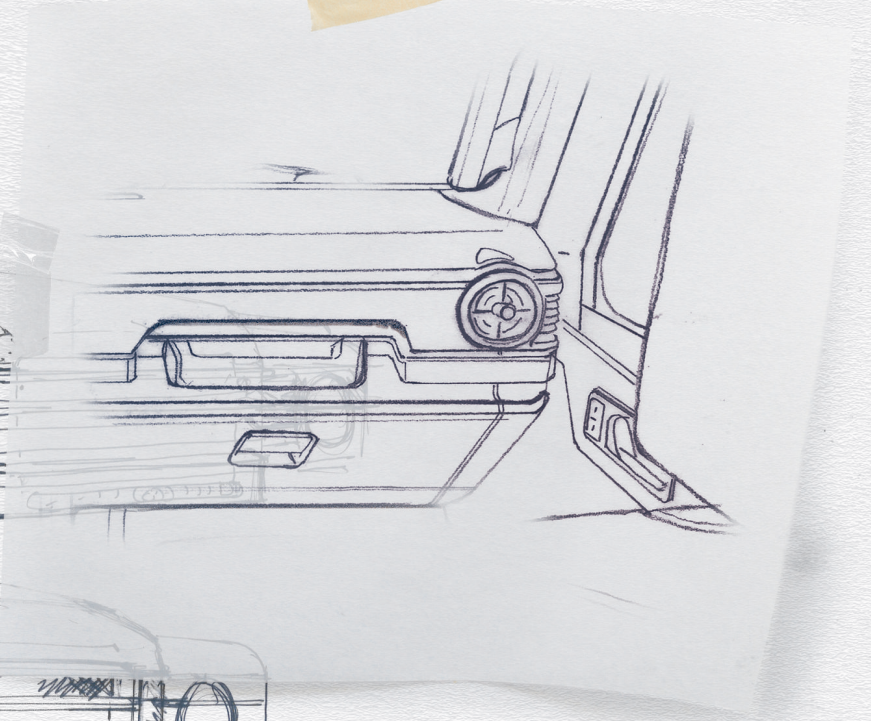

"Having the central stack means that everyone can be engaged in the whole process of driving and on the journey."

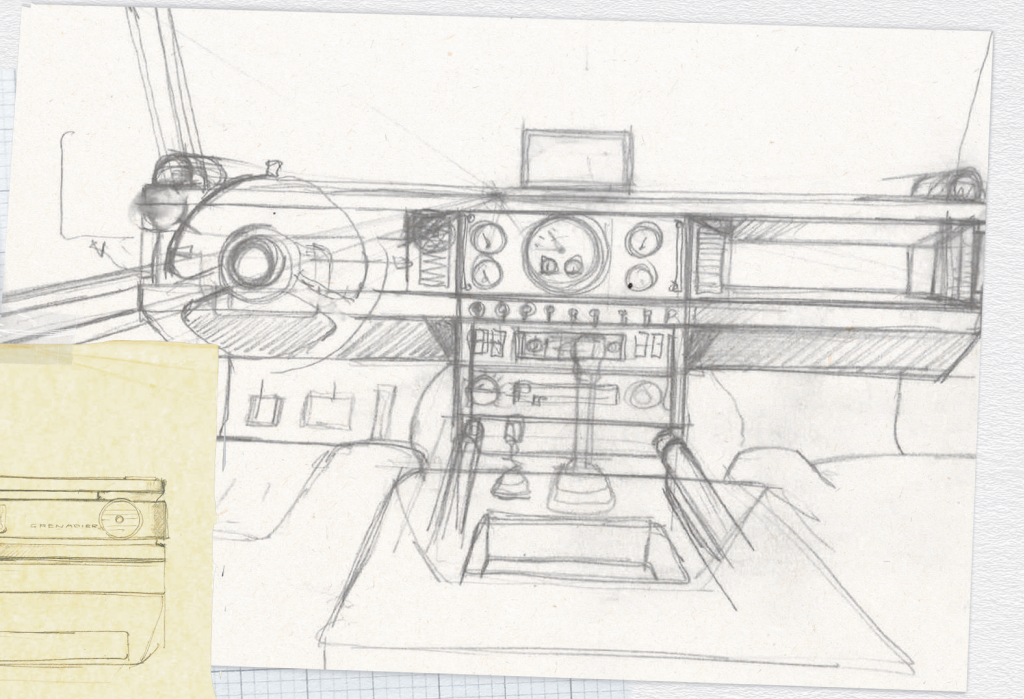

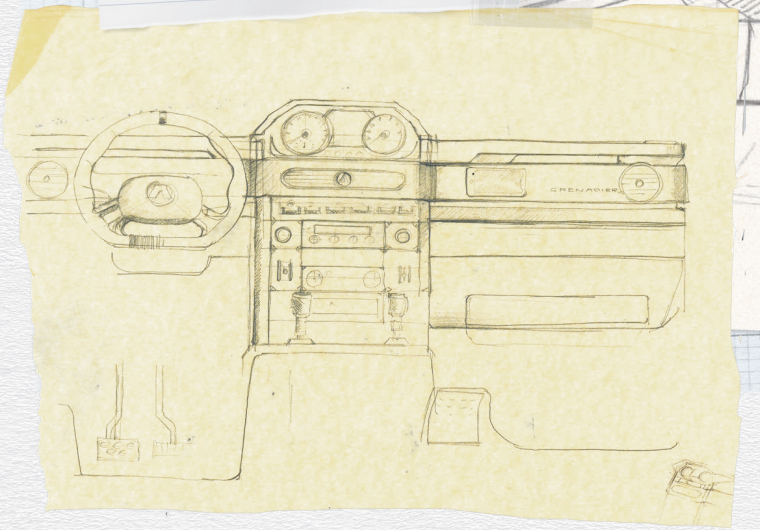

"We didn't set out to make it look like anything else - it was always engineering-led. Function always wins."

Upphovsrätt

Denna publikation var korrekt vid tidpunkten för tryckning. Vi förbehåller oss dock rätten att utveckla, förbättra och ändra all utrustning, specifikationer, design och/eller information som tillhandahålls utan förvarning eller skyldighet. Tillverkaren och agenten/återförsäljaren kommer inte att hållas ansvariga för eventuella felaktigheter eller konsekvenserna av dessa.

Den senaste informationen inns i Bruksanvisningen online.

Alla programvaruinstruktioner som trycktes inuti boken var korrekta och uppdaterade vid tidpunkten för tryckningen. Däremot kan programvaran uppdateras med tiden genom fortsatta förbättringar under fordonets livslängd. Kontakta din INEOS-representant för mer information.

© Copyright INEOS Automotive Limited, 2025. Alla rättigheter förbehållna. Denna publikation levereras med ditt fordon för personligt, privat och icke-kommersiellt bruk. Innehållet i denna Bruksanvisning får under inga omständigheter reproduceras, lagras i ett hämtningssystem eller överföras, i någon form, elektroniskt, mekaniskt, genom fotokopiering, inspelning eller på annat sätt utan föregående skriftligt tillstånd från INEOS Automotive Limited.

INEOS GARANTI

VIN	
Modell	
Registreringsdatum	
Partnernamn	
Partnerkod	
Motornummer	
Registreringsnummer	

Stämpel Auktoriserad INEOS-Partner

Ytterligare serviceinformation


INEOS
GRENADIER

INNEHÅLLSFÖRTECKNING

INTRODUKTION 11
SNABBSTART 17
INNAN DU KÖR 30
FORDONSFUNKTION 62
FÖRARSTÖD OCH FUNKTIONER 111
ADVANCED DRIVER ASSISTANCE SYSTEMS (AVANCERADE FÖRARASSISTANSSYSTEM) (ADAS) 146
MEDIA OCH INFOTAINMENT 169
KLIMATKONTROLL 200
UNDERHÅLL OCH TEKNISK INFORMATION 204
GARANTIINFORMATION 278

INTRODUKTION

OM DENNA BRUKSANVISNING 12
FORDONSIDENTIFIERINGS- OCH MOTORNUMMER 13
DATAREGISTRERING 14
KÖRSÄKERHET 15

OM DENNA BRUKSANVISNING

Tack för att du valde INEOS Automotive.

Denna Bruksanvisning är din guide till att förstå och använda fordonets system på ett effektivt sätt, både på och utanför vägen. Vi rekommenderar starkt att du läser den noggrant före körning för att säkerställa att du har full kontroll över ditt fordon.

Bruksanvisningen innehåller viktig information för att bibehålla fordonets tillförlitlighet, säkerhet och värde. Observera att Bruksanvisningen omfattar alla varianter av fordonet och att viss information kanske inte gäller för din specifika modell.

Följ alltid de lagar och bestämmelser som gäller i ditt land, eftersom de kan skilja sig från informationen i denna Bruksanvisning. Det är viktigt att denna Bruksanvisning alltid finns i fordonet av homologeringsskäl.

De råd som ges i denna Bruksanvisning är allmänna och täcker kanske inte alla situationer. Om du har några tvivel, kontakta en av INEOS-godkänd partner för hjälp.

Varningar, försiktighetsåtgärder och anmärkningar

Följande symboler används i denna Bruksanvisning för att uppmärksamma dig på specifika typer av information. Säkerhetsvarningarna anges för att säkerställa att instruktionerna följs noggrant för att undvika personskador eller skador på fordonet.

VARNING: Varningar uppmärksammar dig om förfaranden som måste följas noggrant. Underlåtenhet att följa VARNING-anvisningarna kan leda till skador på utrustning, egendom och/eller personskador.

FÖRSIKTIGHET: Försiktighetsåtgärderna uppmärksammar dig på möjliga skador på utrustningen och/eller fordonet. Underlåtenhet att följa instruktionerna under FÖRSIKTIGHET kan leda till skador på utrustning och/eller egendom.

NOTERA: ANM-symbolen gör dig uppmärksam på annan information som är särskilt viktig.

Komponentplacering

Komponenternas plats och placering beskrivs sedda från fordonets mitt och framåt.

FORDONSIDENTIFIERINGS- OCH MOTORNUMMER

Fordonsidentifieringsnumret (VIN) består av sjutton tecken.

VIN-numret finns på följande platser:

- Vindruta - nederst på vindrutan, i hörnet.
- Dörrstängning - förarsidans dörrstängningspanel på tillverkaretiketten.
- Chassiskena - chassiskena på höger sida (främre delen av hjulhuset).

Placering av VIN på chassiskenan:

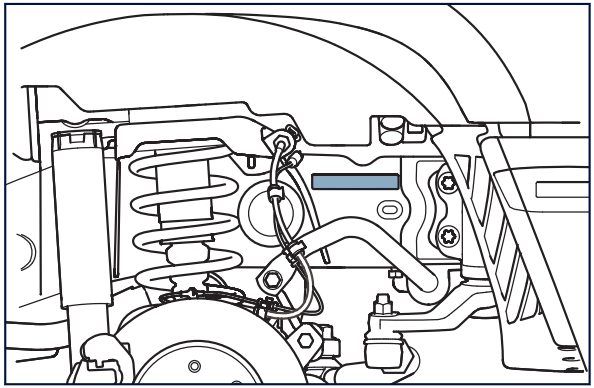

Motornumret består av två separata koder. Den första koden är motornumret och den andra koden är motorns identifieringsnummer eller beteckningsnumret.

B57 Dieselmotorns nummer finns på motorkåpan så som visas i följande exempelbild:

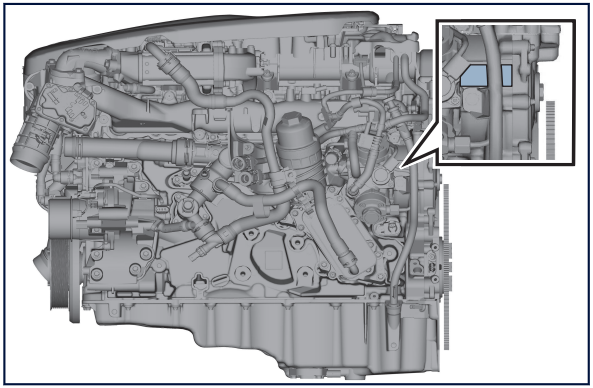

Motornumret på bensinmotor B58 hittar du på framsidan av motorblocket efter att du har tagit bort motorkåpan. Se exempelbild:

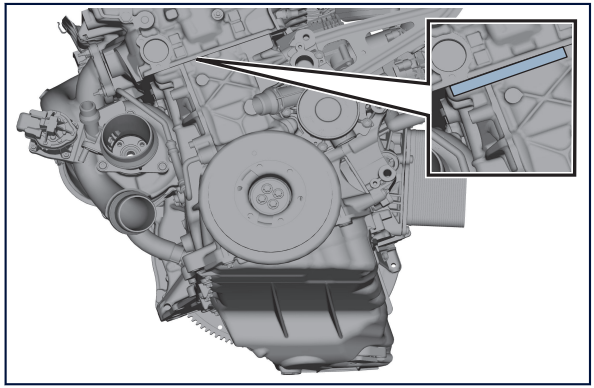

DATAREGISTRERING

I detta fordon kan elektroniska moduler och komponenter registrera detaljerade data, inklusive olika fordonsförhållanden som fel, status för mekaniska delar och

säkerhetssystem. Registrerade data kan omfatta, men är inte begränsade till:

- Driftsförhållanden för systemet.
- Komponenter såsom fyllningsnivåer för vätskor.
- Användning av fasthållningsanordningar eller villkoren för krockkuddesystemet.
- Information om prestanda för olika system och moduler.
- Miljöförhållanden såsom koldioxidutsläpp och temperatur.
- Information som rör fordonets funktion vid tidpunkten för en nästan skedd kollision eller vid en kollision, såsom fordonets hastighet eller bromsansättning.

NOTERA: Detta fordon är utrustat med en Event Data Recorder (EDR) (händelsedataregistrator). EDR avser en enhet som lagrar information om fordonets drift (körhastighet, om bromspedal, gaspedal etc. fungerar eller inte) under en viss tidsperiod före och efter en olycka, t.ex. en krock, och som har en funktion för att kontrollera den lagrade informationen. EDR-information kan hjälpa dig att bättre förstå olyckssituationen.

Fordonets lagrade data, oavsett om de är tillfälliga eller permanenta, kan vid behov nås av myndigheter som brottsbekämpande myndigheter eller statliga myndigheter, med hjälp av specialutrustning och åtkomst till fordonet. Denna åtkomst kan förekomma efter händelser som nära ögat kollisioner eller krockar. Service- och reparationsanläggningar kan också använda dessa data för att diagnostisera fel eller brister på ett korrekt sätt, vilket garanterar fordonssäkerheten för passagerare både på vägen och i terrängen.

NOTERA: Data och information som lagras i fordonet kan också krävas av andra som kan hävda en rättighet eller erhålla ditt samtycke att få veta sådan information.

KÖRSÄKERHET

NOTERA: Det är viktigt att bära lämpliga skor när du kör fordonet för att manövrera pedalerna effektivt. Se till att området runt pedalerna är fritt

och att det inte finns några hinder när du använder pedalerna. Detta inkluderar att kontrollera att golvmattorna (om tillämpligt) är placerade i rätt läge.

- Alla passagerare ska använda de monterade säkerhetsbältena när fordonet körs.
- Kör aldrig påverkad av alkohol eller droger.
- Ta regelbundna pauser när du kör under längre perioder.
- Kör inte när du är trött.
- Använd inga handhållna enheter när du kör fordonet.
- Innan du kör, se till att ha fri sikt genom vindrutan och alla speglar inklusive backspegeln.
- Alla bestämmelser och trafiklagar måste följas för säkerheten för alla passagerare och andra runt omkring dig.
- Överskrid aldrig den lagliga hastighetsgränsen i ditt land.
- Bekanta dig med fordonet och kör alltid medveten om både dina egna och fordonets begränsningar. Underlåtenhet att använda fordonet på rätt sätt kan leda till olyckor och skador.
- Vid terrängkörning eller under extrema förhållanden, se till att ha med dig lämplig utrustning och säkerhetsutrustning i fordonet.
- Följ underhållsschemat som godkänts i denna guide.
- Låt aldrig fordonet köras av okvalificerade förare.
- Det är förbjudet att använda säkerhetsbältesdockor.
- Som förare är du ansvarig för passagerarna i ditt fordon. Se till att passagerarna också följer tillämpliga säkerhetsråd, föreskrifter och trafiklagar.

SNABBSTART

KONTROLLER FÖRE KÖRNING 18
MITTKONSOL 18
TAKKONSOL 20
RATTREGLAGE 22
JUSTERING AV RATT 23
INDIKERINGSLAMPOR 23
NYCKEL OCH STARTSPÄRR 27

KONTROLLER FÖRE KÖRNING

Inspektera ditt fordon innan du kör det. Detta kan innefatta, men är inte begränsat till, följande:

- Kontrollera visuellt fälgar, hjulmuttrar och däck.
- Se till att alla rutor, speglar och lampor är fria från hinder och fungerar korrekt.
- Kontrollera att dörrarna är ordentligt stängda.
- Kontrollera att stolens, speglarnas och rattens inställningar är korrekta.
- Kontrollera att alla mätare och symboler visar korrekt.
- Kontrollera att alla passagerare har spänt fast sina säkerhetsbälten.

MITTKONSOL

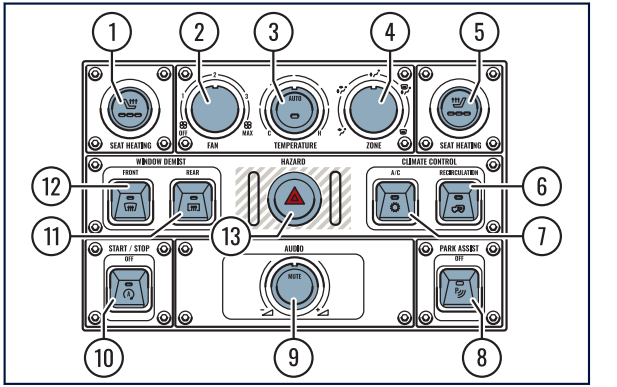

Nr.	KNAPP	DEFINITION
1	Uppvärmd framstol (TILLVAL)	Uppvärmdaframstol, var och en med tre temperaturinställningar.
2	Fläkthastighetsinställning	Justera fläkthastigheten i kupén.

Nr.	KNAPP	DEFINITION
3	Temperatur- och automatisk inställning	Justera kupétemperaturen manuellt eller ställ in på auto för jämn temperatur.
4	Luftflödeszoner	Rikta luften till valda luftventiler i fordonet.
5	Uppvärmd framstol (TILLVAL)	Uppvärmdaframstol, var och en med tre temperaturinställningar.
6	Återcirkulation	Tryck för att återcirkulera luften inuti fordonet.
7	Luftkonditionering	Slå på luftkonditioneringssystemet.
8	Parkeringsassistent	Växla parkeringshjälp till aktiverad eller inaktiverad.
9	Audiovolym och tyst läge	Vrid för att justera volymen, tryck på tyst-knappen för att stänga av ljudet.
10	ECO Start/Stopp	Slå på eller av ECO Start/Stopp.
11	Fönsteravimning bak	Borttagning av imma på bakruta, uppvärmda speglar (tillval) och spolare på.
12	Fönsteravimning fram	Slå på eller av borttagning av imma på rutan.
13	Varningsblinkers	Slå på eller av varningsblinkers.

TAKKONSOL

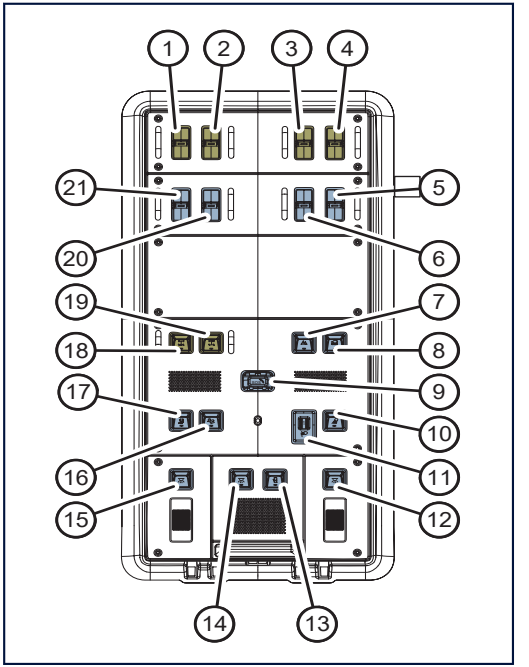

Nr.	KNAPP	DEFINITION
1	EXT 2	Tillval - Växla 25 A krets A för främre höger takuttag i det utvändiga takuttaget (tillval).
2	EXT 3	Tillval - Växla 25 A krets B för återstående takuttag i tillvalet utvändiga takuttag (tillval).
3	EXT 4	Tillval - Växla mellan främre vinsch (tillval) och bakre uttag med hög strömstyrka (NATO-uttag).
4	EXT 5	Tillval - Slå på eller av 25 A strömförberedelse under motorhuven.
5	INT 2	Slå på eller av 10 A strömförberedelse i höger fotutrymme.
6	INT 1	Slå på eller av 10 A strömförberedelse i vänster fotutrymme.

Nr.	KNAPP	DEFINITION
7	Off-Road Mode (terrängläge)	Aktivera eller inaktivera Off-Road Mode (terrängläge).
8	Wading Mode (vadningsläge)	Aktivera eller inaktivera vadningsläge.
9	SOS nödsamtal (om tillämpligt)	Öppna locket och tryck på knappen för att ringa räddningstjänsten. (Om tillämpligt)
10	LED extra helljus	Slå till/från för att aktivera LED-hjälpstrålkastarna; de aktiveras när helljuset är påslaget.
11	Utvändiga strålkastare - höjdläge	Justera höjden på de yttre strålkastarna.
12	Läslampa	Slå på eller av läslampan.
13	Automatiska inre lampor	Inre lamporna tänds när dörren öppnas.
14	Inre lampor	Slå på eller av inre lampor.

Nr.	KNAPP	DEFINITION
15	Läslampa	Slå på eller av läslampan.
16	Downhill Assist (utförslutsstyrning)	Aktivera eller inaktivera funktionen Downhill Assist (utförslutsstyrning).
17	ESC OFF	Aktivera funktionen för Electronic Stability Control (elektronisk stabilitetskontroll).
18	Differentialspärr fram	Tillval - Aktivera eller inaktivera främre differentialspärr.
19	Differentialspärr bak	Tillval - Aktivera eller inaktivera bakre differentialspärr.
20	EXT 1	Slå på eller av 10 A strömförberedelse under motorhuven.
21	PWR	Ström till fordonets elektriska utgångar med tändningen frånslagen.

RATTREGLAGE

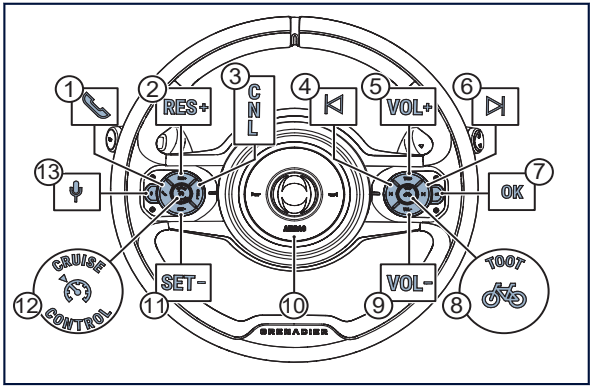

KNAPP	DEFINITION
1	Tryck för att svara på ett telefonsamtal.
2	Återuppta hastigheten eller öka hastigheten när du använder farthållare eller Downhill Assist (utförslutsstyrning).

KNAPP	DEFINITION
3	Avbryt val.
4	Hoppa till föregående spår eller radiostation. Ett långt tryck resulterar i tillbakaspolning av spår eller byte av radiofrekvens.
5	Volymökning.
6	Hoppa till nästa spår eller radiostation. Ett långt tryck resulterar i framspolning av spår eller byte av radiofrekvens.
7	OK för att välja eller bekräfta valet.
8	Tuta för att varna cyklister eller fotgängare.
9	Volymminskning.
10	Signalhorn för att varna andra om fordonets närmande eller närvaro, eller för att påkalla fara.
11	Ställ in hastighet eller minska hastigheten när du använder farthållare eller Downhill Assist (utförslutsstyrning).

KNAPP	DEFINITION
12	Aktiverar farthållaren till vänteläge, redo att ställas in. Inaktiverar farthållaren.
13	Röstigenkänning (Apple CarPlay™ och Android Auto™).

Funktioner för signalhorn och toot (tuta)

VARNING: Använd inte tutfunktionen för att uppmärksamma andra fordon om din närvaro.

Signalhornsknappen (10) används för att varna andra för fordonets närvaro eller för att varna för potentiella faror. Toot-knappen (8) avger ett mjukare varningsljud som är utformat för att på ett artigt sätt varna cyklister och fotgängare om att du närmar dig.

JUSTERING AV RATT

VARNING: Justera inte ratten när fordonet är i rörelse. Justera endast ratten när fordonet är parkerat. Att justera ratten när fordonet är i rörelse kan resultera i en krock.

Justera rattens höjd för en bekväm körställning genom att dra spaken bredvid ratten nedåt. Flytta sedan ratten uppåt, nedåt, framåt eller bakåt tills det känns bekvämt. När den är på plats, dra spaken uppåt för att låsa den på plats.

INDIKERINGSLAMPOR

Grupperingen av indikeringslampor, som finns på en skärm bakom ratten, tänds för att indikera aktiverade funktioner eller funktioner. När tändningen slås på visas olika signaler med unika betydelser. Att bekanta sig med dessa indikeringslampr och deras betydelse, som beskrivs i tabellen nedan, är avgörande för din uppmärksamhet och säkerhet.

FÄRG	BETYDELSE
Grön eller blå	Funktionen är aktiverad.

FÄRG	BETYDELSE
Gul	Det finns ett tillstånd som du bör vara medveten om.
Röd	Det finns ett tillstånd som kräver din omedelbara uppmärksamhet.

Följande ger mer specifik information. Mer information finns i relevanta avsnitt och underavsnitt i denna Bruksanvisning.

NOTERA: ADAS kanske inte är utrustat i din region.

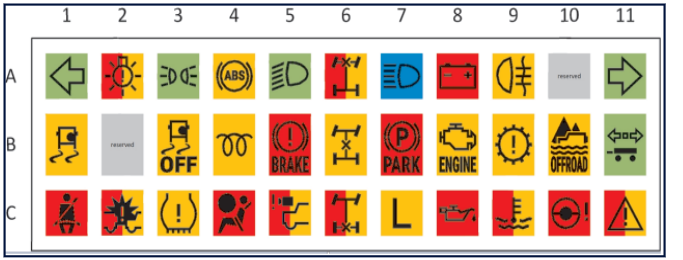

LAMPA	BETYDELSE
A1	Vänster blinkers på
A2	Fel på yttre glödlampa. Om du måste köra ska du vara medveten om detta och köra sparsamt och på rätt sätt. Kontakta en INEOS-godkänd partner så snart du kan.
A3	Sidolampor på
A4	Fel på låsningsfria bromsar. Om du måste köra, var medveten om att denna funktion saknas och kör sparsamt och på rätt sätt. Kontakta en INEOS-godkänd partner så snart du kan. Tänds också om bakre och/eller främre differentialerna är låsta.
A5	Halvljus på
A6	Främre differentialspärr inkopplad
A7	Helljus på
A8	Elektrisk laddning
A9	Dimljus bak

LAMPA	BETYDELSE
A11	Höger blinkers på
B1	Fel på ESC. Om du måste köra, var medveten om att denna funktion saknas och kör sparsamt och i enlighet med detta, särskilt på hala vägar. Kontakta en INEOS-godkänd partner så snart du kan. Blinkar även när föraren aktivt stöds.
B3	Electronic stability control (elektronisk stabilitetsstyrning, ESC) av
B4	Förvärmning diesel (om tillämpligt)
B5	Fel i bromssystemet. Om denna lyser ska du inte köra fordonet. Låt den bogseras till en INEOS-godkänd partner.
B6	Mittdifferentialen aktiverad

LAMPA	BETYDELSE
B7	Parkeringsbromsen aktiverad. Observera att detta endast innebär att bromsen är tillräckligt åtdragen för att utlösa brytaren. Parkeringsbromsspaken kanske inte är tillräckligt åtdragen för att hålla fordonet stillastående, särskilt i sluttningar och vid tung last.
B8	Kontrollera motorn. Om denna lampa tänds, begränsa körningen och kontakta en INEOS-godkänd partner så snart som möjligt. Om lampan lyser rött ska du omedelbart avbryta körningen. Parkera fordonet på en säker plats och kontakta en INEOS-godkänd partner för att få fordonet bogserad dit.
B9	Växellådsfel - Om det finns ett fel, kör inte fordonet utan rådfråga en INEOS-godkänd partner.
B10	Off-Road Mode (terrängläge)/Wading Mode (vadningsläge) inkopplat

LAMPA	BETYDELSE
B11	Blinkers på släpvagn
C1	Varning säkerhetsbälte. Sittande framsätespassagerare och/eller förare är inte bältad eller baksätespassagerare är inte fastspända under körning. Se till att alla passagerare är fastspända.
C2	Forward Collision Warning (Varning för frontalkollision). Om den lyser finns det ett fel i systemet eller så har AEB (Automatic Emergency Braking/ Automatisk nödbromsning) inaktiverats av föraren. Om lampan lyser rött känner AEB-systemet (Automatic Emergency Braking/Automatisk nödbromsning) av en möjlig fara.
C3	Varning för lågt ringtryck. Kör åt sidan. Inspektera om däcken är skadade. Justera ringtrycket till den rekommenderade nivån.

LAMPA	BETYDELSE
C4	Fel på krockkudden. Om du måste köra, var medveten om att denna funktion saknas och kör sparsamt och på rätt sätt. Kontakta en INEOS-godkänd partner så snart du kan.
C5	Varning från frontkamera. Om denna lyser är kameran blockerad och ADAS-systemen är inte tillgängliga.
C6	Bakre differentialspärr inkopplad
C7	Lågväxelsindikering
C8	Motorolja låg
C9	Kylvätsketemperatur
C10	Fel i styrsystemet. Om lampan lyser ska du omedelbart avbryta körningen. Parkera fordonet på en säker plats och kontakta en INEOS-godkänd partner för att få fordonet bogserad dit.

LAMPA	BETYDELSE
C11	Övergripande varning. Om lampan lyser rött ska du omedelbart avbryta körningen. Parkera fordonet på en säker plats och kontakta en INEOS-godkänd partner för att få fordonet bogserad dit.

NYCKEL OCH STARTSPÄRR

VARNING: Säkerställ att nyckeln inte lämnas kvar i när passagerare, t.ex. små barn eller husdjur, befinner sig i den.

VARNING: Förvara batterier utom räckhåll för barn. Vid förtäring eller om produkten förs in i kroppen, kontakta omedelbart läkare.

VARNING: Om batterifacket inte går att stänga ordentligt ska du sluta använda produkten och hålla den borta från barn.

Det passiva stöldskyddssystemet förbättrar fordonssäkerheten och bygger på elektronisk startspärr för att förhindra att motorn startas utan avsedda nycklar. Ett elektroniskt chip i nyckeln kommunicerar med fordonets säkerhetssystem och säkerställer att endast godkända nycklar kan användas för tändning, bränsleinsprutning och start. När bilen låses tänds strålkastarna en kort stund för ökad sikt.

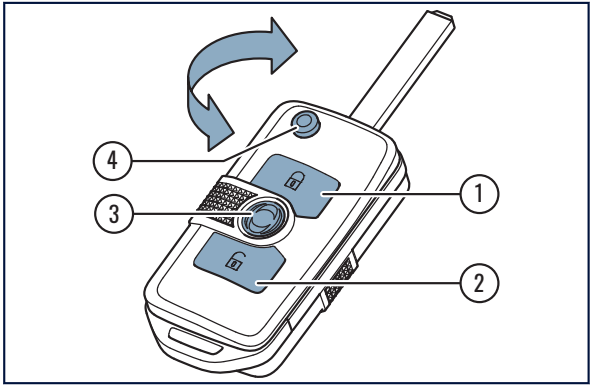

Nr.	KNAPP	FUNKTION
1	Låsa	Tryck för att låsa och aktivera säkerhetssystemet.
2	Låsa upp	Lås upp förardörren. Dubbel tryckning för alla dörrar.
3	Panik	Panikknappen utlöser larmet.
4	Nyckelblad	Tryck för att frigöra nyckelbladet för manuell låsning och upplåsning.

Så här använder du **Panic button** (panikknapp):

> För att aktivera panikfunktionen: **tryck in och håll Panic Button (panikknapp) intryckt i minst 2,5 sekunder.**

> Efter aktivering ljuder signalhornet intermittent och varningsblinkersen blinkar i tre minuter.

> För att inaktivera paniklarmet, tryck på valfri knapp på nyckeln eller slå på tändningen.

Byte av batteri i nyckel

VARNING: Förvara batterier utom räckhåll för barn. Om du tror att batterier kan ha svalts eller placerats inuti någon del av kroppen, sök omedelbart läkarvård.

VARNING: Om det sväljs kan ett litiumjonsbatteri orsaka allvarliga eller dödliga skador inom 2 timmar. Sök omedelbart läkarvård.

Nyckeln drivs av ett batteri som ska bytas ut med jämna mellanrum för att säkerställa korrekt funktion. Ta bort bakstycket, sätt i ett nytt batteri och sätt tillbaka bakstycket ordentligt.

NOTERA: Lämna in gamla batterier till återvinningsstationer i enlighet med gällande miljöbestämmelser. Släng dem inte i hushållsavfallet.



Transportläge för Anti-Theft Alarm (stöldskyddslarm) och Immobiliser (startspärr) (om tillämpligt)

Tillvalet Advanced Anti-Theft Alarm and Immobiliser (avancerat stöldskyddslarm och startspärr) har en lutningssensor som kan utlösa larmet under färjeöverfarter eller fordonstransporter. För att delvis ställa in larmet för dessa situationer:

> Håll knappen "Lock" (Lås) på nyckeln intryckt längre än 1 sekund.

NOTERA: Kontrollera alltid låsets status innan du lämnar fordonet.

INNAN DU KÖR

STOLAR 31
FASTHÅLLNINGSANORDNING FÖR PASSAGERARE 37
SÄKERHETSBÄLTEN 38
KROCKKUDDAR 43
BARNSÄKERHET 50
ISOFIX OCH I-SIZE FÄSTPUNKTER 55
INSTALLATION AV BARNSTOL MED SÄKERHETSBÄLTE 58
BARNSPÄRRAR 60
ALKOLÅS (TILLVAL) 60

STOLAR



VARNING: Du får endast förvara lätta och mjuka föremål i stolsnätet på framstolarnas baksida. Undvik att förvara tunga, hårda eller vassa föremål i stolsnätet eftersom ej fastsatta föremål kan bli projektiler eller trubbiga föremål vid en plötslig inbromsning eller kollision.

Rätt körställning



VARNING: Se till att stolen är korrekt justerad innan du kör fordonet.

Innan du kör, gå igenom följande lista med förslag på hur man placerar förarstolen korrekt:

- Se till att ditt stol är tillräckligt hög för att ge dig en bra sikt över vägen, samtidigt som du har utrymme ovanför huvudet. Dina höfter ska vara minst lika högt som dina knän.
- Flytta stolen tills du enkelt kan trycka ned pedalerna helt.
- Se till att dina lår stöds utan tryck runt knäna.
- Kontrollera vinkeln på ryggstödet och justera till en bekväm körställning.
- Ratten är justerbar, se till att du lätt kan nå den och att den inte hindrar sikten över något viktigt på instrumentpanelen.
- Justera nackstödet så att det är lika högt som hjässan och så nära bakhuvudet som möjligt för att undvika pisksnärtskador.
- Spänn fast säkerhetsbältet och se till att det är rätt justerat så att det sitter åt, med höftbältet över bäckenområdet och diagonalremmen över axeln, inte halsen. Om du är gravid bör du placera höftbältet platt på låren under magen.

Justering av framstolarna



VARNING: Justera inte förarstolen under körning för att förhindra oväntade rörelser som kan leda till förlorad kontroll, olyckor, personskador eller dödsfall.

VARNING: Förvara inga föremål under eller runt stolarna, eftersom de kan hindra pedalerna och orsaka olyckor. Det enda undantaget är INEOS medföljande verktygssats, som är särskilt utformad för att förvaras säkert under den högra framstolen.

VARNING: Säkerställ att stolarna är ordentligt justerade och låsta på plats när en bekväm körställning har hittats. Kontrollera att stolen är korrekt placerat före körning för att förhindra oväntade rörelser under körning.

Både förar- och passagerarstolarna är fullt justerbara, så att de åkande kan justera sitthöjd, läge framåt och bakåt och ryggstödsvinkel för säkerhet och komfort.

FÖRSIKTIGHET: Torka omedelbart stlar och framstolarnas mekanismer, inklusive glidskenor, om de utsätts för vatten.

Stolshöjd

För att justera stolshöjden, dra höjdjusteringsspaken uppåt för att höja stolsläget. Använd samma spak och tryck nedåt för att sänka stolsläget. Spaken måste dras eller tryckas flera gånger tills önskat läge uppnås.

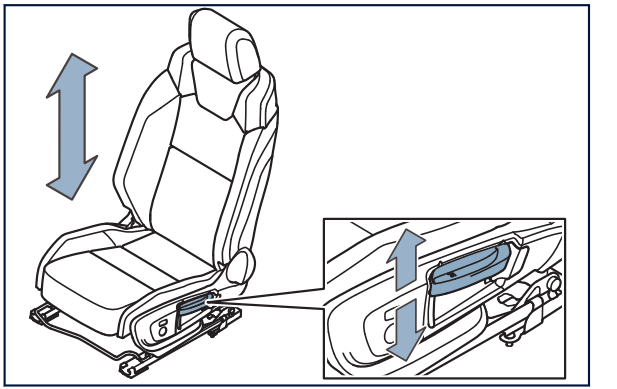

Längsgående justering

VARNING: Sitt inte närmare ratten än 25 cm. Detta möjliggör säker användning av rattens krockkudde.

Lyft stången uppåt för att skjuta stolen framåt eller bakåt.

NOTERA: Se till att stolen är säkrad på plats innan du kör.

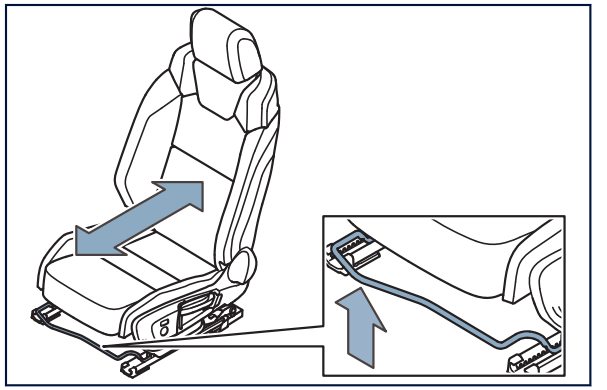

Justering av ryggstödets vinkel

VARNING: Justera inte ryggstödet för långt bak. Detta kan göra att passageraren i stolen glider under säkerhetsbältet, vilket kan leda till skada eller dödsfall i händelse av en krock.

Använd kontrollspaken för att justera ryggstödets vinkel. För att justera ryggstödet bakåt eller framåt, vrid spaken mot baksidan av fordonet och luta dig mot ryggstödet tills det är korrekt placerat.

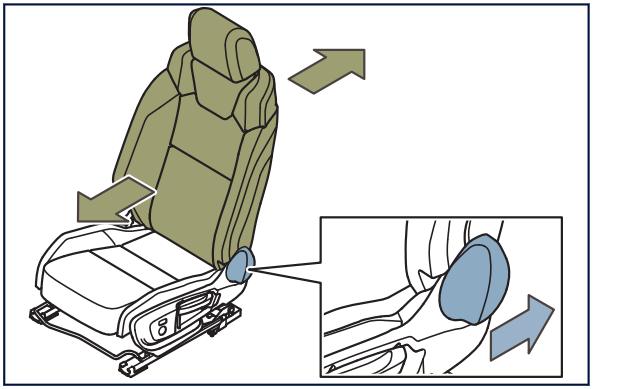

Främre nackstöd

De främre nackstöden är avtagbara. För att ta bort nackstödet, tryck spärrknappen inåt vid basen och dra i nackstödet tills det lossnar helt.

För att montera nackstödet, tryck spärrknappen inåt och tryck in nackstödet i placeringshålen överst på stolen.

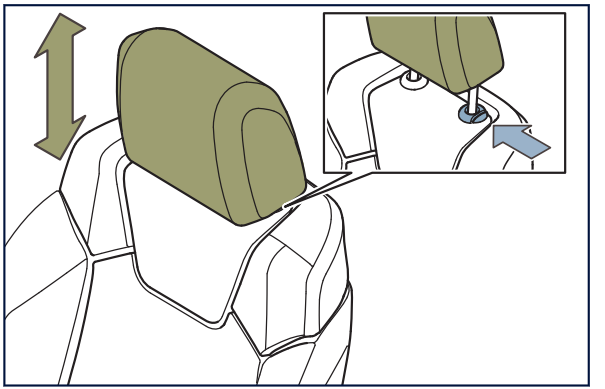

Bakre nackstöd

VARNING: Barn ska inte justera eller ta bort nackstödet såvida de inte får särskilda instruktioner.

Alla nackstöd är avtagbara. För att ta bort nackstödet, tryck spärrknappen inåt vid basen och dra i nackstödet tills det lossnar.

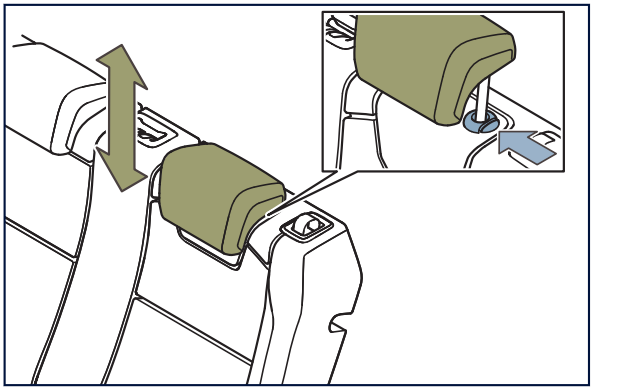

För att installera nackstödet, tryck spärrknappen inåt och tryck in nackstödet i placeringshålen överst på stolen.

Justering av nackstöd

VARNING: Det justerbara nackstödet är en säkerhetsanordning. När så är möjligt ska vara installerat och justeras korrekt när stolen används. Om nackstödet inte justeras korrekt kan det minska dess effektivitet vid vissa kollisioner.

För att justera nackstödet, dra nackstödet uppåt tills det befinner sig i ett bekvämt läge. För att sänka nackstödet igen, tryck på spärrknappen vid dess bas. Se till att nackstödet är låst på plats innan du kör fordonet.

Fällbara baksäten

NOTERA: INEOS rekommenderar att du lyfter och lutar den nedre dynan framåt och tar bort nackstödet för att lägga ner ryggstödsdelen plant. Detta skyddar nackstödet när det förvaras och den nedre dynan ger skydd åt framsätena.

VARNING: Kontrollera alltid att säkerhetsbältets spänne inte kläms när du lyfter och lutar den nedre dynan. Om säkerhetsbältet kläms vid lyft kan detta orsaka skador på passagerare eller skada på stolarna.

FÖRSIKTIGHET: Innan ryggstödsdelen av stolarna fälls, se till att säkerhetsbältets spänne är placerat inuti förvaringsfacket. Underlåtenhet att göra det kan orsaka skador på stolarna och säkerhetsbältets spänne.

FÖRSIKTIGHET: Fäll inte baksätena när du spolar av lastutrymmet. Baksätena måste stå upprätt vid spolning.

Baksätena är uppdelade i en 60:40-delning och kan fällas ner.

Det finns två alternativ vid fällning av baksätet, det första alternativet är att fälla den bakre ryggstödsdelen framåt för att ligga platt ovanpå den nedre dynan. Den andra metoden är att ta bort nackstödet, följt av att fälla stolens nedre dyna mot fordonets framsida (1) och dra i öglan ovanför den enkla, yttre stolen (2).

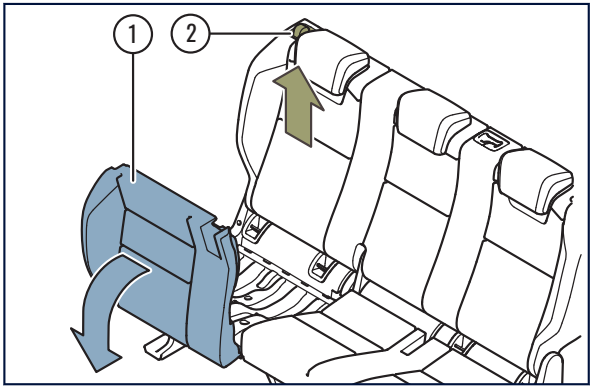

Fäll fram ryggstödet för att fälla ihop stolen (3).

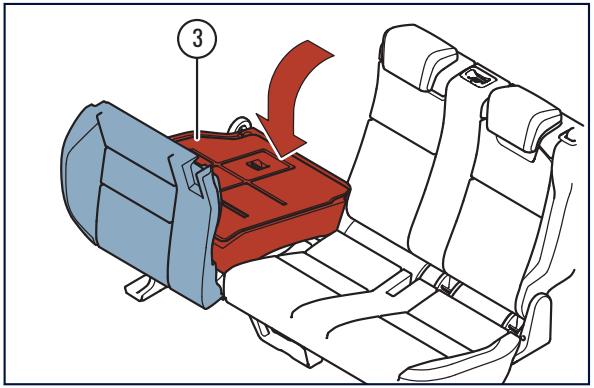

VARNING: När du fäller ut stolarna tillbaka till läge för användning som stol måste du se till att stolen är låst i läge. Det kommer att finnas en röd indikator nära ögleremmen när stolarna inte är låsta på plats. När den röda indikatorn inte syns är stolen i låst läge. Försök alltid att flytta stolarna, även när det inte finns någon röd indikator.

VARNING: Flytta bort säkerhetsbältet från stolen när du fäller tillbaka ryggstödsdelen till upprätt

läge. Detta förhindrar att säkerhetsbältet fastnar på ryggstödsdelen.

VARNING: Var noga med att inte klämma dina händer eller armar mellan stolen, interiören och spärren när du låser den på plats.

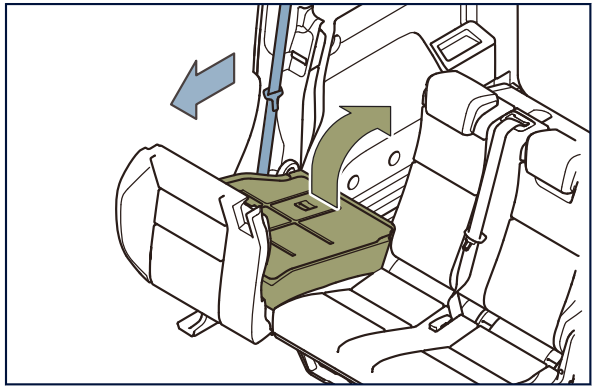

NOTERA: Stolarna ska alltid stå upprätt vid invändig rengöring.

FASTHÅLLNINGSANORDNING FÖR PASSAGERARE

Fasthållningsanordningen för passagerare är utformad för att skydda passagerarna i fordonet i en mängd olika kollisionsförhållanden.

Systemet består av:

- Säkerhetsbälten för förare och passagerare fram med pre-tensioner (förspännare) och lastbegränsande system.
- Säkerhetsbälten bak.
- Tvåstegs förar- och passagerarkrockkuddar.
- Gardinkrockkuddar på båda sidor av fordonet.
- Krockkuddar för bröstkorgen på båda sidor av fordonet. (Endast förare och passagerare fram)

Fordonet är utrustat med en styrmodul för krockkudde (ACM) för att mäta förhållandena för stolsanvändning. Med hjälp av en utlösningsmatris beräknar ACM om och var krockkuddarna behöver utlösas.

I händelse av en krasch kommer ACM att fastställa det nödvändiga fasthållningssystem som ska aktiveras. Om

krockkuddar eller pre-tensioner (förspännare) inte fungerar vid en kollision betyder det inte att det är något fel på systemet. ACM tar hänsyn till alla värden och all information, tillsammans med fordonsförhållandena vid tidpunkten för olyckan. Detta kan leda till att förhållandena inte är lämpliga för att aktivera några steg av krockkuddens utlösning, säkerhetsbältes pre-tensioner (förspännare) och andra säkerhetsanordningar.

Avgöra om systemet är i drift

Krockkuddesystemets varningssymbol  visas i kontrollampan för att visa systemets tillstånd, när tändningen är inställd på PÅ. Om varningssymbolen för krockkuddesystemet tänds röd under körning, indikerar detta ett fel i krockkuddesystemet. Ett varningsmeddelande kommer att visas på infotainmentskärmen med en beskrivning av felet.

Om något av dessa tillstånd inträffar, även periodvis, låt omedelbart inspektera fasthållningssystemet hos din INEOS-godkända partner. Om det inte undersöks och repareras, kanske systemet inte fungerar korrekt i händelse av en incident som en krasch.

SÄKERHETSBÄLTEN

VARNING: Det är viktigt att använda säkerhetsbältet. Att inte använda säkerhetsbälte ökar risken för allvarliga skador eller dödsfall i händelse av en olycka.

VARNING: Säkerhetsbälten ska inte vara vridna. Detta kan leda till skada vid kraftig inbromsning.

VARNING: Placera aldrig axeldelen av säkerhetsbältet bakom din rygg eller under armen. Vid en olycka eller plötslig inbromsning kan detta leda till skada.

VARNING: Bälten är utformade för vuxna. Därför måste spädbarn och småbarn spännas fast i godkända bilbarnstolar.

VARNING: Håll säkerhetsbältena väl underhållna samt undvik kontakt med vassa föremål och kanter där det är möjligt. Underlåtenhet att göra detta kommer att resultera i att säkerhetsbältets band skärs av eller nöts, vilket försvagar säkerhetsbältet. Detta kan leda till att

säkerhetsbältet går sönder, vid kraftig inbromsning eller under en olycka, vilket kan orsaka allvarliga skador eller till och med dödsfall.

VARNING: Varje säkerhetsbälte får endast användas av en person. Det är farligt att sätta ett säkerhetsbälte runt ett barn som sitter i passagerarnas knä. Sätt inte en vuxens säkerhetsbälte runt två barn.

VARNING: Det är viktigt att alla passagerare sitter korrekt med de nödvändiga säkerhetsanordningarna på plats, för sin egen och andras säkerhet i fordonet. Även med krockkuddar kan skador och eventuell dödsfall inträffa om säkerhetsbältena inte används korrekt.

VARNING: Att luta tillbaka ryggstödet kan avsevärt minska det skydd som säkerhetsbältet ger vid en olycka. Justera ryggstödet till upprätt läge. Se till att ryggstödet är låst på plats, annars kan det röra sig framåt vid ett plötsligt stopp eller krock och orsaka skada.

VARNING: Säkerhetsbältena är utformade för att ligga an mot kroppens benstruktur och bör bäras lågt längs framsidan av bäckenet, bröstet och axlarna. Undvik att bära säkerhetsbältets höftsektion över bukområdet.

VARNING: Ta alltid bort stela eller brytbara föremål som glasögon eller en mobiltelefon från dina fickor. Dessa föremål kan fastna under säkerhetsbältet, vilket kan orsaka skador i händelse av en olycka.

VARNING: Om du är gravid, konsultera läkare angående det lämpligaste sättet att bära säkerhetsbältet.

VARNING: Inga modifieringar eller tillägg får göras av användaren som antingen förhindrar säkerhetsbältets inställningsanordningar från att fungera eller förhindrar att säkerhetsbältesenheten justeras för att ta bort löst åtsittande säkerhetsbälte. Installera aldrig tillbehör på dina säkerhetsbälten.

VARNING: När säkerhetsbältet är inkopplat, se till att säkerhetsbältet sitter så fast som möjligt utan att orsaka obehag, vilket eliminerar ett onödigt löst åtsittande säkerhetsbälte och ge det skydd som de är avsedda för.

VARNING: Det är förbjudet att använda säkerhetsbältesdockor. Använd inte säkerhetsbältesdockor.

VARNING: Hela säkerhetsbältet bör bytas ut om det utsätts för en olycka eller krock, även om det inte finns några tydliga tecken på slitage eller stötskador.

VARNING: Om det är nödvändigt att byta ut ett säkerhetsbälte på detta fordon, MÅSTE det bytas ut mot ett godkänt säkerhetsbälte. De godkända säkerhetsbältena för framsätena ska även innehålla ett belastningsbegränsande system.

FÖRSIKTIGHET: Säkerhetsbälten måste hållas rena för att säkerställa att indragningsanordningen fungerar korrekt. Se till att bältesbandet inte är vridet, med ögla, slitet eller blockerat på något sätt. Om du är osäker på tillståndet eller användningen av säkerhetsbältena, sök hjälp och råd från en INEOS-godkänd partner.

FÖRSIKTIGHET: Säkerhetsbältesbandet kan förorenas eller skadas av exponering för ämnen såsom polermedel, oljor och kemikalier samt i synnerhet batterisyra. Om säkerhetsbältena behöver rengöras, rekommenderas det att endast använda mild tvål och vatten. Om säkerhetsbältets band blir slitet, förorenat eller skadat bör en ersättning installeras.

Pre-tensioner (förspännare) och belastningsbegränsning

Det finns pre-tensioners (förspännare) och lastbegränsande system installerade på de främre säkerhetsbältena av säkerhetsskäl.

Pre-tensioners (förspännarna) minskar slacket i säkerhetsbältet efter frontal- eller nästan frontalkollision. Pre-tensioners (förspännarna) är utformade för att hålla passagerarna på plats på stolarna för att undvika förskjutning framåt. Bälteskraftsbegränsaren kommer att minska trycket på passagerarna när axelremmen registrerar en kraft som är större än en viss gräns, vilket minskar belastningen på

passagerarna, för att undvika bältesrelaterade skador vid ett plötsligt stopp eller en kollision. När bälteskraftsbegränsaren har utlösts sker en framåtriktad förskjutning av passageraren, så att frontalkrockkuddarna tar över en större del av fasthållningseffekten.

NOTERA: I vissa måttliga frontal- eller kollisioner bakifrån kommer endast systemet med pre-tensioners (förspännare) att utlösas.

Fastsättning av säkerhetsbälte

NOTERA: Säkerhetsbältet kan låsa sig vid parkering i en sluttning när säkerhetsbältet dras ut. Om mekanismen låser sig, släpp försiktigt spänningen på säkerhetsbältet och styr sakta bältesbandet tills det är helt tillbakadraget på plats.

Alla stolar i fordonet är utrustade med trepunktsbälten med tröghetsrullar.

1. De främre säkerhetsbältena går in och ut från den invändiga B-stolpen. De bakre säkerhetsbältena går in och ut från toppen av baksätets ryggstöd.
2. Säkerhetsbältes fästpunkt.
3. Placering av säkerhetsbältets låsspänne.

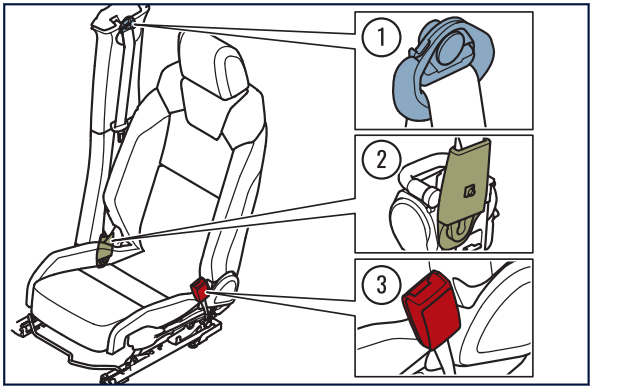

Bältesrullarna med tröghetsfunktion är utformade för att automatiskt anbringa spänning i säkerhetsbältet när det är nödvändigt för säkerhet med komfort, men rullarna låser vid kraftig inbromsning eller i händelse av en kollision.

För att testa säkerhetsbältet och låsfunktionen hos tröghetsbältesrullarna drar du snabbt bältesremmen framåt. Säkerhetsbältet ska låsas när du imiterar en plötslig kraftrörelse, till exempel plötslig inbromsning. Om låsmekanismen inte låser säkerhetsbältet i detta test bör du rådfråga din rekommenderade INEOS-godkända partner.

För att spänna fast säkerhetsbältet, dra ut säkerhetsbältet över axeln och se till att du har grepp om bältesspännets tunga. Dra säkerhetsbältet tvärs över bröstet och ned mot låset för säkerhetsbältets spänne.

Tryck in bältesspännets tunga i låset tills du hör ett klick.

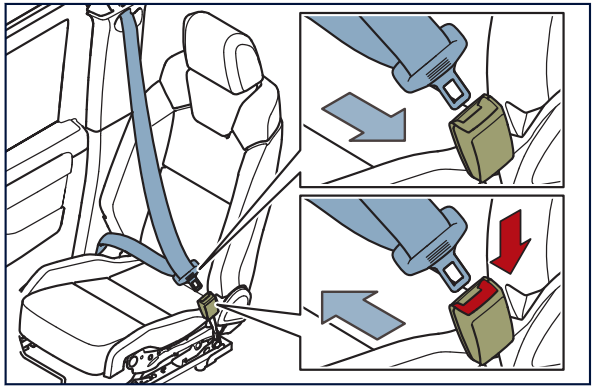

NOTERA: Det rekommenderas att dra ned säkerhetsbältet, tvärs över kroppen, efter att ett positivt klick hörs, för att säkerställa att säkerhetsbältet är korrekt spärrat inuti spännet.

Säkerhetsbältespåminnelse

Passagerare fram och förare: Tänds på displayen med indikeringslampor  när säkerhetsbältet inte är fastspänt.

Baksäten: Tänds på panelen utan ljud om passagerarna inte är fastspända. Detta händer en gång.

Upplåsning av säkerhetsbälte

VARNING: Låt inte säkerhetsbältet vrida sig när det dras tillbaka till upprullat läge. Om detta inte görs kan det leda till personskador eller till och med dödsfall i händelse av en krock.

VARNING: Alla passagerare, inklusive föraren, bör alltid bära säkerhetsbälten, oavsett om det finns en krockkudde eller inte, för att minska risken för skador eller dödsfall i händelse av en krock.

FÖRSIKTIGHET: Styr alltid säkerhetsbältets band när det dras in till upprullat läge för att undvika att bälteslåsets tunga träffar invändiga ytor eller fönster.

Ta tag i bältesspännets tunga och tryck in knappen på bältesspännets lås för att frigöra. Var noga med att försiktigt styra säkerhetsbältets band så att det sakta dras tillbaka till det ursprungliga, upprullade läget.

KROCKKUDDAR

VARNING: Läs och förstå säkerhetsdekalerna för krockkuddar för att följa instruktionerna innan du kör.

VARNING: Om krockkuddens varningslampa tänds efter att motorn har startat eller under körning ska du omedelbart låta en INEOS-godkänd partner kontrollera fordonet.

VARNING: Försök inte reparera eller modifiera krockkuddarna eller något annat säkerhetssystem. Reparationer som utförs av någon annan än en av INEOS godkänd partner kan leda till funktionsfel eller systemfel. Allt arbete med säkerhetssystemet ska uteslutande utföras av en av INEOS godkänd partner.

VARNING: Använd aldrig en bakåtvänd bilbarnstol på ett säte som skyddas av en aktiv krockkudde framför sätet, då kan dödsfall eller allvarlig skada på barnet inträffa.

VARNING: Passagerarens krockkudde stängs av om batteriet kopplas bort och sedan ansluts igen eller om passagerarens krockkudde har stängts av manuellt. Om passagerarens krockkudde är avstängd vid varje tändningscykel visas ett varningsmeddelande på Infotainment-skärmen som måste bekräftas av föraren.

Krockkuddesystemet är utformat för att skydda alla passagerare under av plötslig inbromsning eller en allvarlig kollision. Krockkuddarna fungerar tillsammans med säkerhetsbältets pre-tensioner (förspännare) och utlöses sida vid allvarliga frontal- och sidokollisioner.

Säkerhetsetiketter för krockkuddar finns i fordonet för alla passagerares uppmärksamhet. Läs och förstå dessa etiketter för att följa instruktionerna innan du kör.

NOTERA: Identifiera krockkuddar i fordonet genom märkningen "AIRBAG" vid deras placering. Se till exempel bilden av ratten nedan.

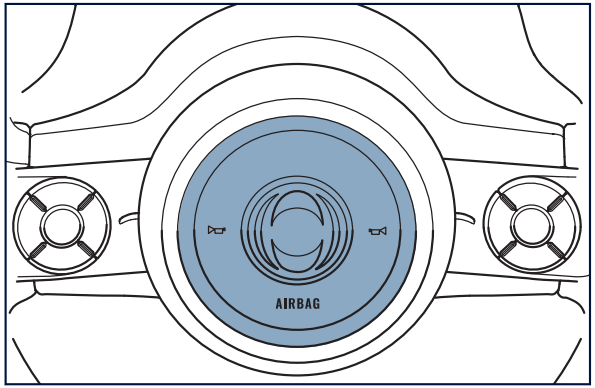

Krockkuddarna är placerade på följande ställen i fordonet:

1. Förarens krockkudde (1) är placerad i ratten.
2. Passagerarkrockkudden (2) är placerad i instrumentpanelen, ovanför handskfacket.
3. Sidobröstkrockkuddarna (3) är placerade i de främre förar- och passagerarstolarna.

4. Gardinkrockkuddarna (4) är placerade i takbeklädnaden.

Station Wagon / Utility Wagon:

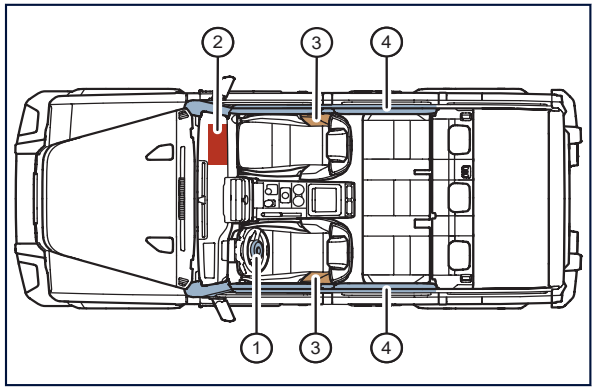

Quartermaster:

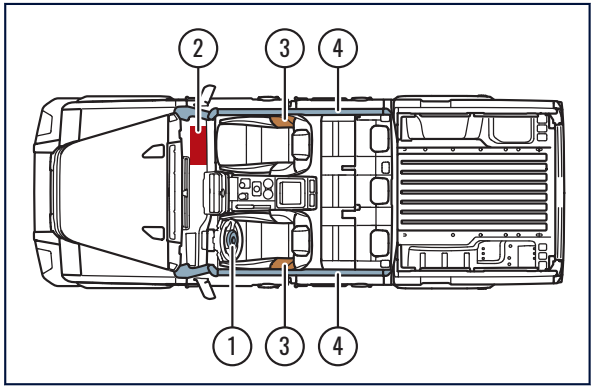

NOTERA: Säkerhetsetiketter för krockkuddar finns på framstolspassagerarens solskydd. Instruktionerna på dessa skyltar måste läsas och förstås innan du kör fordonet.

Krockkuddeutlösning

VARNING: Felaktig hantering eller manipulering kan resultera i oavsiktlig utlösning av krockkuddarna, vilket kan leda till skada eller dödsfall.

VARNING: Försök inte köra fordonet när krockkuddarna har utlösts. Fordonet måste bärgas på ett säkert sätt.

VARNING: Användning av tillbehör från tredje part kan förhindra utlösningen av stolens sidokrockkuddar och öka risken för skador vid en olycka.

VARNING: Alla passagerare, inklusive föraren, bör alltid bära säkerhetsbälten, oavsett om det finns en krockkudde eller inte, för att minska risken för skador eller dödsfall i händelse av en krock.

VARNING: Inga föremål ska fästas eller placeras på rattens mittkåpa eller främre passagerarens instrumentpanel. Sådana föremål kan orsaka skada om fordonet är i en kollision som är tillräckligt allvarlig för att få krockkuddarna att utlösas.

VARNING: Det kan finnas risk för mindre friktionsskador när krockkuddarna löser ut. Detta kan orsakas av kontakt från den snabbt utlösande krockkudden med bar hud.

VARNING: Om en krockkudde löser ut finns risk för tillfällig hörselnedsättning på grund av ljud som en följd av krockkuddens utlösning.

VARNING: Den rök och det damm som bildas när krockkuddarna utlöses kan orsaka hud- och ögonirritation vid långvarig exponering. Kontakta läkare om irritation uppstår.

VARNING: Undvik att vidröra säkerhetsbälteskomponenter omedelbart efter utlösning, eftersom det finns risk för brännskador.

NOTERA: Krockkuddesystemet är inte utformat för att skydda mot kollisioner bakifrån.

Krockkuddesystemet är utformat för att ge extra skydd. Men krockkuddarna blåses upp inom några tusendelar av en sekund och med stor kraft. Det finns därför risk för dödsfall eller allvarlig skada. Risken för skador ökar om passagerarna inte sitter korrekt i rätt position eller inte hindras korrekt från felaktig användning av säkerhetsbältena när krockkuddarna löser ut.

Systemet kommer inte att aktiveras vid mindre front- eller sidokrockar, såsom mindre kollisioner vid parkering.

När underhåll krävs nära en krockkudde, sök råd från en INEOS-godkänd partner. Underlåtenhet att göra det kan orsaka oavsiktlig utlösning av krockkudden.

Krockkudde för förare och passagerare fram

VARNING: Säkerhetsbälten måste användas och passagerarna måste sitta korrekt upprätt, med fötterna på golvet och ryggarna mot ryggstödet för att krockkuddarna ska fungera som avsett och för att undvika ytterligare skador eller till och med dödsfall.

Sensorerna och en eller flera av krockkuddarna utlöses om en tillräckligt kraftig frontalkollision inträffar. Krockkuddarna hjälper till att skydda föraren och passageraren vid en kollision, så att skador eller till och med dödsfall kan undvikas. Krockkuddarna blåses upp och töms sedan på luft för att dämpa stöten från föraren och passageraren vid en frontalkollision. Systemet är utformat för att minska skador på huvud, nacke, ansikte, bröstkorg och ben.

NOTERA: När krockkuddarna utlöses kan en liten mängd pulver och/eller rök frigöras i kupén runt föraren och passagerarna.

Inaktivering av krockkudde för passagerare

VARNING: Om krockkudden för passagerare visas som inaktiverad men krockkuddens varningslampa lyser, ska vuxna eller barn inte tillåtas använda passagerarsätet. Rådgör omedelbart med en INEOS-godkänd partner.

Lamporna för krockkudde för passagerare (A) finns på takkonsolen.

Under uppstart av fordonet kommer alla lamporna för krockkudde för passagerare att lysa eftersom fordonet självtestar.

Om krockkudden för passagerare är aktiv efter att självtestningen har avslutats, kommer "ON"-lampan och texten "PASSENGER AIRBAG" (Passagerarens krockkudde) att lysa i upp till 60 sekunder. Vid det här tillfället kommer ingen lampa eller text att lysa och krockkudden för passagerare förblir aktiv.

Om krockkudden för passagerare inaktiveras efter att självtestningen har avslutats, kommer "OFF"-lampan och texten "PASSENGER AIRBAG" (Passagerarens krockkudde) att lysa kontinuerligt för att indikera att passagerarens krockkudden är inaktiverad.

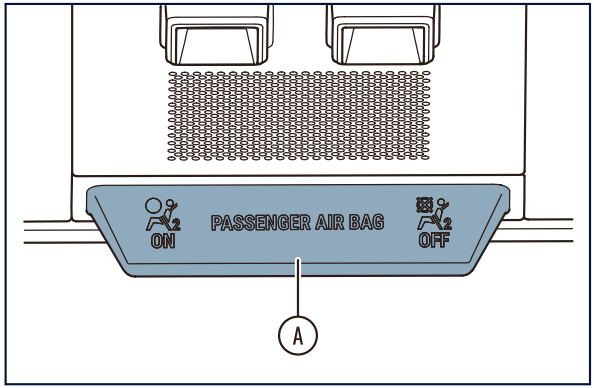

För att inaktivera passagerarens krockkudde, se till att handbromsen är åtdragen och att fordonet är i parkeringsläge (P). Trampa inte på bromspedalen just nu.

Tryck på knappen "Passenger Airbag" (Passagerarens krockkudde) med hjälp av infotainmentsystemet. Detta kommer sedan att uppmana dig att trycka på bromspedalen i tre sekunder. Du kommer att få en bekräftelse på infotainmentsystemet att krockkudden har inaktiverats.

Om det inte finns någon bekräftelse, anta inte att krockkudden är inaktiverad. Prova förfarandet igen från början. Om bekräftelsen inte visas igen, kontakta en INEOS-godkänd partner och montera inte någon fasthållningsanordning för barn på passagerarstolen fram.

För att återaktivera passagerarens krockkudde, dra handbromsen och säkerställ att fordonet är i parkeringsläge (P). Trampa inte på bromspedalen just nu.

Tryck på knappen "Passenger Airbag" (Passagerarens krockkudde) med hjälp av infotainmentsystemet. Detta kommer sedan att uppmana dig att trycka på bromspedalen i tre sekunder. Du kommer att få en bekräftelse på infotainmentsystemet att krockkudden har aktiverats.

VARNING: Passagerarens krockkudde stängs av om batteriet kopplas bort och sedan ansluts igen eller om passagerarens krockkudde har stängts av manuellt. Om passagerarens krockkudde är avstängd vid varje tändningscykel visas ett varningsmeddelande på Infotainment-skärmen som måste bekräftas av föraren.

Uppblåsbar gardin

VARNING: Häng inget på handtagen i fordonets tak som kan orsaka personskador eller t.o.m. dödsfall om den uppblåsbara gardinen aktiveras. Detta kan omfatta allt som är hårt, vasst eller tungt. Underlåtenhet att göra det kan leda till allvarlig personskada eller till och med dödsfall.

Den uppblåsbara gardinen förhindrar att passagerarna slår i huvudet mot fordonets insida i händelse av en kollision. Om kollisionen är tillräckligt kraftig utlöses sensorerna i fordonet och den uppblåsbara gardinen kan vecklas ut.

Sidokrockkudde (krockkudde för bröstkorg)

Krockkuddarna för bröstkorgen är placerade i förar- och passagerarstolarna fram, specifikt i det yttre ryggstödet. Krockkuddarna utlöses vid en kollision med tillräcklig kraft. Utrymmet mellan framsätena och dörrarna kommer att fyllas med stoppning, för att försöka förhindra skador och/eller dödsfall för de åkande, om kollisionen tvingar kroppen mot fordonsdörren.

NOTERA: Kuddarna för bröstkorgen får endast utlösas på den sida av fordonet som påverkas av kollisionen.

Felfunktion hos krockkudde

VARNING: Om det finns en varningslampa för aktiv krockkudde, installera inte fasthållningsanordning för barn på passagerarstolen fram.

Fordonet kommer att självtestas vid start. Krockkuddens varningslampa  kommer att lysa i upp till 10 sekunder och släckas för att bekräfta att inga fel har identifierats. Om krockkuddens varningslampa fortfarande lyser efter sex sekunder finns det ett bekräftat fel i krockkuddesystemet. Sök omedelbart upp professionell rådgivning från din närmaste INEOS-godkända partner.

BARNSÄKERHET

Följande punkter rekommenderas starkt av INEOS för barnens säkerhet när de reser:

- Barn bör sitta i de bakre passagerarstolarna.
- Barn ska alltid hållas fast med rätt fasthållningsmetod, oavsett deras ålder när de färdas i fordonet.
- Använd alltid ISOFIX / i-Size-fästen där sådana finns.

VARNING: Använd aldrig en bakåtvänd bilbarnstol på ett säte som skyddas av en aktiv krockkudde framför sätet, då kan dödsfall eller allvarlig skada på barnet inträffa.



VARNING: En lämplig bilbarnstol, korrekt installerad och använd, ger den högsta graden av skydd för spädbarn och småbarn i de flesta olyckssituationer.

VARNING: Passagerarkrockkudden måste inaktiveras vid användning av bilbarnstol på passagerarstolen fram. Om inte, medför utlösningen av krockkuddarna en risk för dödlig skada på barnet. Detta är särskilt fallet om bakåtvända fasthållningsanordningar för barn används på passagerarstolen fram.

VARNING: Bältespåminnelsefunktionen är endast utformad för att känna igen en passagerare i vuxenstorlek och kommer inte att aktiveras av en barnstol. Om en barnstol ska fästas i passagerarstolen fram med ett säkerhetsbälte, se till att det är korrekt installerat i enlighet med tillverkarens anvisningar. En barnstol som inte är korrekt fastspänd kan orsaka att ett spädbarn eller barn skadas allvarligt eller dödas i en krock.

VARNING: Låt inte barn färdas i ett fordon utan att vara korrekt fastspända. En lämplig barnstol eller sele ska alltid användas.

VARNING: Varje säkerhetsbälte får endast användas av en passagerare. Att sätta ett säkerhetsbälte runt ett barn som sitter i passagerarnas knä är farligt.

VARNING: När du använder barnstolar, se till att den installerade barnstolen inte vilar eller lutar sig mot innerdörren eller fönstret för att undvika skador under färd.

NOTERA: Täck inte över fasthållningsanordningarna för barn med föremål eller material och fäst inte föremål på fasthållningsanordningarna för barn.

Fasthållningsanordning för barnstolar

STOL	STOLSLÄGE	MÄRKNING	OBSERVERA
1	Passagerars tol fram		(1), (2), (3)
2	Baksäte, vänster sida		(2), (3)
3	Baksäte, mitten		(2), (3)
4	Baksäte, höger sida		(2), (3)

NOTERA: Tabellen ovan gäller för både vänster- och högerstyrda fordon. Stolspositionerna 1, 2, 3 och 4 förblir desamma, oavsett höger- eller vänsterstyrning.

Definitioner av markeringarna i tabellen "Fasthållningsanordning för barnstolar":

 = Den är lämplig för ISOFIX / i-Size fasthållningsanordningar för barn.

 = Denna stol är utrustad med en förankringspunkt för Top Tether.

 = Använd aldrig en bakåtvänd fasthållningsanordning för barn på stolen för passageraren fram när den främre krockkudden för passagerare är aktiverad.

 = Den är lämplig för en fasthållningsanordning för barn av universell typ som ska fästas med fordonets säkerhetsbälte.

Beskrivningar för kolumnen "OBSERVERA" i tabellen:

(1) = Flytta framstolen helt bakåt.

(2) = När du installerar en framåtvänd fasthållningsanordning för barn, om det finns ett utrymme mellan fasthållningsanordning för barn och ryggstödet, justera ryggstödets vinkel för att installera fasthållningsanordningen för barn korrekt.

(3) = Om nackstödet stör fasthållningsanordningen för barn, justera höjden på nackstödet eller ta bort det vid behov.

För Station Wagon / Utility Wagon:

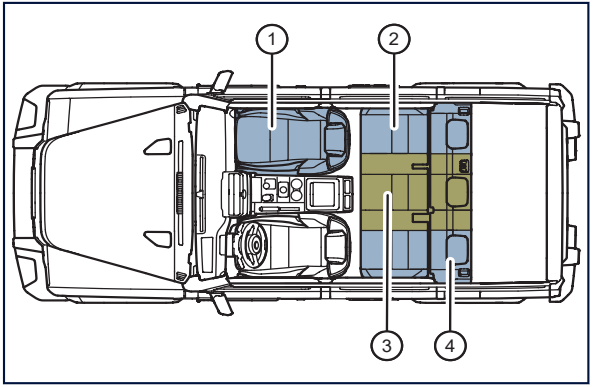

För Quartermaster:

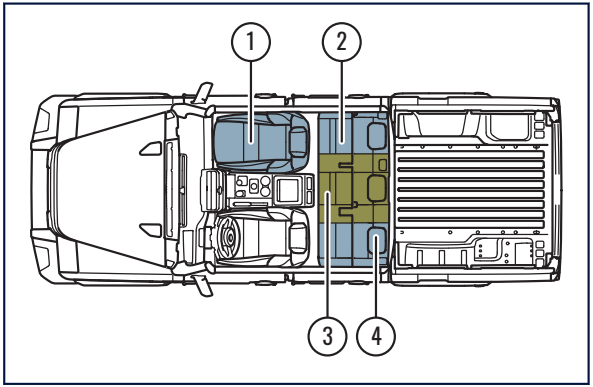

Detaljerad information om fasthållningsanordning för barn

BESKRIVNING	STOLSLÄGESNUMMER				
	1 (främre krockkudde för passagerare aktiverad)	1 (främre krockkudde för passagerare inaktiverad)	2	3	4
Sittposition lämplig för universalbälte (JA/NEJ)	NEJ	JA	JA	JA	JA
i-Size sittposition (JA/NEJ)	NEJ	NEJ	JA	NEJ	JA
Sittposition lämplig för sidohållare (L1/L2)	NEJ	NEJ	X	X	X
Lämplig bakåtvänd hållare (R1/R2/R3)	NEJ	NEJ	R1, R2	NEJ	R1, R2
Lämplig framåtvänd hållare (F2X/F2/F3)	NEJ	NEJ	F2X, F2, F3	NEJ	F2X, F2, F3
Lämplig bälteskuddehållare (B2/B3)	NEJ	NEJ	B2, B3	NEJ	B2, B3

Förklaring för tabellen:

JA = Lämplig för beskrivningen av sätesposition.

NEJ = Inte lämplig för denna sätesposition.

X = ISOFIX positionen är inte lämplig för ISOFIX fasthållningsanordning för barn i denna hållare.

FPA = krockkudde för främre passagerare.

Säkerhetsbälte för barn

VARNING: Säkerhetsbältena är utformade för vuxna, så spädbarn och mindre barn måste spännas fast i en godkänd bilbarnstol. Ett spädbarn eller barn som inte är korrekt fastspänt kan skadas allvarligt eller dödas i en krock.

Den övre bandremmen ska placeras över barnets bröstkorg och höfter för att hålla barnet säkert men bekvämt. Det är viktigt att höftbandsremmen är placerad över låren och ligger an mot bäckenet men inte mot buken.

Säkerhetsbältets band bör placeras som rekommenderat, över de kroppsdelar som är mest kapabla att ta upp kraft från en kollision.

Barnstol och krockkudde för framstolspassageraren

VARNING: Sätt aldrig ett barn i en barnstol eller på en bälteskudde i passagerarstolen fram om krockkudden är aktiverad.

VARNING: Inaktivera inte den främre passagerarkrockkudden om du inte installerar en barnstol i passagerarstolen fram. Aktivera alltid passagerarkrockkudden när barnstolen tas bort från passagerarstolen fram. Om den främre passagerarkrockkudden inte slås på när den används av en vuxen efter att barnstolen har tagits bort kommer passageraren inte att få fullt skydd av krockkudden. Allvarliga skador eller dödsfall kan inträffa.

Krockkuddesystemet är utformat för att utlösas, för att ge extra skydd för framstolspassagerarna vid allvarliga frontal- eller sidokollisioner.

ISOFIX OCH I-SIZE FÄSTPUNKTER

VARNING: Se alltid till att barnstolen är korrekt fastsatt på plats enligt tillverkarens instruktioner. En barnstol som inte sitter fast är farlig. Vid ett plötsligt stopp eller en kollision kan den röra sig och orsaka allvarliga skador eller dödsfall för barnet eller andra passagerare.

VARNING: Se till att stolen och fästpunkterna är fria från föremål eller hinder när du installerar barnstolen. Underlåtenhet att göra detta kommer att förhindra att barnstolen installeras korrekt och säkert på ISOFIX / i-Size (International Standards Organisation FIX) fästpunkter.

VARNING: Om barnstolen inte är korrekt fastsatt i ISOFIX / i-Size -fästpunkter kan plötslig inbromsning eller kollision få stolen att flyttas, vilket kan leda till allvarlig skada eller dödsfall för barnet eller passagerarna.

VARNING: Se till att barnstolens förankringsrem alltid används när du installerar en barnstol med ISOFIX / i-Size fästpunkt.

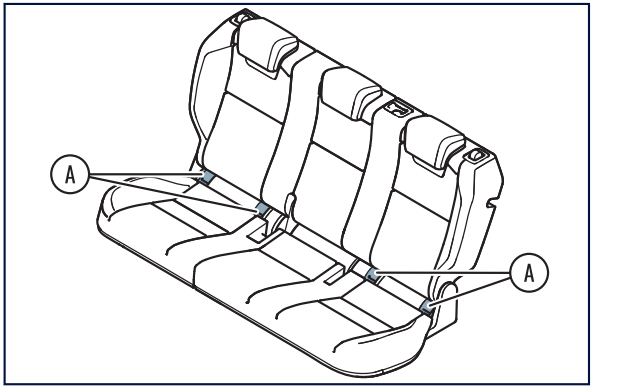

ISOFIX i baksätet / i-Size

Fordonet är utrustat med ISOFIX / i-Size fästpunkter för användning av barnstolar på de bakre passagerarstätena. Fästpunkterna (A) är placerade mellan stolsbotten och ryggstödet, på båda de yttre baksätesplatserna.

ISOFIX	i-SIZE
	

Fästpunkter för förankringsrem

VARNING: Använd alltid bilbarnstolens fästrem när du monterar en bilbarnstol i ISOFIX / i-Size-fästen.

VARNING: Barnstolens fästpunkter är endast avsedda för fasthållning av barn och barnstolar. Använd dem aldrig för att hålla fast eller säkra föremål. Vuxna ska använda de fasthållningsanordningar för vuxna som finns. Dessa fästpunkter är utformade för att motstå endast de belastningar som utövas av korrekt installerad fasthållningsanordning för barn.

VARNING: Följ tillverkarens anvisningar för korrekt montering och placering av barnstolar för att garantera säkerheten. Underlåtenhet att göra det kan vara farligt.

VARNING: Förankringsremmen ska alltid vara fri från hinder. Placera inga föremål på förankringsremmen mellan barnet och fästpunkten. Det är mycket viktigt att inte montera förankringsremmen över barnet. Om föremålet eller hindret rör sig under färd kan förankringsremmen lossna och bli mycket mindre effektiv vid en kollision.

VARNING: Säkerställ alltid att alla installerade barnstolar är säkrade på plats innan du reser. En barnstol som inte sitter fast kan resultera i allvarliga personskador eller till och med dödsfall.

VARNING: Se till att säkerhetsbältena flyttas ur vägen när du installerar barnstolar i ISOFIX / i-Size fästpunkter och förankringsremmar. Annars

förhindrar det att barnstolen sitter säkert fast i ISOFIX / i-Size-fästpunkterna.

Förankringsremmarna är utformade för att minimera barnstolens rörelser vid plötsliga inbromsningar eller kollisioner. Förankringsremmen länkar den övre delen av barnstolen med förankringsfästet på baksidan av baksätena.

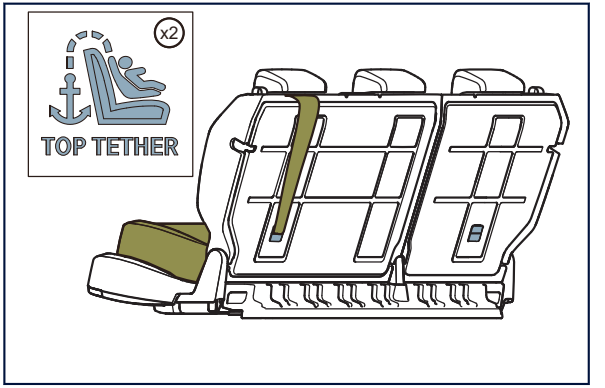

För att säkra förankringsremmen vid förankringsfästet på baksätet, säkerställ att remmen löper mellan nackstödsstängerna ovanpå sätet, vilande under själva nackstödet. Säkerställ att förankringsremmen är sträckt när den väl är fäst.

Fästpunkterna kan identifieras med symbolen .

INSTALLATION AV BARNSTOL MED SÄKERHETSBÄLTE

VARNING: Fasthållningsanordningar för barn som installeras med säkerhetsbälten är utformade för att fästas med höftbältet och axeldelen av säkerhetsbältet. Om fasthållningsanordningen för barn inte är ordentligt fastsatt kan barn löpa stor risk för skada eller dödsfall i händelse av plötsligt inbromsning eller en kollision.

VARNING: När du installerar en barnstol, följ tillverkarens instruktioner för korrekt installation. Att inte följa anvisningarna från barnstolstillverkarna vid montering av barnstolen är farligt och kan leda till skada eller dödsfall vid plötslig inbromsning eller vid kollisioner.

För att installera en barnstol i framstolen med hjälp av säkerhetsbältet, följ proceduren som tillhandahålls:

1. Passagerarens krockkudde måste inaktiveras för barnets säkerhet.
2. Flytta passagerarstolen bakåt och fäll tillbaka stolen för att skapa utrymme.
3. Följ anvisningarna från barnstolstillverkaren och installera barnstolen i passagerarstolen. Det är viktigt att följa tillverkarens instruktioner för säkerheten för barnet som använder barnstolen.
4. Justera passagerarstolens bakre del tills barnstolen stöds och sitter säkert.

Fordonet är installerat med ett automatiskt låsande upprullningsdon (ALR) för att säkra barnstolar på plats när de väl har installerats. ALR-systemet låser tillfälligt säkerhetsbältet för att säkra barnstolen på plats.

Automatiskt låsande upprullare

Det automatiskt låsande upprullningsdonet (ALR) är utformat för att endast fungera när säkerhetsbältet har dragits ut helt. Först när säkerhetsbältet har dragits till den maximala förlängningspunkten bör säkerhetsbältet användas för att fästa barnstolen.

Använd säkerhetsbältets lås, trä säkerhetsbältet korrekt genom barnstolen och fäst säkrhetsbältets lås i säkerhetsbältets spänne.

När säkerhetsbältet väl är fastsatt är det viktigt att försiktigt ta bort eventuellt slack i höftbältet. Låt sedan den övre bältesremmen dras in tills det inte blir kvar något slack. När det övre bältet dras in, bör du höra ett "klickande" ljud när säkerhetsbältet dras in.

VARNING: Kontrollera alltid att barnstolen sitter fast efter installationen.

VARNING: Dra alltid i den övre säkerhetsbältesremmen efter att bältet har dragits in, för att kontrollera att ALR-låset är aktiverat.

NOTERA: Vid parkering i en sluttning kan säkerhetsbältet låsa när det dras ut. Detta är inte ett fel. Om mekanismen låser, släpp säkerhetsbältets spänning och dra sedan i

säkerhetsbältet mycket försiktigt för att undvika att tröghetslåset aktiveras.

När barnstolen har tagits bort ska säkerhetsbältet dras in helt till ett oanvänt läge, vilket gör att ALR-systemet kopplas ur för att göra det säkert och redo att användas av andra, vuxna passagerare.

NOTERA: När ALR-systemet har kopplats ur är det viktigt att alltid upprepa processen, att dra ut säkerhetsbältet helt för att koppla in ALR-systemet igen när barnstolen sätts tillbaka.

BARNSPÄRRAR

VARNING: Använd barnspärren när barn sitter i baksätena.

VARNING: Centrallåsfunktionen är INTE en barnspärr.

Fordonets bakdörrar är utrustade med barnlås som är utformade för att förhindra att barn öppnar dem inifrån fordonet. I läge (A), se bilden nedan, är barnspärrarna aktiverade, medan de i läge (B) är inaktiverade.

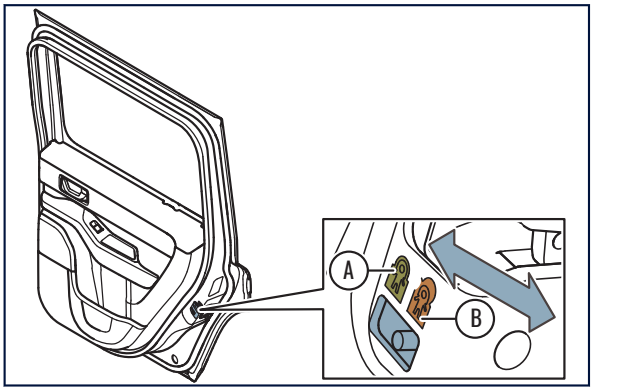

ALKOLÅS (TILLVAL)

Fordonet kan utrustas med alkolås (AI) som tillval. Implementeringen av funktionen baseras på EN50436-4(2022) (europeisk standard för tändningslås).

Alkolåset (AI) är en del av startspärrsystemet. Därför måste ett utandningsprov tas innan föraren kan starta fordonet.

För mer information om alkolåset (AI), skanna QR-koden och använd rullgardinsmenyn för att komma till relevanta dokument och handböcker.

Du kan också besöka INEOS Grenadiers webbplats för mer information:

https://ineosgrenadier.com/

FORDONSFUNKTION

INKÖRNING AV FORDONSMOTOR 63
STARTA OCH STOPPA MOTORN 63
VARNING ”Nedklassning” EU6e-Bis (Om Tillämpligt) 66
FÖNSTER OCH SPEGLAR 66
INRE LAMPOR 72
UTVÄNDIGA LAMPOR 74
TORKAR- OCH SPOLARSYSTEM 82
HANDBROMS 86
DRIVLINA 87
FORDONSLASTNING 99
BRÄNSLEPÅFYLLNING 103
PARTIKELFILTER 108

INKÖRNING AV FORDONSMOTOR

Korrekt inkörning av både bensin och dieselmotorer är avgörande för att säkerställa bästa möjliga tillförlitlighet hos motorn och fordonskomponenterna under fordonets livslängd.

Att köra med omtanke under de inledande 800 km (500 miles) är viktigt för att låta motor, växellåda, bromsar och däck bli ordentligt inkörda. INEOS rekommenderar följande för inkörningsförfarandet:

- Överbelasta eller belasta inte motorn på någon växel.
- Använd inte full gas och undvik att varva motorn över nödvändiga nivåer.
- Undvik om möjligt snabb acceleration och kraftiga inbromsningar. Detta gäller inte vid nödsituationer.

NOTERA: Bränsle- och motoroljeförbrukningen kan vara högre under inkörningsfasen.

NOTERA: Under den inledande körningen kan rök uppstå på grund av förångning av vax och olja från avgassystemet. Om detta inträffar efter den första körningen, parkera fordonet på en väl ventilerad plats utomhus och undvik att andas in ångor.

STARTA OCH STOPPA MOTORN

Tändningsläge

FÖRSIKTIGHET: Håll inte nyckeln i läge (3), när motorn har startat ska nyckeln släppas omedelbart. Underlåtenhet att göra detta kan skada fordonets komponenter.

1. Sätt in nyckeln i tändningslåset, läge (1)
2. Vrid nyckeln medurs för att slå på tändningen (IGN), läge (2)
3. Vrid nyckeln medurs igen för att starta motorn, läge (3)
4. När motorn har startat, släpp nyckeln så att den kan återgå till läge (2).

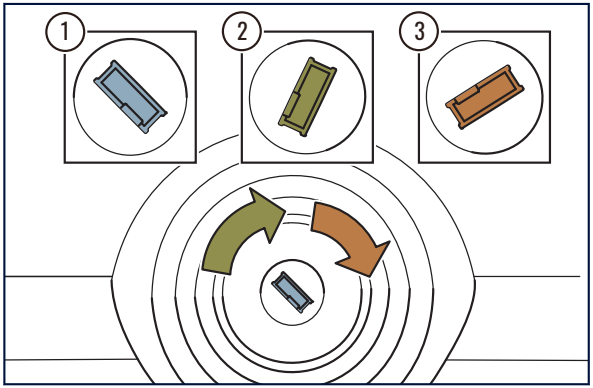

Starta motorn

VARNING: Motorn kan startas av alla personer i fordonet om nyckeln sitter i tändningslåset. Se till att fordonet inte lämnas utan uppsikt med nyckeln närvarande och passagerare som småbarn inuti. Fotbromsen måste vara aktiverad för att starta motorn. Om fotbromsen inte är aktiverad startar inte motorn.

VARNING: Se till att handbromsen är åtdragen och att växellådan är i läge parkerad (P). Detta kommer att förhindra att fordonet rör sig när motorn väl har startat.

FÖRSIKTIGHET: Vid extremt låga temperaturer (-20 °C och lägre), kör inte motorn över 4 000 varv/min, medan den står stilla eller körs iväg, förrän kylvätskans temperaturmätare når normal driftstemperatur. Om du gör det finns det risk för skador på motorn.

Tryck på bromspedalen, vrid nyckeln till läge (3) tills motorn startar. När motorn har startat, släpp nyckeln. Detta gör att nyckeln kan rotera tillbaka till läge (2).

Stänga av motorn

VARNING: Se till att handbromsen är åtdragen och att fordonet är i läge Park (P) innan du stänger av motorn. Detta kommer att förhindra att fordonet rör sig när motorn väl har startat.

För att stänga av motorn, vrid nyckeln till läge (1) och ta ur nyckeln.

Eco Start/Stopp (ESS)

ESS stänger tillfälligt av motorn när fordonet står stilla, till exempel stannar vid trafikljus eller i trafiken.

Eco Start/Stopp-funktion (ESS)

Eco Start/Stopp-funktionen är på som standard när bilen startas. Eco Start/Stopp-funktionen kan kopplas på eller av manuellt genom att trycka på knappen Ⓐ (10), placerad på mittkonsolen.

Motorn stängs av automatiskt om fordonet är i läge **D** (Drive) och bromspedalen trampas ned när fordonet står stilla. När motorn har stannat och bromspedalen är nedtryckt kan växling ske till **P** (Park) och bromspedalen kan släppas, varvid motorn kommer att stanna i ett stoppat tillstånd.

Motorn startar automatiskt om efter att ha växlat till **D** och/eller bromspedalen släpps. Motorn kommer också att starta om när:

- Föraren öppnar förardörren och lossar sitt säkerhetsbälte (Auto P kommer att kopplas in).
- Växelväljaren är i läge **N** (Neutral), **R** (Reverse) (back) eller **M** (Manual) (manuellt).
- Föraren trycker på gaspedalen.
- Oljenivåmätning påbörjas.
- ESS-knappen trycks in.
- Hanteringen av luftkonditioneringen ändras.
- Fordonsrullning har upptäckts.
- Tidsgräns på 3 minuter är nådd.

Eco Start/Stopp-funktion inaktiveras om någon eller flera av situationerna nedan gäller:

- Växelväljaren är i läge **N**, **R** eller **M**.
- Fordonsbatteriets laddningstillstånd är under 50 %.

- Fordonet står i en brant lutning.
- Bromspedalen är inte tillräckligt nedtrampad.
- Förarens säkerhetsbälte används inte och förardörren är inte ordentligt stängd.
- Motorhuven är inte ordentligt stängd.
- Motor, växellåda eller batteri har inte nått optimal temperatur.
- Dubbelväxlad fördelningsväxel är i lågväxel.
- Off-Road Mode (terrängläge) eller Wading Mode (vadningsläge) är aktivt.
- Utetemperaturen är för låg eller hög.
- En släpvagn är kopplad.

VARNING ”Nedklassning” EU6e-bis (om tillämpligt)

I sammanhang omfattande EU6e-bis-förordningar, hänvisar "nedklassning" vanligtvis till en minskning av motoreffekt eller prestanda för att uppfylla utsläppsnormerna. Under uppvärmningscykeln ska fordonet begränsa motorvarvtalet till 3000 varv/min och vridmomentet till 300 Nm i läge **D** och på jämnt underlag utan tillkopplad släpvagn. Fordonets motorvarvtal kan öka till 4000 varv/min beroende på olika faktorer, inklusive men inte begränsat till körning uppför och/eller med en släpvagn vid körning i läge **M** eller **D**. Detta säkerställer överensstämmelse med standard EU6e-bis. När dessa begränsningar är aktiva ska varningen "Engine Warming Up" (Varmkörning motor) visas på infotainmentskärmen.



FÖNSTER OCH SPEGLAR

Fönster

VARNING: Fönsteromkopplare kan manövreras av alla passagerare. Det är viktigt att de inte missbrukas på något sätt. Förare måste informera alla passagerare om den möjliga faran och se till att alla hinder är borta innan de höjer fönstret.

VARNING: Det är viktigt att när fönstren är öppna måste passagerarna hålla sina händer och armar inne i fordonet för att undvika skador. Det är också viktigt att föremål, såsom långa föremål eller kroppslemmar, inte hänger ut genom fönstren eftersom det kan orsaka allvarliga skador eller en krasch.

VARNING: Vid transport av husdjur är det viktigt att kontrollera att de inte kan nå fönsteröppningen och att de är korrekt fastspända för att undvika skador eller en olycka.

NOTERA: Det rekommenderas att applicera en vattenavvisande beläggning på framdörrarnas fönster med jämna mellanrum. Detta kommer att hjälpa till att rensa vatten från fönstren, vilket förbättrar förarens sikt.

Tändningen måste vara påslagen för att fönstren ska fungera. Om strömmen bryts, t.ex. en batteriurkoppling eller om tändningen stängs av, kommer fönstren inte att fungera som förväntat.

NOTERA: Fönstren kommer att fortsätta att ha ström upp till 60 sekunder efter det att tändningen har stängts av.

Förar- och passagerarfönstren i både främre och bakre stolarna manövreras elektriskt med knappar i dörrarna. Förardörrens kontrollpanel består av fyra omkopplare för att låta föraren manövrera alla fönster. Omkopplaren för att manövrera passagerarfönstren är en enkel omkopplare i var och en av passagerardörrarna.

Tryck på fönsteromkopplaren tills fönstret rör sig, släpp den sedan och fönstret fortsätter att öppnas. Du kan stoppa detta med ytterligare ett tryck på omkopplaren.

För att stänga fönstret, dra i fönsteromkopplaren och håll i den på det sättet tills fönstret stängs. Det finns ingen snabbstängningsfunktion när fönstret stängs.

NOTERA: Ingen klämskyddsfunktion är tillgänglig.

Ytterspeglar

De yttre standardbackspeglarna är manuellt justerbara om inte tillvalet Eluppvärmda ytterbackspeglar har valts. De eluppvärmda ytterspeglarna är elektriskt justerbara med hjälp av spegelkontrollplattan på förardörren. Tryck spegelomkopplaren åt vänster eller höger för att välja den sida som ska justeras. Flytta riktningsplattan uppåt, nedåt, åt vänster eller höger för att justera den valda spegeln.

Hopfällbara speglar

VARNING: Var försiktig med att fälla in och fälla ut speglarna. Att fälla in speglarna med kraft kan skada fordonet.

VARNING: Kör inte med speglarna infällda, det minskar sikten runt fordonet och kan leda till en krock.

VARNING: Efter att ha fällt ut speglarna, justera speglarna för att säkerställa god sikt innan du kör. Underlåtenhet att göra detta kan resultera i en krock.

Ytterspeglarna kan fällas in manuellt, detta bör göras från utsidan av fordonet.

Eluppvärmda ytterspeglar (TILLVAL)

De uppvärmda ytterbackspeglarna slås på och aktiveras automatiskt när knappen för den uppvärmda bakrutan trycks in .

Värmen stängs av automatiskt efter 30 minuter.

Invändiga speglar

NOTERA: Fordon utrustade med ADAS2 har automatisk dimmerfunktion.

Backspegeln kan bländas av manuellt med spaken (1) placerad under spegeln. Tryck spaken mot fordonets främre del för att spegeln ska bländas av, och återgå till ett icke avbländat läge genom att dra spaken mot bilens baksida.

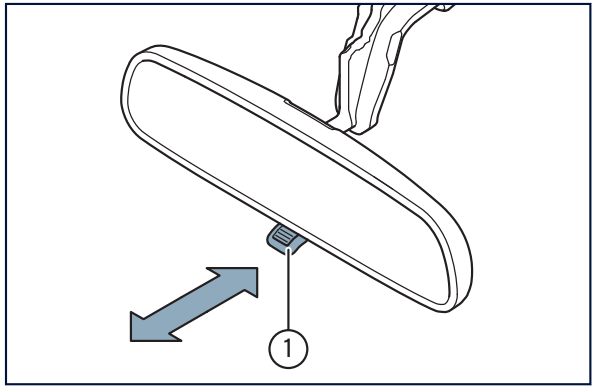

SAFARIFÖNSTER (TILLVAL)

Safarifönstren är placerade i fordonets tak. Safarifönstren kan öppnas delvis för att låta luft strömma in och ut ur fordonet i varmt klimat eller vid torkning av interiören efter tvätt. Safarifönstren kan tas bort helt och förvaras i fordonet.

VARNING: Manövrera inte Safarifönstren när du kör.

VARNING: Se till att mekanismen är helt låst på plats när Safarifönstret öppnats, men inte tagits bort.

VARNING: Ta alltid ett stadigt tag i Safarifönstren och för dem sakta genom öppningen. Att tappa eller dra Safarifönstret snabbt genom öppningen kan leda till skador på fordonet eller allvarliga skador på passagerarna.

VARNING: Tappa inte Safarifönstren på hårda ytor. Hantera alltid med försiktighet.

FÖRSIKTIGHET: Det är viktigt att stänga Safarifönstren vid dåliga väderförhållanden för att undvika vattenskador på fordonets insida.

FÖRSIKTIGHET: Lämna aldrig Safarifönstren delvis öppna eller helt borttagna när du är borta från fordonet.

Så här öppnar du Safarifönstren delvis:

1. Skjut spärrmekanismen mot fordonets framsida.
2. Skjut spärrmekanismen uppåt tills spärrmekanismen är ordentligt nedtryckt och låst på plats.

För att helt ta bort Safarifönstren, följ denna procedur:

1. Öppna Safarifönstren delvis.
2. Skjut den nedre delen av låsmekanismen uppåt. Gör detta tills Safarifönstret och den nedre delen av låsmekanismen lossnar.
3. Skjut Safarifönstret uppåt tills det är möjligt att rikta Safarifönstren bort från fordonets front och frigöra fästena från spärrstödet.
4. Safarifönstret ska hållas med ett stadigt grepp med två händer för att styra in det genom öppningen.

NOTERA: Balansera inte Safarifönstret på fordonstaket när det lossnar.

Förvaringsväska för Safarifönster (om tillämpligt)

VARNING: Förvaringsväskan för Safarifönster måste vara ordentligt fastsatt i fordonet. Om detta inte görs kan förvaringsväskan för Safarifönster flytta sig och orsaka personskador eller skador på fordonet.

FÖRSIKTIGHET: Använd förvaringsväskan för Safarifönster när du flyttar eller transporterar Safarifönstren. Underlåtenhet att göra det kan leda till skador på fordonet och på Safarifönstren.

Det finns en dedikerad förvaringsväska för Safarifönstren för att säkert förvara Safarifönstren direkt efter att Safarifönstren tagits bort från fordonet. Förvaringsväskan för Safarifönster måste vara fastsatt i förankringsringarna på lastutrymmets golv. Se bild nedan:

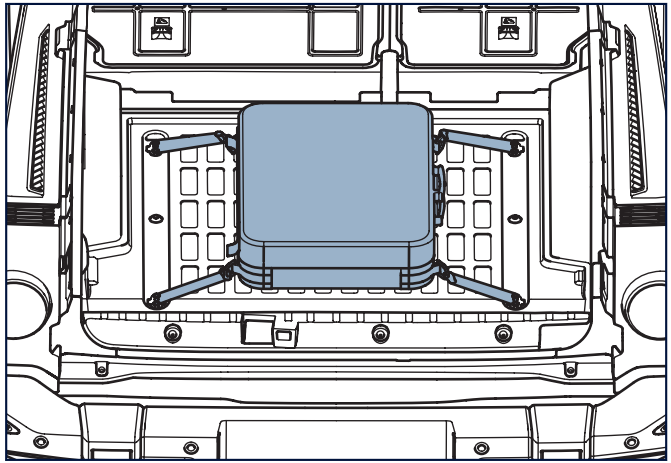

NOTERA: I Station / Utility Wagon ska förvaringsväskan för Safarifönster placeras baktill i fordonet, fastspända i surrningsöglorna för att hållas säkert och på plats.

I Quartermaster måste förvaringsväskan för Safarifönster placeras på någon av de två yttre platserna i baksätet stående med handtagen vända inåt. Respektive säkerhetsbälte måste dras genom båda handtagen och låsas på plats.

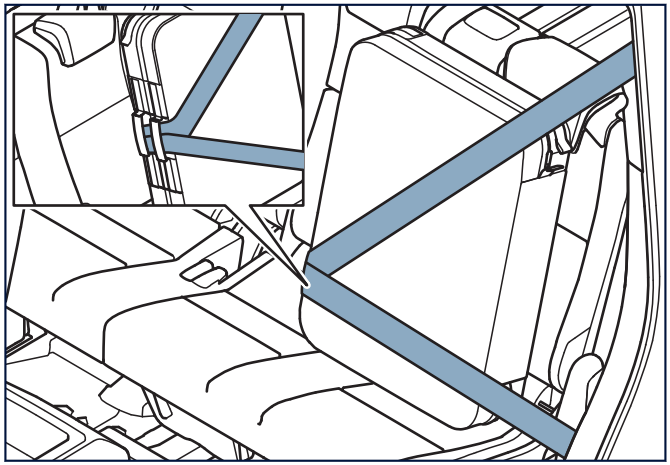

NOTERA: I 2-sitsiga fordon måste förvaringsväskan för Safarifönster placeras i fordonets lastutrymme.

INRE LAMPOR

NOTERA: Innerbelysningens strömställare är placerad i takkonsolen. Strömställaren åsidosätter läslampornas individuella omkopplare och omkopplaren för inställningslampor.

Innerlampor inkluderar första radens, andra radens läslampor och fotutrymmeslampor (om tillämpligt).

Ett enda tryck på knappen kommer att tända innerbelysningen. Tryck igen för att stänga av dem. När funktionen för innerlampor är påslagen lyser en liten LED-lampa på knappen.

Första radens läslampor

Läslamporna i första raden är placerade i kontrollpanelen i taket, mellan föraren och passageraren fram.

Läslamporna är utrustade med individuella strömbrytare. Tryck en gång på strömbrytaren för att tända respektive sida av läslampan och tryck en gång på strömbrytaren för att släcka läslampan.

NOTERA: Om följande villkor är uppfyllda, kommer läslamporna att förbli tända även om lampomkopplarens läge är avstängt.

- *Strömbrytaren för innerbelysningen är påslagen.*
- *Taklampans strömbrytare är inställd på automatik och någon dörr är öppen.*

Andra radens läslampor

Varje läslampa är utrustad med individuella strömbrytare, markerade med en diamantstruktur.

Tryck en gång på strömbrytaren för att tända respektive sida av läslampan och tryck en gång på strömbrytaren för att släcka läslampan.

Omkopplarens infattning vrids på gångjärnet, i mitten av infattningen. Endast en sida av lampan kan tryckas in åt gången.

Omgivningslampor

LAMPA	MONTERINGSPLATS	STANDARD/ TILLVAL
Takkontrollpanel	Takkontrollpanel	Standard
Handskfackslampa	Handskfack	Standard
Fotutrymmeslampa	Under instrumentpanelen	Standard
Omgivningsdörrslampa	Dörrinredning	Tillval

Lampan i takkonsolen och dörrarnas omgivningslampor (om tillämpligt) kommer att tändas under följande förhållanden:

- Halvljus slås på.
- Helljus slås på.
- Strålkastarna är inställda på AUTO.

Handskfacksbelysningen kommer att tändas när facket öppnas, eller släckas när det stängs.

Fotutrymmeslamporna kommer att lysa om kupébelysningens knapp är påslagen eller om belysningsfunktionen är aktiverad. Belysningsfunktionen aktiveras om dörrarna öppnas, nyckel används för att låsa upp dörrarna eller tändningen slås från.

Pöllampor (TILLVAL)

Fordonet kan ha pöllampor installerade.

Om en dörr öppnas tänds respektive pöllampa automatiskt. Om dörren stängs, släcks dörrens pöllampa.

Pöllamporna släcks efter tio minuter om en dörr lämnas öppen och tändningen är avstängd.

Lastutrymmeslampor (endast Station Wagon / Utility Wagon)

Lastutrymmeslampan är placerad i innertaket, baktill i fordonet.

Lastutrymmeslampan tänds när de bakre 30/70-delade dörrarna öppnas. Lastutrymmeslampan släcks när de bakre 30/70-delade dörrarna stängs.

Inställningslampor

NOTERA: Inställningslamporna fungerar oberoende av reglagen för läslampan och innerbelysningen. De tänds automatiskt när dörrarna öppnas, oavsett om läslampan eller innerbelysningen är avstängd.

I funktionen för inställningslampor ingår läslampor på första och andra sätesraden samt lampor i fotutrymmet. Alla lampor tänds eller släcks samtidigt, men de aktiveras automatiskt om inställningslampornas strömställare står i läge ON (PÅ) och en dörr öppnas.

UTVÄNDIGA LAMPOR

Alla utvändiga lampor är förseglade lampenheter med lysdioder (LED) som ljuskälla. Lampenheterna kan inte repareras. Om en lampa eller lampenhet inte fungerar, kontakta din INEOS-godkända partner.

Halvljus

Halvljuset är avsett för användning på natten i områden som är upplysta av gatlyktor, såsom städer och samhällen, eller när du kör i dåliga siktförhållanden. Halvljuset använder ett asymmetriskt ljus för att belysa ett kortare avstånd av vägen framför helljuset för att undvika att blända mötande fordon.

För att slå på halvljuset, vrid änden på den vänstra spaken till läge 3. För att stänga av halvljuset, vrid tillbaka änden på spaken till ”OFF”-läget (AV); läge (1).

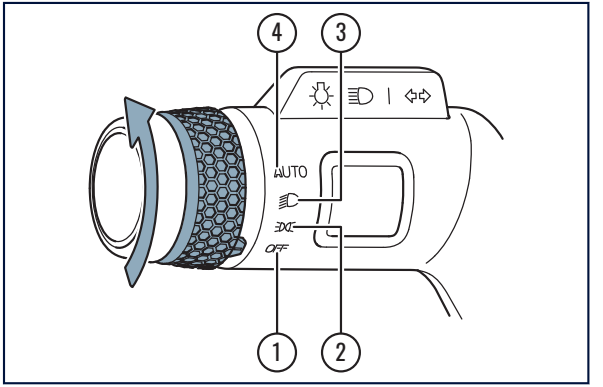

POSITION	STATUS	DEFINITION
1	OFF (AV)	Halvljusljusfunktionerna är avstängda.
2	Sidomarkerings lampor	Sidomarkeringslamporna är tända.
3	Halvljus	Halvljus är aktiverat.
4	AUTO (AUTOMATISKT)	Slår på halvljus automatiskt när sensorerna detekterar tillräckligt lågt omgivande ljus för att tända lamporna.

Sidomarkeringslampor

FÖRSIKTIGHET: Om sidomarkeringslamporna lämnas tända medan motorn är avstängd töms batteriet och de bör därför endast användas under en begränsad tid.

För att tända sidomarkeringslamporna, vrid änden av den vänstra spaken till läge (2).

Automatisk ljusreglering

När den automatiska ljusregleringsfunktionen är påslagen och motorn är igång växlar systemet automatiskt mellan varselljus och halvljusstrålkastare. Detta beror på de yttre

ljusförhållandena och den information som ges av sensorsystemet. När du till exempel kör in i en tunnel, tänds halvljusstrålkastarna automatiskt när det är minimalt med dagsljus. De stängs av igen när du lämnar tunneln och sensorerna känner av bra dagsljus.

För att slå på den automatiska ljusregleringsfunktionen, vrid änden av den vänstra spaken till läge (4).

Den automatiska funktionen växlar mellan varselljus till följande funktioner:

- Lampor fram och bak på.
- Sidomarkeringsljus fram och bak på.
- Halvljus på.
- Nummerskyltsbelysning på.

Helljus

VARNING: Om det slås på med trafik i närheten eller mötande trafik, växla helljuset till halvljuset för att undvika att blända andra förare. Det finns risk för en olycka om mötande förare tillfälligt bländas.

Helljuset används för att belysa vägen på natten när det inte finns några gatlyktor eller om fordonet används i en situation utan belysning, som att köra i terrängen på natten.

För att slå på helljuset, tryck den vänstra spaken bort från föraren, mot fordonets front. För att stänga av helljuset dra den vänstra spaken mot föraren tillbaka till utgångsläget.

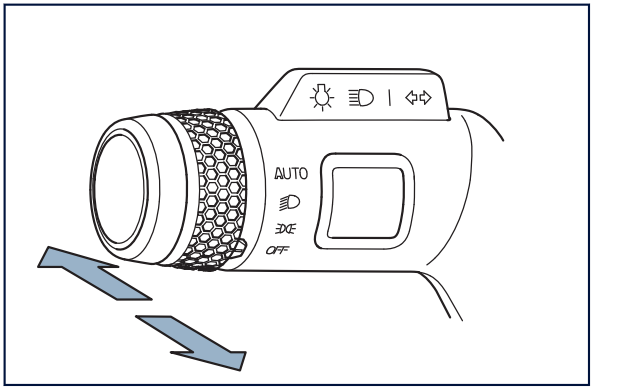

Helljusblink

För att blinka med strålkastaren dra vänster spak mot föraren för att aktivera strålkastaren och släpp sedan tillbaka till utgångsläget för att inaktivera strålkastaren. Detta kommer att resultera i att strålkastaren blinkar på och av en gång. Upprepa för på varandra följande blinkningar av strålkastarna.

Varsellyktor

Varsellyktor ökar bilens synlighet i dagsljus. De slås på automatiskt under dagtid, när motorn är igång.

Blinkers

För att kort blinka, tryck den vänstra spaken uppåt eller nedåt och släpp den sedan. För att blinka kontinuerligt, tryck den vänstra spaken uppåt eller nedåt, tills den vänstra spaken spärras i läge, vilket ger en blinksignal. För att avbryta, flytta tillbaka vänstra spaken till utgångsläget.

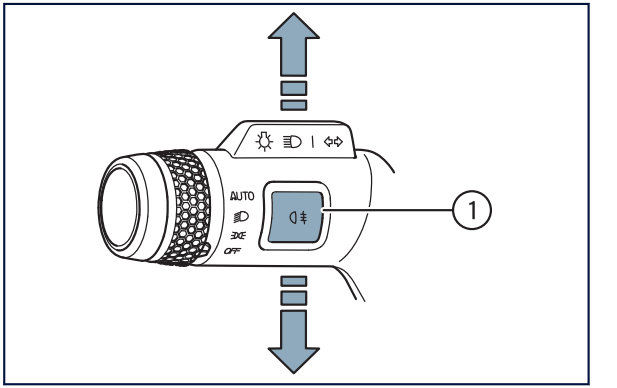

Dimljus bak

VARNING: Tänk på att stänga av dimbakljuset när funktionen inte är nödvändig eftersom det kan blända eller distrahera andra förare.

De bakre dimljusen manövreras genom att trycka på knappen (1) på vänstra spaken.

Det bakre dimljuset är avsett för användning i dimma eller andra ogynnsamma väderförhållanden med dålig sikt.

Varningslampor

NOTERA: När tändningen slås av fortsätter varningsblinkersen att lysa.

Tryck på knappen för varningsblinkers, som finns på mittkonsolen, för att aktivera varningsblinkersen.

När varningsblinkersen är tänd blinkar alla körriktningsvisare. Tryck på samma knapp igen för att släcka varningsblinkersen.

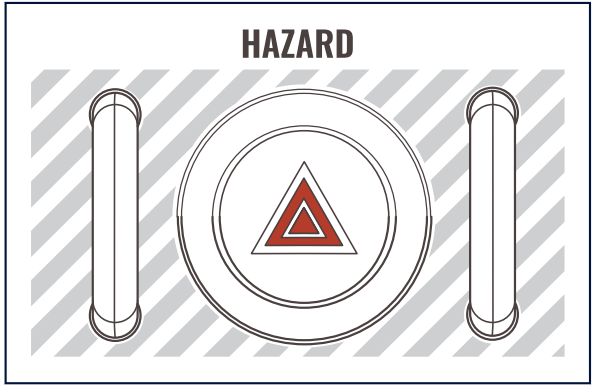

Backlampor

När tändningen är påslagen och backväxeln är vald, kommer backljusen att tändas.

LED extra helljus

LED extra helljus, även kallade arbetsstrålkastare, är extra strålkastare som endast kan aktiveras när helljuset är tänt.

För att manövrera dessa lampor måste tändningen vara påslagen och knappen (10)  på takkonsolen ska tryckas in. Knappen tänds för att indikera att lamporna är klara att använda.

NOTERA: Lamporna kommer att ha samma effekt som helljuset som skapar bländning för mötande trafik.

NOTERA: Användningen av LED extra helljus är endast till för terrängändamål. LED extra helljus kan tillfälligt blända andra trafikanter.

Strålkastarnas räckviddsjustering

VARNING: Det är viktigt att justera strålkastarområdet, beroende på viktfördelningen i fordonet. Underlåtenhet att justera strålkastarnas räckvidd kan tillfälligt blända andra trafikanter.

Fördelningen av vikten i fordonet påverkar höjden på strålkastarna. Justera alltid strålkastarna för att upprätthålla tillräcklig belysning av vägen och utrymmet framför fordonet, utan att blända andra förare och trafikanter. Vrid på tumhjulet  placerat i takkonsolen, till önskat omkopplarläge.

POSITION	LAST
0	Endast förare, eller föraren och alla framstolar upptagna (lastutrymme tomt)
1	Alla stolar upptagna (lastutrymme tomt)
2	Alla stolar upptagna av vuxna (maximalt lastutrymme)
3	Endast förare (maximalt lastutrymme)

Quartermaster lampa för lastplattform och 12 V-eluttag (TILLVAL)

VARNING: Det är kanske inte tillåtet att köra fordonet med lampan för lastplattformen tänd. Lampan för lastplattformen ska vara släckt innan fordonet körs på allmän väg. Kontrollera lokala lagar och förordningar.

VARNING: När du tvättar lastplattformen får du inte spruta eller utsätta lampan för lastplattformen för rengöringsmedel eller kemikalier. Underlåtenhet att göra det kan leda till skador på lampan för lastplattformen och på linsen.

VARNING: Undvik att spola av eller tvätta lastplattformens lampa. Om du använder en slang eller högtryckstvätt på lastplattformens lampa kan lampan, lampglaset och/eller fordonskomponenter skadas.

Följ denna procedur för att aktivera lampan på lastplattformen på Quartermaster:

1. Slå på fordonets tändning.
2. Ställ om PWR-knappen i takkonsolen till ON (PÅ).
3. Vidrör det vita området på linsen på lampan på lastplattformen med handen i 2 sekunder.

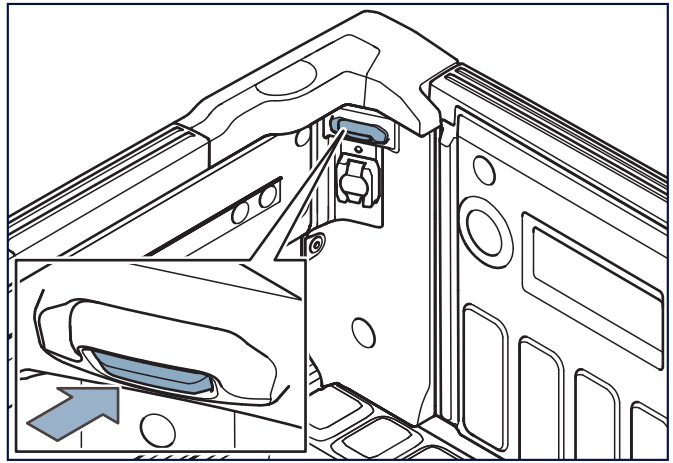

Följ denna procedur för att avaktivera lampan på lastplattformen på Quartermaster:

1. Vidrör den upplysta linsen på lastplattformens lampa med handen i 1 mer än sekund.
2. Slå från med PWR-knappen placerad i takkonsolen.

NOTERA: Om lampan på lastplattformen inte stängs av manuellt kan den stängas av automatiskt efter 60 minuter.

NOTERA: Kapacitiva sensorn för lastplattformens lampa är utformad för att minimera risken för att lampan tänds genom självkapacitans vid regn och vattenspolning, men det är inte säkert att den fungerar i alla användarfall.

NOTERA: Torka bort eventuellt överflödigt vatten från den vita linsytan och se till att händerna är torra när du tänder eller släcker lampan på lastplattformen.

NOTERA: Om försörjningsbatteriets spänning sjunker under 10 V, stiger över 16 V eller om motorn startas, kan lastplattformens lampa stängas av automatiskt.

NOTERA: Avlägsna smuts, skräp och/eller is från lampan innan du trycker på den för att tända eller släcka.

NOTERA: Ta av handskarna innan du tänder eller släcker lampan på lastplattformen.

VARNING: Undvik att spola av eller tvätta lastplattformens 12 V-eluttag. Om du använder en slang eller högtryckstvätt på lastplattformens 12 V-eluttag kan det orsaka skador på uttaget och/eller fordonets komponenter.

VARNING: Kontrollera att lastplattformens eluttag är fritt från smuts, skräp eller is innan du ansluter några elektriska enheter. Om du inte gör det kan lastplattformens eluttag skadas eller orsaka personskada, vilket kan leda till allvarlig skada eller till och med dödsfall.

Följ denna procedur för att aktivera lastplattformens 12 V-eluttag på Quartermaster:

1. Slå på fordonets tändning.
2. Ställ om PWR-knappen i takkonsolen till ON (PÅ).
3. Anslut den elektriska enheten till lastplattformens 12V-eluttag.

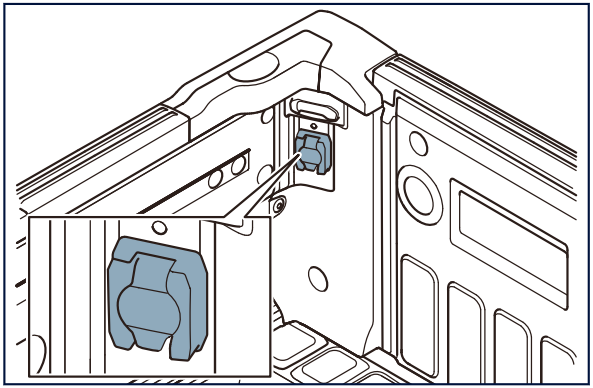

Följ denna procedur för att inaktivera lastplattformens 12 V-eluttag på Quartermaster:

1. Ställ om PWR-knappen i takkonsolen till OFF (AV).
2. Koppla ur alla elektriska enheter från lastplattformens 12 V-eluttag.

NOTERA: Torka bort allt överflödigt vatten från området kring lastplattformens 12 V-eluttag och se till att händerna är torra när du ansluter någon elektrisk enhet till lastplattformens 12 V-eluttag.

NOTERA: Lastplattform 12 V-eluttag, klassificering: 120W / 12V.

NOTERA: Säkringen för 12 V-eluttag på lastplattformen är en 15 A minisäkring, placerad i säkringsdosan i kupéns elcentral som säkring FC23.

* Gäller ej för Double Cab Chassis.

TORKAR- OCH SPOLARSYSTEM

Torkar- och spolsystemet säkerställer fri sikt genom att avlägsna regndroppar från vindrutan och bakrutan under regniga förhållanden. I kombination med spolarsystemet tar den effektivt bort smuts och damm från vindrutan. Detta system är avgörande för säker körning, eftersom det bibehåller optimal sikt på vägen.

Vindrutetorkare

Den högra spaken hanterar torkare, spolar- och torkarfunktionen. För att växla mellan främre torkarnas lägen, tryck högra spaken uppåt eller dra spaken nedåt.

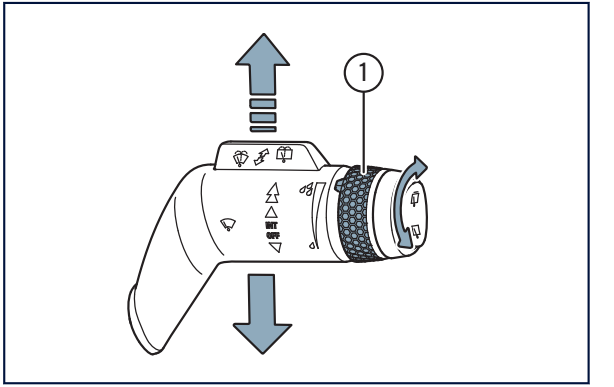

LÄGEN	DEFINITION
OFF (AV)	För att stänga av vindrutetorkarna, dra högra spaken till det nedersta viloläget.
SNABB AVTORKNING	En kort tryckning på högra spaken från avstängt läge aktiverar ett enkelt slag för vindrutetorkarna, som återgår till avstängt läge när spaken släpps.
INTERMITTENT	Tryck hägra spaken uppåt ett klick för att aktivera intermittenta torkarläget. Justera den intermittenta slaghastigheten med hjälp av vridreglaget (1). Om reglaget vrids bort från föraren ökar hastigheten, medan den minskar om väljaren vrids mot föraren.

LÄGEN	DEFINITION
LÅG HASTIGHET	Tryck högra spaken två gånger uppåt från off-läget för att aktivera kontinuerligt torkarläge med låg hastighet.
HÖG HASTIGHET	Tryck högra spaken uppåt tre gånger från off-läget för att aktivera torkarläge med hög hastighet.

Bakrutetorkare (om tillämpligt)

Bakrutetorkaren manövreras med en treläges vippknapp, placerad på änden av högra spaken.

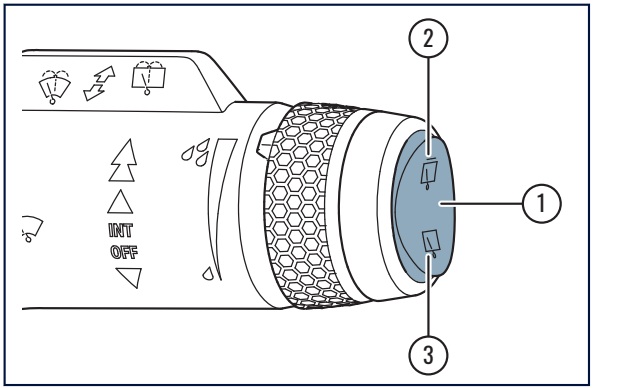

KNAPP	HASTIGHETSBESKRIVNING
1	För att stänga av torkaren, se till att både den övre (2) och den nedre (3) delen av strömbrytaren sticker ut från högra spakens ände.
2	För att aktivera läget för intermittenta torkare, tryck på den övre knappen (2) tills den ligger i linje med högra spakens ände.
3	För att aktivera läget för kontinuerlig torkning, tryck nedtill på knappen tills den ligger i linje med högra spakens ände.

Vindrutespolare

Spolning och torkaren styrs genom att trycka högra spaken bort från, eller dra den mot, föraren.

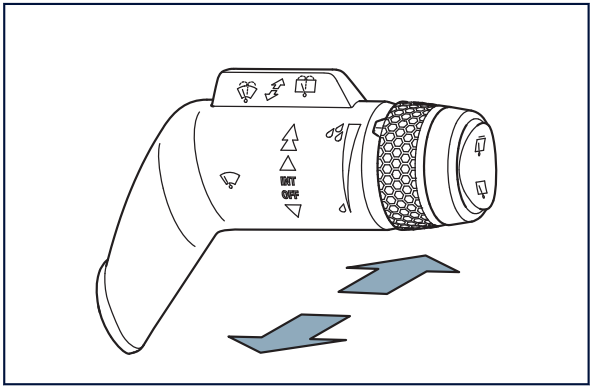

Om du tillfälligt trycker bort högra spaken från föraren, aktiveras den bakre spolaren (om tillämpligt) och bakre torkaren (om tillämpligt) kommer att utföra ett kontinuerligt svep under en viss tid. Om högra spaken tillfälligt dras mot föraren aktiveras de främre spolarna och torkarna utför ett låghastighetssvep under en inställd tid.

Spaken kommer att återgå till viloläget så snart den släpps.

Uppvärmda vindrutespolarmunstycken (TILLVAL)

Spolarmunstyckena värms upp automatiskt i kallt väder för att förhindra att spolarvätskan fryser. De kan även aktiveras manuellt med hjälp av knappen för uppvärmd bakrut,a (11)  placerad på mittkonsolen.

HANDBROMS

VARNING: Vid parkering av fordonet måste bromspedalen vara helt nedtryckt och det är viktigt att växellådan placeras i parkeringsläge (P). Sedan ska handbromsen dras åt för att hålla fordonet på plats. Lämna inte fordonet i en sluttning utan att ha genomfört dessa två steg. Att inte följa denna instruktion kan leda till kroppsskada eller dödsfall.

FÖRSIKTIGHET: Dra inte åt handbromsen förrän fordonet har stannat helt. Om du drar i handbromsspaken medan fordonet är i rörelse låses de bakre bromsarna och det kan göra fordonet instabilt eller leda till att handbromsen inte fungerar.

FÖRSIKTIGHET: Under körning måste handbromsspaken vara helt släppt, annars kan bromsarna överhettas och skada fordonet.

För att släppa:

1. Tryck och håll ned bromspedalen ordentligt.
2. Dra handbromsspaken något uppåt.
3. Tryck på knappen på toppen av handbromshandtaget.
4. Sänk handbromsspaken helt.

Att aktivera:

1. Stanna fordonet helt innan du drar åt handbromsen.
2. Tryck och håll ned bromspedalen ordentligt.
3. Dra handbromsspaken så långt som möjligt utan att trycka på knappen på toppen av handbromshandtaget.

Dra i handbromsspaken tillräckligt för att hålla fordonet stillastående vid fullt stopp efter att du har släppt upp bromspedalen. Beroende på lutning och nyttolast måste

handbromsspaken dras ytterligare och växellådan måste placeras i parkeringsläge (P). Om handbromsen inte håller fordonet stilla efter att bromspedalen släppts, måste fordonet kontrolleras av en INEOS-godkänd partner.

DRIVLINA

Drivlinan överför kraft som genereras av motorn till hjulen. Den tillhandahåller alltså vridmomentet för ditt fordon ska röra sig framåt eller bakåt.

Automatisk växellåda

VARNING: Om det uppstår ett fel kanske du inte kan växla. Om detta händer, ring närmaste INEOS-godkända partner för support.

Fordonets växellåda kombinerar funktionerna hos en automatisk växellåda med möjlighet till manuell växling.

Fordonet använder en 8-växlad automatisk växellåda och en dubbelväxlad fördelningsväxel. Att använda en dubbelväxlad fördelningsväxel ger arton växlar: sexton framåt och två bakåt. Den dubbelväxlade fördelningsväxeln har också en mittdifferential, som fördelar drivningen till både fram- och bakaxeln, vilket ger permanent fyrhjulsdrift.

Växelväljarpositioner

Växelväljaren används för att växla mellan växellägena.

Växelväljaren kopplar in något av följande:

SYMBOL	VÄXELLÄGE	DEFINITION
P	Parkering	Växellådan är låst i ett parkerat läge och kan inte röra sig eller rulla. Välj bara parkering **P** när fordonet inte rör sig eller rullar.
R	Backning	Fordonet rör sig i riktning bakåt. Välj bara backning **R** när fordonet står stilla.
N	Neutral	Fordonet kan skjutas för att rulla utan ström.*
D	Körning	Alla växlar för framåtkörning väljs automatiskt.
M/S	Manuell växling	Föraren växlar manuellt med hjälp av växelväljaren.

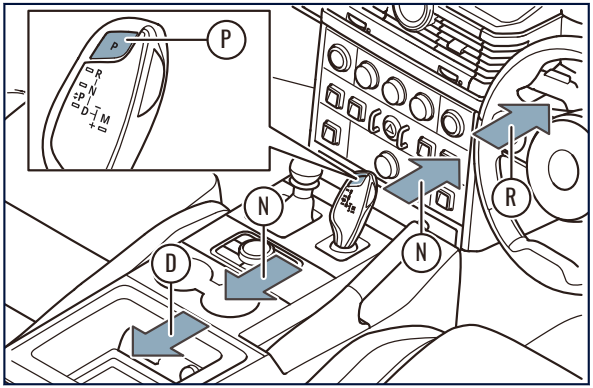

Parkering aktiveras automatiskt när:

- Förarens säkerhetsbälte är avtaget.
- Förardörren inte är ordentligt stängd.
- Motorn är avstängd och växellådan fortfarande befinner sig i körning eller backning.

* - Skjut eller rulla inte för mycket, det kan leda till skador på den dubbelväxlade fördelningsväxeln och/eller andra fordonskomponenter.

Växelval

VARNING: Behåll trycket på bromspedalen för att förhindra att fordonet rör sig efter att du har valt ett växelläge.

För att manövrera växelväljaren, följ detta förfarande:

1. Se till att förarens säkerhetsbälte är fastspänt.
2. Tryck och håll ned bromspedalen.

3. Håll knappen intryckt för att frigöra växelväljarlåset.

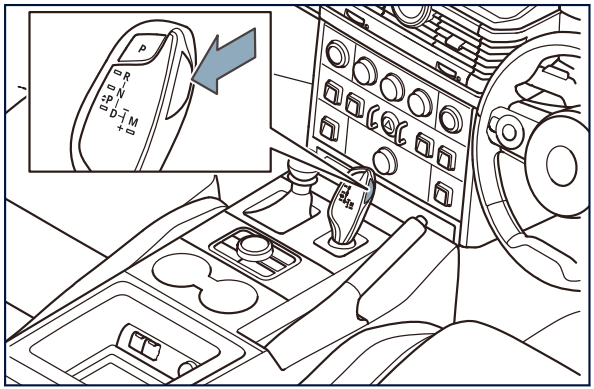

4. Tryck växelväljaren i önskad riktning. Växelväljaren återgår automatiskt till mittläget när den släpps.
5. Släpp upp bromspedalen.

NOTERA: Lägg i backen endast när fordonet står stilla.

Biltvättsfunktion

Det nedanstående förfarandet försätter fordonet i ett tillstånd för säker rullning.

1. Lägg i neutralläget **N** samtidigt som du trycker på bromspedalen.
2. Stanna motorn.
3. Slå omedelbart på tändningen (läge 2) utan att starta motorn.
4. Biltvättsfunktionen är nu aktiverad, vilket gör att fordonet kan skjutas eller dras genom biltvätten vid behov.

NOTERA: Om tändningen inte är påslagen kommer parkeringsläget att kopplas in efter flera minuter.

Aktivering av manuellt läge (M/S) och växling

VARNING: Låt inte motorn varva för högt och/eller gå på varvtalsbegränsaren under en tid. Om fordonet varvar på begränsaren under en tid

riskerar du överhettning och potentiellt komponentfel. Detta kommer att resultera i ett behov av återställning av en INEOS-godkänd partner.

Den 8-växlade växellådan är automatisk, men föraren kan växla till manuellt läge. Det kan bli nödvändigt att byta till manuellt läge när du kör nedför en brant backe.

För att aktivera manuellt läge, följ nedanstående förfarande:

1. Skjut växelväljaren åt **vänster** från läge **D**.

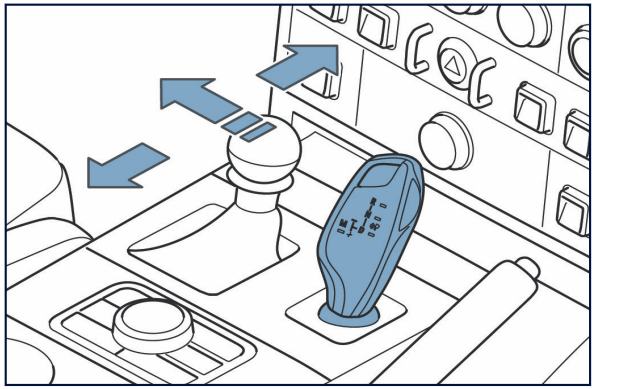

2. Använd växelväljaren för att växla manuellt:

> För att växla ned, tryck växelväljaren framåt.

> För att växla upp, dra växelväljaren bakåt.

NOTERA: Växellådan växlar automatiskt i vissa situationer. Till exempel när tröskeln för varv per minut (RPM) nås.

För att lämna manuellt läge, tryck tillbaka växelväljaren till läge **D**.

Växlingsindikator

Växlingsindikatorn är utformad för att minska bränsleförbrukningen genom att rekommendera den mest lämpliga växeln vid användning av manuellt läge.

Beroende på körsituationen och fordonets utrustning kan systemet rekommendera att hoppa över en eller flera växlar. Vägens skick, trafiktäthet och säkerhet bör även fortsättningsvis vara avgörande för valet av den bästa växeln. Därför är föraren fortfarande ansvarig för att välja rätt växel för en given situation.

NOTERA: Systemet kan inte inaktiveras i manuellt driftläge.

Informationen visas på infotainmentskärmen i form av en pil och den rekommenderade växeln. Denna finns bredvid bränslenivåmätaren.

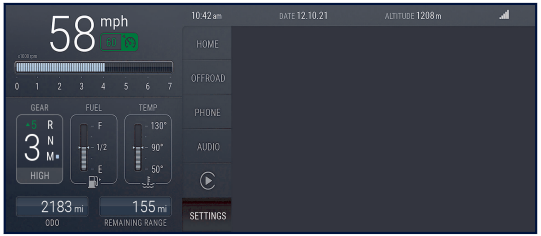

NOTERA: Systemet anpassar växlingsinstruktionerna efter körförhållandena. Till exempel lutning eller last och körstil, såsom effektbehov, acceleration och inbromsning.

Dubbelväxlad fördelningsväxel

Den dubbelväxlade fördelningsväxeln är utformad för att hjälpa föraren vid terrängkörning eller bogsering. Den dubbelväxlade fördelningsväxeln tar emot kraft från växellådan och skickar den till både fram- och bakaxeln. Positionerna är "High" (Hög), "High Lock" (Hög låst), "Low" (Låg) eller "Low Lock" (Låg låst).

Aktivering fördelningslådans väljarlägen

VARNING: Lågt intervall bör användas för terrängkörning eller vid vadning. Lågväxeln bör inte användas på allmänna vägar.

Den dubbelväxlade fördelningsväxeln har en låsring som måste dras uppåt innan ett annat läge kan väljas.

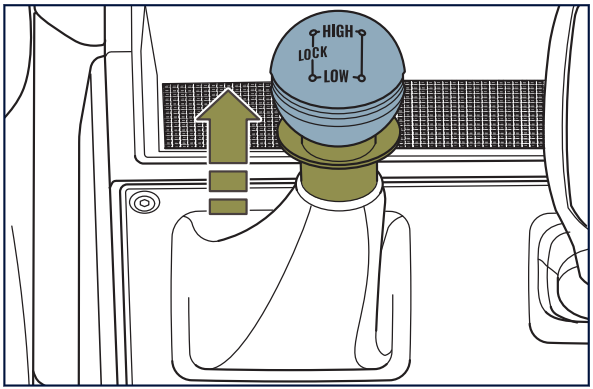

För vänsterstyrda fordon är "LOCK" placerat på höger sida av fördelningsväxellådans väljare, bort från föraren.

VARNING: Behåll trycket på bromspedalen för att förhindra att fordonet rör sig efter att du har valt ett växelläge.

FÖRSIKTIGHET: Se till att väljaren för den dubbelväxlade fördelningsväxeln är helt inkopplad i antingen hög eller låg växel, innan du väljer körning med växelväljaren.

Den dubbelväxlade fördelningsväxelns lägen kopplar in följande:

HIGH (HÖG) – Högväxel används för all normal landsvägskörning och för terrängkörning över torr, jämn terräng.

LOW (LÅG) - Lågväxel bör användas för att komma igång från ett stoppat läge med tung last, manövrera i låga hastigheter

med släp eller köra över utmanande terräng i låga hastigheter. Använd inte "LOW" (LÅG) på allmänna vägar.

För att växla mellan "HIGH" (HÖG) och "LOW" (LÅG) måste fordonet stå stilla och växellådan måste vara i neutralläge **N** på växelväljaren.

Den dubbelväxlade fördelningsväxeln kan sättas i neutralläge för att bogsera eller rulla fordonet. Om motorn är igång måste automatväxellådan vara i neutralläge. Först måste fordonet säkras med klossar, detta kommer att stoppa fordonet att rulla. Lyft kragen på väljaren för dubbelväxlade fördelningsväxeln och växla till en mittpunkt mellan låg och hög växel. Observera att väljaren inte kommer att låsas på plats. Under fordonet finns sedan "neutralskruven" på den dubbelväxlade fördelningsväxeln. Skruven måste vridas medurs, skruva inåt tills den inte kan gå längre. När skruven har skruvats in, kommer fordonet så långt det är möjligt att vara i neutralt läge.

"Neutralskruven" kan identifieras med ordet "NEUTRAL" och en riktningspil, båda synliga på den dubbelväxlade fördelningsväxeln. Detta bekräftar rotationen medurs för att uppnå fordonets neutrala status.

VARNING: Skruva inte "neutralskruven" på dubbelväxlade fördelningsväxeln moturs, såvida inte fordonets växellåda redan är i neutralläge och du återför fordonet till körläge. Om skruven vrids åt fel håll eller tas bort, så KOMMER det att resultera i allvarliga skador på den dubbelväxlade fördelningsväxeln.

FÖRSIKTIGHET: Använd inte pneumatiska verktyg eller elektriska verktyg på "neutralskruven". "Neutralskruven" måste vridas försiktigt.

FÖRSIKTIGHET: Detta är en nödneutral, endast för bärgning och bogsering.

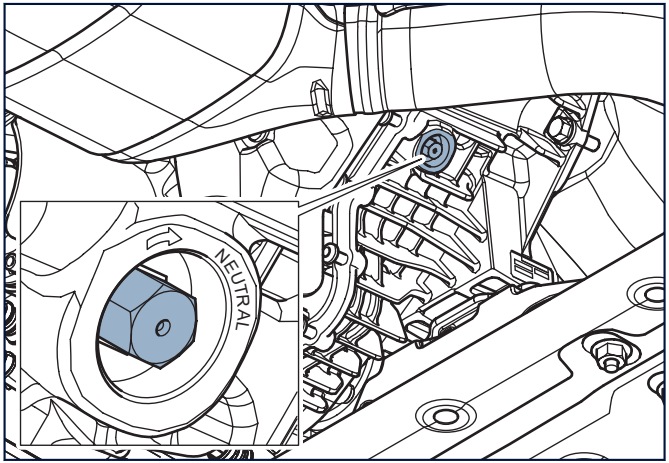

VARNING: När du återställer fordonet från neutralläget efter bogsering eller rullning är det viktigt att skruven vrids moturs, men endast tills skruvhuvudet är plant och i nivå med dubbelväxlade fördelningsväxeln. Mer än detta kommer att resultera i allvarlig skada på den dubbelväxlade fördelningsväxeln.

Differentialer

VARNING: Felaktig drift och användning av differentialen kan vara farligt. Detta kan resultera i komponentfel och skada på fordonet, till och med skada eller dödsfall, om en större komponent går sönder.

VARNING: Spärrade differentialer kan orsaka instabilitet på ytor med hög friktion. Detta kan orsaka en incident där fordon eller person skadas.

VARNING: Spärra aldrig den främre differentialen vid körning nedför. Fordonets köregenskaper kan försämras avsevärt. Det är farligt och kan leda till en olycka eller personskada.

VARNING: Det är möjligt att köra fordonet i upp till 70 km/h (43 mph) medan differentialerna är inkopplade. Försiktighet måste iakttas eftersom stabilitetsfunktionerna INTE är aktiv med differentialerna inkopplade. Underlåtenhet att

iaktta försiktighet kan leda till skada på fordonet, personskada eller till och med dödsfall.

FÖRSIKTIGHET: Med differentialspärrarna aktiverade, kratiga svängvinklar kan belasta drivlinan på ytor med bra fäste. Detta kommer att belasta komponenterna och kan leda till skador på fordonet.

FÖRSIKTIGHET: Använd endast differentialspärren på ytor med sämre fäste som snö, sand eller lera.

FÖRSIKTIGHET: Om fordonet körs på normala vägbanor med en differential spärrad kommer styrningen att kännas stel, däcken slits för mycket och kraftöverföringen "knyter sig". Detta sätter kraftöverföringen under överdriven belastning och kan orsaka fel i förtid, som kanske inte täcks av garantin.

FÖRSIKTIGHET: Vid behov måste differentialspärrarna kopplas in innan du angriper ett hinder. Koppla ur differentialspärrarna omedelbart efter att hindret har passerats. Långvarig användning kan leda till termisk överbelastning och permanent skada på systemet.

Bilen är utrustad med **tre låsbara differentialer** (fram, mitt och bak) för maximalt terränggrepp. Dessa gör att kraften fördelas jämnt mellan hjulen, vilket förhindrar hjulspinn och förbättrar greppet i utmanande terräng.

NOTERA: Det rekommenderas att endast utbildade eller erfarna förare ska använda differentialspärren.

Permanent 4x4

Permanent 4x4 är ett system som driver alla fyra hjulen hela tiden och det kan användas kontinuerligt på alla underlag inklusive asfalterade vägar/ytor med bra fäste. Den extra funktionen hos en differential som är inbyggd i fördelningsväxeln gör det möjligt att använda fyrhjulsdrift hela tiden. Varje däck har cirka 25 % tillgänglig dragkraft när marken är plan med en jämn yta.

Mittdifferentialspärr

FÖRSIKTIGHET: Differentialen ska endast spärras när fordonet körs på ytor med låg friktion. Att spärra differentialen på ytor med hög friktion kan belasta drivlinans komponenter.

VARNING: Ingen av differentialerna ska spärras på ytor med hög friktion. En spärrad differential kommer att allvarligt påverka kördynamiken på ytor med hög friktion, vilket gör fordonet instabilt och farligt att köra. Detta kan resultera i en olycka, allvarlig skada eller förlust av liv.

Fordonet är försett med en spärrbar mittdifferential, som väljs av fördelningsväxelns väljare. När differentialen inte är spärrad låter den de två axlarna köras med olika hastigheter för att uppfylla kraven för varje axel. Till exempel när du svänger.

Med en öppen mittdifferential, om ett enstaka hjul på antingen fram- eller bakaxeln tappar greppet, kommer förmågan för något av hjulen på fordonet att överföra drivkraften till vägbanan att minska kraftigt eller helt förloras.

Spärrning av mittdifferentialen kommer att fördela vridmomentet jämnt till fram- och bakaxeln hela tiden, vilket innebär att om ett enskilt hjul tappar dragkraft, kommer det bara att begränsa respektive axels förmåga att överföra drivningen till vägen. Den andra fordonsaxeln kommer inte att påverkas. På ytor med låg friktion kan spärrning av mittdifferentialen ofta förbättra fordonets förmåga att överföra drivkraften till underlaget och förbättra fordonets totala dragkraft.

Spärrbara bakre och främre differentialer (TILLVAL)

VARNING: När den främre differentialen är spärrad är fordonets styrmöjligheter kraftigt begränsade.

Föraren kan spärra de bakre och främre differentialerna inifrån kupén.

När en differential är spärrad kommer båda hjulen på den påverkade axeln att rotera med samma hastighet för bättre grepp på svåra körytor.

NOTERA: När de bakre och/eller främre differentialerna är låsta, inaktiveras Electronic

Stability Control (elektronisk stabilitetsstyrning) och det låsningsfria bromssystemet automatiskt.

Hur man spärrar bakre och främre differentialerna

VARNING: Aktivera inte den bakre och främre differentialspärren om ett eller flera hjul snurrar, eftersom det kan skada transmissionen.

FÖRSIKTIGHET: Differentialerna får endast spärras vid terrängkörning på lösa och hala underlag. Lås alltid upp differentialerna vid normal körning på väg eller så fort en hal yta nås, även om låg växel väljs i fördelningsväxeln. Om du inte gör det kommer styrningen att kännas stel, däcken slitas för mycket och kraftöverföringen knyter sig, vilket kan orsaka skador på växellådan.

FÖRSIKTIGHET: Om kontrollampan för differentialspärren lyser orange betyder det att differentialerna är inkopplade. Om kontrollampan blinkar till och från orange betyder det att differentialerna kopplas in. Om det finns ett fel kommer kontrollampan att lysa rött. Kontakta din INEOS-godkända partner om kontrollampan lyser rött.

De bakre och främre differentialerna kan spärras och frigöras med två knappar i takkontrollpanelen. Både bakre och främre differentialens knappar har en liten lysdiod som tänds när differentialerna är inkopplade.

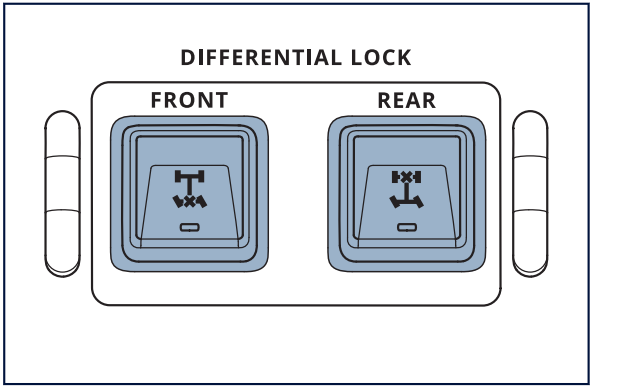

Differentialspärrsekvens:

1. Fördelningsväxeln i "LOW LOCK" (LÅGT LÅST) läge.
2. Bakre differentialspärr.
3. Främre differentialspärr.

För att spärra den bakre differentialen, tryck in och håll ned bakre differentialspärrens knapp i en sekund medan du följer de angivna förhållandena:

- Motorn går.
- Fördelningsväxeln i "LOW LOCK" (LÅGT LÅST) läge.
- Hastighet under 15 km/h (9 mph).
- Gaspedalsanvändning under 40 %.
- Inga spinnande hjul.
- Systemet Electronic Stability Control (elektronisk stabilitetsstyrning) får inte stödja föraren aktivt när differentialerna slås på.

NOTERA: Om fordonet står stilla och du trycker på bakre differentialspärrens knapp i en sekund, blinkar lysdioden på bakre differentialspärrens knapp. När du börjar flytta fordonet kommer differentialspärrens status att vara synlig på kontrollpanelen.

För att spärra den främre differentialen, tryck och håll ned den främre differentialspärrens knapp i en sekund medan du följer de angivna förhållandena:

- Motorn går.
- Fördelningsväxeln i "LOW LOCK" (LÅGT LÅST) läge.
- Hastighet under 15 km/h (9 mph).
- Bakre differentialspärr inkopplad.
- Inga spinnande hjul.
- Systemet Electronic Stability Control (elektronisk stabilitetsstyrning) får inte stödja föraren aktivt när differentialerna slås på.

NOTERA: Om den främre differentialspärrens knapp trycks in innan den bakre differentialspärren har aktiverats, kommer knappens ljusdiod att blinka en gång och den främre differentialspärren kommer inte att aktiveras.

NOTERA: Om fordonet står stilla och den bakre differentialspärren redan har aktiverats. Du kan trycka på den främre differentialspärrens knapp i en sekund, lysdioden på främre differentialspärrens knapp blinkar. När du börjar flytta fordonet kommer differentialspärrens status att vara synlig på kontrollpanelen.

För att låsa upp den främre eller bakre differentialen krävs ett kort knapptryck. Detta kan göras i alla körförhållanden.

Om du kopplar ur den bakre differentialspärren innan du kopplar ur den främre differentialspärren, kommer både den främre och bakre differentialen att kopplas ur.

NOTERA: Om du kopplar ur mittdifferentialspärren innan du kopplar ur den bakre och främre differentialspärren, kommer alla tre differentialerna att kopplas ur.

Vid upplåsning av de främre och bakre differentialspärrarna utför fordonet en tillståndskontroll. Fordonet använder hjulhastighetssensorerna för att avgöra om hjulen över en axel roterar med olika hastighet och därmed bekräfta att differentialen har låsts upp. Kontrollen kan ta lite tid eftersom det beror på fordonets aktuella rörelse för att upptäcka rätt tillstånd. Körning i låga hastigheter medan du styr fordonet åt vänster och sedan åt höger kan minska tiden för detektering av tillstånd.

FORDONSLASTNING

VARNING: När du lastar stora föremål eller tunga föremål, var försiktig och gör detta med hjälp av flera personer. Det rekommenderas också att lämplig lastutrustning används där det är möjligt för att undvika personskador eller dödsfall.

VARNING: Att lasta fordonet med tunga föremål kan förändra fordonets köregenskaper. Var försiktig när du kör med tung last.

VARNING: Se till att lasterna är säkrade på plats vid transport av tunga laster. Det är farligt att köra fordonet med tung last som rör sig under transporten.

Utvändigt verktygsbälte (TILLVAL)

VARNING: Det utvändiga verktygsbältet (och alla föremål som är anslutna till det) kan endast användas i terräng. Användning på väg är förbjuden. Lastutrustning på utsidan av fordonet kan ändra köregenskaperna. Användare bör inte lasta fordonet, några tillval eller tillbehör (eller någon del av dem) utöver deras avsedda kapacitet. Felaktig användning av fordonet eller annan utrustning kan vara osäker och kan resultera i egendomsskada och/eller skada på användare och/eller andra parter.

Det utvändiga verktygsbältet är placerat på fordonsdörrarna och för Station / Utility Wagon under tredje radens fönster/panel. Det levereras med fyra Quick Release Tie-Down-ringar, som går in i de fördefinierade platserna längs bältet.

LAST PER KROK			
ÖVRE VERKTYGSSKENA		NEDRE VERKTYGSKROKAR	
Framdörr	10 kg (22 lb)	Framdörr	5 kg (11 lb)

LAST PER KROK			
ÖVRE VERKTYGSSKENA		NEDRE VERKTYGSKROKAR	
Bakdörr	15 kg (33 lb)	Bakdörr	10 kg (22 lb)
Bakskärm[Q]	15 kg	Inte tillgänglig	Inte tillgänglig

TOTAL BELASTNING PER SKENA/UPPHÄNGNINGSKROK (DÖRR)			
ÖVRE VERKTYGSSKENA		NEDRE VERKTYGSKROKAR	
Framdörr	45 kg (99 lb)	Framdörr	15 kg (33 lb)
Bakdörr	35 kg (77 lb)	Bakdörr	20 kg (44 lb)
Bakskärm [Q]	40 kg (88 lb)	Inte tillgänglig	Inte tillgänglig

Q - Ej tillämpligt för Quartermaster.

Invändiga verktygsskenor och Verktygsskenor på lastplattform (TILLVAL)

VARNING: Se till att utrustningen i lastutrymmet är säker, användare bör inte lasta fordonet, några tillval eller tillbehör (eller någon del av dem) utöver deras avsedda kapacitet. Felaktig användning av fordonet eller annan utrustning kan vara osäker och kan resultera i egendomsskada och/eller skada på användare och/eller andra parter.

De invändiga verktygsskenorna är placerade på lastutrymmesgolvet i Station / Utility Wagon. Verktygsskenor i lastutrymmet är i Quartermaster placerade i lastutrymmet. De är försedda med fyra Quick Release Tie-Down Rings (förankringsringar med snabbkoppling) som går in i de fördefinierade platserna längs skenan.

NOTERA: Varje Loadbay Utility Rail (Verktygsskena på lastplattform) och varje Quick Release Tie-Down Ring (förankringsring med snabbkoppling) kan motstå en kraft på 3,5 kN. Det minsta avståndet mellan Quick Release Tie Down Rings (förankringsringar med snabbkoppling) per varje Loadbay Utility Rail (Verktygsskena på lastplattform) måste vara 700 mm. Om mer än en förankring installeras med ett avstånd som är mindre än 700 mm måste kraften på 3,5 kN delas mellan dessa förankringar, totalt är den maximala kraften 3,5 kN.

Taklastning

VARNING: Var uppmärksam på lasthöjden på fordonet (inklusive eventuella takräcken) vid körning i tunnlar eller på platser med höjdbegränsningar som parkeringsplatser med begränsad höjd.

VARNING: När du lastar stora föremål eller tunga föremål, var försiktig och gör detta med hjälp av flera personer. Det rekommenderas också att lämplig lastutrustning används där det är möjligt för att undvika personskador eller dödsfall.

FÖRSIKTIGHET: Endast INEOS originaltakräcke/ takskenor får fästas på avrinningsrännan. Nyttolasten måste fördelas jämnt och

nyttolastens tyngdpunkt bör ligga så lågt som möjligt.

FÖRSIKTIGHET: Maximal taklastkapacitet (med takräckestillbehör) är 420 kg (925 lb) statisk och 150 kg (330 lb) under körning (dynamisk).

FÖRSIKTIGHET: Maximal taklastkapacitet (med tillbehören 6-fot takräcke och Quartermaster takräcke) är 375 kg (826 lb) statisk och 120 kg (264 lb) under körning (dynamisk).

När du lastar taket på fordonet är det viktigt att följa alla tillämpliga lagar eller bestämmelser som rör körning med taklast.

INEOS rekommenderar att de tyngsta föremålen lastas baktill i fordonet och att de lättare föremålen lastas på taket.

Inspektera alltid taklasten och eventuella takräcken före användning. Det är viktigt att följa tillverkarens instruktioner för underhåll för att säkerställa en säker taklast.

När du lastar taket, tänk på placeringen av föremål innan du säkrar dem. Formen, vikten och storleken på föremålen som lastas på taket kan förändra fordonets hanteringsegenskaper. Planera i förväg hur allt ska förankras och placeras. Långa föremål som kanoter eller surfbrädor kan ha en överhängande del. Kom ihåg att detta inte bara kan ändra höjden på fordonet, utan också längden.

Körning med taklast

VARNING: Undvik plötsliga styrrörelser eftersom det kan göra lasten instabil eller till och med få fordonet att välta och orsaka allvarliga skador eller dödsfall.

VARNING: Undvik att korsa sidosluttningar som kan tippa fordonet.

VARNING: Se till att justera trycket på fordonets däck för att köra med den extra vikten av taklasten.

Om du reser under en längre tid är det viktigt att ta regelbundna stopp eller rasta för att gå runt fordonet och kontrollera takets last för säkerhets skull. All säkringsutrustning som band eller remmar bör kontrolleras för att säkerställa att ingenting har rört sig eller blivit instabilt. Underlåtenhet att göra det kan leda till skada eller dödsfall om föremål skulle flyttas eller falla från fordonet.

Vid körning av fordonet med taklast ökar fordonets vikt. Det betyder att det tar längre tid att sakta ner eller stanna vid inbromsning. Det rekommenderas att köra i lägre hastighet med den extra vikten. Var vaksam och förnuftig.

Åtkomststege (TILLVAL)

VARNING: Maximal lastkapacitet på åtkomststegen är 150 kg (330 lb).

VARNING: Åtkomststegen kan endast användas när de delade dörrarna 30/70 är helt stängda. Användning av stegen med de delade dörrarna 30/70 öppna kan resultera i personskador eller skador på fordonet.

Åtkomststegen finns baktill på fordonstyp Station Wagon och Utility Wagon.

BRÄNSLEPÅFYLLNING

VARNING: Stäng av tändningen innan du fyller på bränsle och låt aldrig gnistor eller lågor komma i närheten av tankens påfyllningsventil. Följ tankstationens drifts- och säkerhetsinstruktioner vid tankning.

VARNING: Tillåt inte öppen låga nära bränsle.

VARNING: Rök inte nära bränsle.

VARNING: Bränsle och bränsleånga är explosivt. Skapa inte gnistor om du är nära bränsle eller om du kan känna lukten av bränsle i och runt fordonet. Om du kan känna lukten av bränsle i ditt fordon, låt en INEOS-godkänd partner undersöka detta omedelbart eller meddela din räddningstjänst.

VARNING: Bränslesystemet kan vara under tryck. Om du hör ett väsande ljud nära bränslepåfyllningsinloppet, tanka inte förrän ljudet upphör. Annars kan bränsle läcka ut, vilket kan orsaka allvarliga personskador.

VARNING: Överfyll inte bränsletanken. Trycket i en överfylld tank kan orsaka läckage och leda till bränsleläckage och brandrisk.

FÖRSIKTIGHET: Bränslepumpar kan ha en automatisk avstängning när tanken är full. Fortsätt inte att tanka mer än full tank eftersom detta kommer att leda till spill från brädden. Det är viktigt att du följer hälso- och säkerhetsreglerna för tankstationen.

NOTERA: Fyll inte på bränsletanken vid parkering i en sluttning, till exempel en brant uppfart eller på en kulle. Bränslet kan rinna ut genom brädden och spillas ut på uppfarten eller vägen.

NOTERA: Det rekommenderas att du bär skyddshandskar när du fyller på bränsle på en bensinstation.

Varningar för bränslenivå och återstående räckvidd

Återstående bränsleräckvidd och aktuell bränslenivå kan ses genom att titta på infotainmentskärmen.

Det finns tre steg för bränslenivåvarning:

1. Bränslenivåmätaren och Remaining Range (återstående räckvidd) kommer att ändra färg från vitt till gult, när det återstående bränslet räcker till mellan 120 km (74 miles) och 70 km (43 miles). Detta är en varning om att bränslet håller på att ta slut och att fordonet snart kommer att behöva tankas.

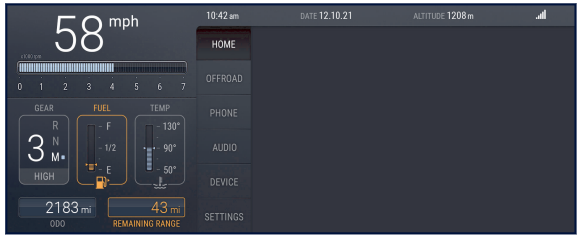

2. För det andra kommer Remaining Range (återstående räckvidd) att ersättas med ett

meddelande som meddelar föraren att han bör tanka snart.

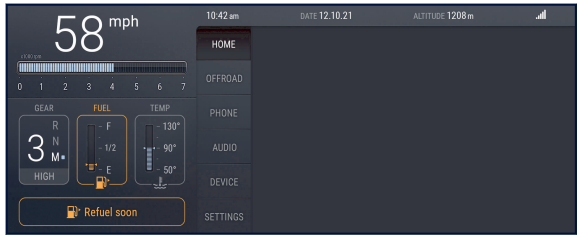

3. Den tredje varningen ändrar bränslenivåmätaren och Remaining Range (återstående räckvidd) från gult till rött när den återstående räckvidden är mindre än 70 km (43 miles). Detta är en varning om att fordonet använder reservbränsle och måste tankas så snart som möjligt.

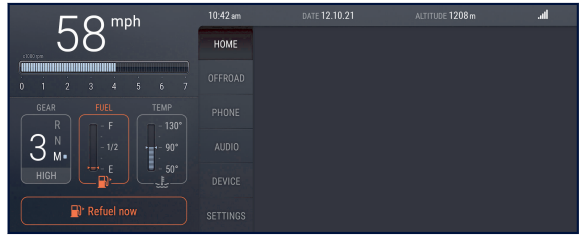

NOTERA: Meddelanden på infotainmentskärmen kan avfärdas med hjälp av "TRIP"-knappen längst ut på den vänstra spaken.

Öppning av tanklucka

Bränsleluckan är placerad på den bakre, högra sidan av fordonet.

Fordonet måste vara upplåst för att kunna öppna tankluckan. För att öppna tankluckan, tryck dess bakre kant inåt och släpp den. Tankluckan öppnas.

För att stänga tankluckan, tryck på den bakre kanten tills tankluckan är ordentligt stängd.

Öppningsbart bränslelock

Vrid locket långsamt moturs för öppning. När locket är löst, haka fast det på insidan av tankluckan.

AdBlue (om tillämpligt)

VARNING: Fyll inte på AdBlue med motorn igång.

VARNING: AdBlue är giftfritt men kan orsaka irritation på hud och ögon. Skölj omedelbart bort med vatten från hud och/eller ögon, kontakta omedelbart läkare.

FÖRSIKTIGHET: Tvätta genast bort eventuell AdBlue från fordonets karosseri. AdBlue kan skada fordonslacken om den lämnas kvar på karossen.

FÖRSIKTIGHET: Fyll inte på AdBlue i dieseltanken eftersom detta kommer att skada bränsletanken, pumpen och insprutningssystemet. Om det finns AdBlue inuti dieseltanken, slå inte på tändningen eller starta motorn och ring din närmaste INEOS-godkända partner.

FÖRSIKTIGHET: Överfyll inte AdBlue -behållaren, detta kan skada fordonets komponenter. Om AdBlue -behållaren överfylls, kontakta din INEOS-godkända partner för support.

AdBlue är en färglös, giftfri blandning av karbamid och avjoniserat vatten. Små mängder AdBlue injiceras i flödet av avgaser. Vid höga temperaturer förvandlas AdBlue till ammoniak och koldioxid.

Skadlig kväveoxid i avgaserna reagerar med ammoniaken inuti katalysatorn för selektiv katalytisk reduktion (SCR) och omvandlas till ofarligt kväve och vatten.

AdBlue-nivåer

AdBlue -tanken har en volym på cirka 17 liter (4,4 gallon). För att kontrollera nivån på AdBlue , navigera till Settings (inställningar) på infotainmentskärmen. Välj Vehicle Functions (fordonsfunktioner), Vehicle Information (fordonsinformation) och sedan AdBlue . Nivån för AdBlue kommer att visas som en procentandel och den mängd som krävs för att fylla på tills den är full.

Om nivån på AdBlue faller under 25%, ändras färgen på procentsatsen till gult, vilket indikerar att AdBlue behöver fyllas på snart. Om tanknivån sjunker till 10 % eller lägre kommer procentnivån att ändras till rött för att indikera att tanken för AdBlue bör fyllas på så snart som möjligt.



En AdBlue -reservvarning kommer att aktiveras när det återstående avståndet når 2 400 km (1 490 miles).

AdBlue reserve (AdBlue reserv)
AdBlue level low- Please refill AdBlue (AdBlue låg nivå - fyll på AdBlue)

En AdBlue -varning kommer att synas när det återstående avståndet är 400 km (248 miles) eller mindre. Det återstående avståndet kommer att synas på infotainmentskärmen mellan 400 km (248 miles) och 0 km (0 miles).

AdBlue - No restart in 248 miles (400 km) (AdBlue- Ingen omstart om 400 km (248 miles))
No restart in 248 miles (400 km) - Please refill AdBlue (Ingen omstart om 400 km (248 miles) - fyll på AdBlue)

När det återstående avståndet för **AdBlue** når 0 km (0 miles), kommer nedanstående varningsmeddelande att visas:

No start - fill AdBlue (Ingen start - fyll på AdBlue)
AdBlue empty - Please refill AdBlue or engine will not start (AdBlue tom - fyll på AdBlue annars startar inte motorn)

NOTERA: Om nivån på AdBlue i tanken är helt slut, då startar inte motorn. Om detta händer, fyll på AdBlue omedelbart. När du har fyllt på igen, se till att tändningen och motorn är avstängda så att när du startar om fordonet kommer varningen att släckas. Det rekommenderas att vänta en kort stund innan du startar om fordonet.

Placering AdBlue-påfyllning

AdBlue är en avgasvätska, inte en bränsletillsats. Den förvaras i en separat behållare och fylls på genom tanklocket för AdBlue , placerat bredvid bränsletanklocket.

NOTERA: Använd endast bilmunstycke när du fyller fordonet med AdBlue.

PARTIKELFILTER

Dieselpartikelfilter (DPF) (endast dieselmotor)

DPF är en del av de utsläppsminskningssystem som är monterade på ditt fordon. DPF är utformad för att filtrera skadliga dieselgaser och partiklar, såsom sot från att lämna fordonet till atmosfären.

Regenerering

VARNING: Lämna inte ditt fordon parkerat eller på tomgång över torkat gräs eller löv och andra brännbara material. DPF-regenereringsprocessen gör att avgaserna blir extremt heta, vilket kommer att utstråla värme under en tid efter det att regenereringsprocessen har avslutats. Låt fordonet svalna där det inte finns några brännbara material och där det finns god luftventilation.

FÖRSIKTIGHET: Se till att det finns tillräckligt med bränsle i fordonet för att slutföra hela regenereringsprocessen. Underlåtenhet att göra detta kommer att leda till att fordonet får slut på bränsle, vilket kan orsaka potentiell skada på fordonet.

Till skillnad från ett vanligt filter, som kräver regelbundet byte, har DPF utformats för att regenerera eller rengöra sig själv för att bibehålla drifteffektiviteten. Filtret rengörs med jämna mellanrum genom att sotpartiklarna i DPF bränns bort vid höga temperaturer.

Om fordonet körs korta sträckor eller till och med långa sträckor med frekvent acceleration och inbromsning eller stopp och start kan detta leda till att det byggs upp sot inuti

DPF. För att förlänga DPF:s livslängd och för att hjälpa till med regenereringsprocessen:

- Kör helst på motorväg eller motortrafikled där fordonet kan köras med konstant hastighet med minimal risk, samtidigt som väglaget och hastighetsgränserna respekteras.
- Undvik långvarig tomgång och körning med start/stopp.
- Slå inte av tändningen halvvägs under resan.
- Resan bör vara minst 20 minuter för att motorn och DPF ska nå normal driftstemperatur.
- Om det är lämpligt och säkert, använd en lägre växel än normalt för att bibehålla högre motorvarvtal över 2 000 varv/min, samtidigt som temperaturen hålls hög i DPF.

NOTERA: Bränsleförbrukningen kan vara högre under denna period. Utsläpp av rök och brandlukt under denna process är normalt, DPF regenererar och förbränner innehållet inuti.

NOTERA: När resan är klar kan det komma ett klickande metalliskt ljud eller het metallisk lukt från fordonet. Detta är normalt på grund av de höga temperaturer som upprätthålls genom regenereringsprocessen. Om regenereringsprocessen inte är möjlig, eller om det finns ett problem med DPF, tänds motorlampan ENGINE *.*

FÖRSIKTIGHET: För eventuella misstänkta problem med DPF-systemet, kontakta din närmaste INEOS-godkända partner för råd. Ignorera eller kör inte långa sträckor med ett fel, förrän DPF-systemet har fått service eller bytts ut.

Bensinpartikelfilter (GPF) (endast bensinmotor)

GPF-systemet är utformat för att minska skadliga gaser och partikelutsläpp som släpps ut från fordonet genom avgassystemet. Partiklar kommer med tiden att brännas bort vid höga temperaturer, detta kallas regenerering och sker automatiskt när man kör fordonet.

Regenerering

Till skillnad från ett vanligt filter, som kräver periodiskt utbyte eller regenerering, har GPF konstruerats för att fungera vid höga temperaturer och förhindra att GPF-systemet blockeras.

GPF kommer att samla in och förbränna skadliga partiklar medan du kör för att undvika att skadliga partiklar släpps ut av avgassystemet och kommer ut i atmosfären.

Om fordonet körs på vanliga korta resor, rekommenderas att du tar fordonet för en och annan körning på en motorväg eller motortrafikled. Observera väglag och hastighetsgränser, så att motorn och GPF värms upp till en hög temperatur för att förbränna eventuella partiklar som ansamlats.

NOTERA: Undvik långvarig tomgångskörning och körning med start/stopp, eftersom detta kan leda till en ansamling av partiklar inuti GPF.

VARNING: För eventuella misstänkta problem med GPF-systemet, kontakta din närmaste INEOS-godkända partner för råd. Ignorera eller kör inte långa sträckor förrän GPF-systemet har fått service eller bytts ut.

Katalysator

Katalysatorn minskar skadliga ämnen som släpps ut i atmosfären med avgaserna.

FÖRARSTÖD OCH FUNKTIONER

TERRÄNGKÖRNING 112
FARTHÅLLARE 117
NÖDSTOPPSSIGNAL (ESS) 120
ELECTRONIC STABILITY CONTROL (ELEKTRONISK STABILITETSSTYRNING, ESC) 120
LÅSNINGSFRITT BROMSSYSTEM (ABS) 123
DOWNHILL ASSIST (Utförslutsstyrning) 123
UPHILL ASSIST (Uppförslutsstyrning) 125
PARKERINGSHJÄLPSYSTEM 126
BACKKAMERA 130
SOS NÖDSAMTAL (Om Tillämpligt) 131
NÖDSITUATIONER VID VÄGKANTEN 132
BÄRGNING AV FORDON 138
KÖRA MED SLÄPVAGN 144

TERRÄNGKÖRNING

Detta fordon är ett kapabelt terrängfordon, men att köra i terräng kan vara farligt. Om möjligt, sök specialistråd och utbildning.

VARNING: Ta inga onödiga risker och var alltid beredd på nödsituationer.

VARNING: Se till att föraren har relevant kunskap om terrängkörningstekniker för att minimera eventuella risker för sig själv, passagerarna och fordonet.

VARNING: Använd alltid säkerhetsbältet när du kör i "Off-Road Mode" (terrängkörningsläge) för att säkerställa personlig säkerhet.

FÖRSIKTIGHET: Se till att fordonet har tillräckligt med bränsle innan terrängkörningen. Om bränslenivån är låg kan ojämnt underlag och branta sluttningar orsaka skador på motorn.

FÖRSIKTIGHET: Kör inte i terräng med lastat tak. Det rekommenderas, att eventuellt bagage på taket tas bort innan terrängkörningen. Särskilt innan du korsar sidosluttningar.

Kontrollknapparna för terrängkörning och vadning finns i takkonsolen.

NOTERA: "Off-Road Mode" (terrängläge) och "Wading Mode" (vadningsläge) bör inte användas på allmänna vägar.

Off-Road Mode (terrängläge)

VARNING: När kontrollampan ESC OFF lyser bör försiktighet iakttas på grund av minskad stabilitetsfunktion.

VARNING: När Off-Road / Wading Mode(s) (terrängläge / vadningsläge) är aktiverat ska du alltid säkra fordonet med handbromsen.

"Off-Road Mode" (terrängläget) kan aktiveras genom att trycka på knappen (7) "Off-Road Mode" (terrängläge) , placerad i takkonsolen.

För att aktivera "Off-Road Mode" (terrängläge) måste fordonet stå stilla med motorn igång och handbromsen på. Knappen måste hållas intryckt i ungefär en sekund, när du släpper knappen finns det ett femton sekunders intervall för att bekräfta aktivering av "Off-Road Mode" (terrängläge). För att bekräfta, tryck på knappen "Off-Road Mode" (terrängläge) igen och en akustisk signal ljuder för att bekräfta att aktiveringen har slutförts. När aktiveringen har bekräftats kommer två kontrollampor att tändas, varav en är lampan för "Off-Road Mode" (terrängläge) 

och den andra kommer att vara ESC Off-lampan 

. Dessutom kommer infotainmentskärmen att visa ett meddelande som bekräftar aktiveringen av "Off-Road Mode" (terrängläge) och inuti knappen tänds en liten lysdiod.

För att stänga av "Off-Road Mode" (terrängläge), håll in knappen "Off-Road Mode" (terrängläge)  i minst en sekund och släpp den sedan. Knappens lysdiod och två kontrollampor stängs av för att indikera att "Off-Road Mode" (terrängläget) har inaktiverats.

När "Off-Road Mode" (terrängläget) är aktiverat blir systemet Electronic Stability Control (elektronisk stabilitetsstyrning, ESC) till ESC off-road (terrängläge). Med ESC Off-Road Mode (terrängläge) aktiverat är funktionaliteten för ESC begränsad. Försiktighet bör iakttas.

NOTERA: "Off-Road Mode" (terrängläge) inaktiveras automatiskt, om fordonet färdas snabbare än 70 km/h (44 mph) eller om motorn är avstängd i mer än 30 sekunder.

ÄNDRINGAR VID AKTIVERING AV "OFF-ROAD MODE" (TERRÄNGLÄGE)		
INAKTIVERAD	**AKTIVERAD**	**ÄNDRAD**
Nödsignalsystem (ESS)	Termiskt läge	Electronic stability control (elektronisk stabilitetsstyrning, ESC)
Automatisk avståndsstyrning vid parkering (PDC)		

ÄNDRINGAR VID AKTIVERING AV "OFF-ROAD MODE" (TERRÄNGLÄGE)		
INAKTIVERAD	**AKTIVERAD**	**ÄNDRAD**
Akustisk varning förardörrens status		
Väg-till-fordon kommunikation (RVC)		
Akustisk bältespåminnare		

"Wading Mode" (vadningsläge)

VARNING: Håll dörrarna stängda hela tiden när du vadar. Underlåtenhet att göra detta kan leda till invändig översvämning av fordonet. Detta kommer att skada fordonet och riskera skador på passagerarna eller till och med dödsfall.

VARNING: När Off-Road / Wading Mode(s) (terrängläge / vadningsläge) är aktiverat ska du alltid säkra fordonet med handbromsen.

FÖRSIKTIGHET: Det är obligatoriskt att aktivera Wading Mode (vadningsläge) före varje enskilt vadningstillfälle och att inaktivera det efter varje enskilt vadningstillfälle.

FÖRSIKTIGHET: Det maximala vadningsdjupet är 800 mm (31,5 in). Om du vadar i vatten som är djupare än 800 mm (31,5 in) kan fordonet skadas.

FÖRSIKTIGHET: Överskrid aldrig hastigheten 5 km/h (3 mph) under vadning. Om den maximala vadningshastigheten inte respekteras kan en våg genereras som kan komma in i luftintagen och orsaka irreversibla motorskador (hydrolock).

FÖRSIKTIGHET: Maximal tid för kontinuerlig vadning är 20 minuter. Du bör inte vada kontinuerligt i mer än 20 minuter. Vadning i mer än 20 minuter kan skada fordonet och till och med leda till att fordonet behöver återhämta sig.

FÖRSIKTIGHET: Låt fordonet gå på tomgång i minst 20 minuter eller kör fordonet i 20 minuter direkt efter vadet. Underlåtenhet att göra detta kan skada startmotorn.

FÖRSIKTIGHET: Stäng inte av motorn när du vadar, det kan orsaka stora skador på drivlinan.

NOTERA: In- och utgångsvinklar är 16° (30 %) endast för vadning.

NOTERA: För att aktivera Wading Mode (vadningsläge) ska fördelningsväxeln vara i "LOW" (låg) och mittdifferentialens spärr ska vara inkopplad.

"Wading Mode" (vadningsläget) kan aktiveras genom att trycka på knappen "Wading Mode" (vadningsläge) , placerad i takkonsolen. Håll knappen intryckt i ungefär en sekund, när du släpper den finns det ett 15 sekunders intervall för att bekräfta aktiveringen. För att bekräfta aktiveringen, tryck och håll ned knappen "Wading Mode" (vadningsläge) tills en akustisk signal hörs. När aktiveringen har bekräftats kommer lampan för "Off-Road Mode" (terrängläge) och ESC OFF-lampan att tändas. Infotainmentskärmen visar ett meddelande för att bekräfta att "Wading Mode" (vadningsläge) har aktiverats och lysdioden på knappen kommer att lysa.

För att stänga av "Wading Mode" (vadningsläget) håller du ned knappen för "Wading Mode" (vadningsläget) i minst en sekund. Knappens lysdiod kommer att stängas av för att indikera att "Wading Mode" (vadningsläget) har inaktiverats. "Off-Road Mode" (terrängläge) förblir aktiverat.

Alternativt kommer "Wading Mode" (vadningsläget) att inaktiveras automatiskt under följande omständigheter:

- "Off-Road Mode" (terrängläge) har inaktiverats
- Mittdifferentialen har kopplats ur
- Fördelningsväxeln har ändrats från "LOW" till "HIGH".

ÄNDRINGAR VID AKTIVERING AV "WADING MODE" (VADNINGSLÄGE)		
INAKTIVERAD	**AKTIVERAD**	**ÄNDRAD**
DPF/GPF-regenerering	Luftcirkulationsläge	Electronic stability control (elektronisk stabilitetsstyrning, ESC)
Motorfläktar i sidan	Hastighetsbegränsare 30 km/h (18 mph)	
Stolsvärme (om tillämpligt)		
Automatisk avståndsstyrning vid parkering		
Akustisk varning förardörrens status		

ÄNDRINGAR VID AKTIVERING AV "WADING MODE" (VADNINGSLÄGE)		
INAKTIVERAD	**AKTIVERAD**	**ÄNDRAD**
Automatisk väg-till-fordon kommunikation (RVC) (fortfarande konfigurerbar av föraren)		
Akustisk bältespåminnare		
Uppvärmning av selektiv katalytisk reduktion (SCR)		
Sensorer för partiklar (PM)/ kväveoxider (NOX)		

Felfunktion i "Off-Road Mode" (terrängläge) och "Wading Mode" (vadningsläge)

Om det finns ett fel kommer det inte att höras någon akustisk signal eller indikering när man försöker byta läge.

I händelse av felfunktion rekommenderas att fordonet inte körs i terräng eftersom det inte kommer att ha full förmåga att hantera terrängytor och ojämnt underlag. Under inga omständigheter bör du låta fordonet vada om det finns en felfunktion då detta kan skada fordonet.

Förhöjt luftintag (TILLVAL)

Att höja läget för motorns luftintag säkerställer att motorn matas med renare och svalare luft i dammiga miljöer.

NOTERA: Det förhöjda luftintaget förbättrar inte vadningsprestandan eller maximalt vadningsdjup.

Förhöjt luftintag för cyklonförfilter (TILLBEHÖR)

FÖRSIKTIGHET: Använd endast cyklonförfilter med förhöjt luftintag vid terrängkörning.

Detta tillbehör använder cyklonteknik för att snurra luften i hög hastighet innan den kommer in i den upphöjda luftintagskanalen. Detta ger en centrifugaleffekt på eventuellt damm och smuts, vilket förhindrar att föroreningar kommer in i motorns luftintag. Rekommenderas för mycket dammiga och smutsiga miljöer.

FARTHÅLLARE

VARNING: Förarassistanssystem är inte utformade för att ge föraren en paus i koncentrationen eller för att under några omständigheter ersätta förarens uppmärksamhet. Föraren tar fullt ansvar när fordonet körs.

VARNING: Farthållaren är ett körhjälpmedel för att ge föraren komfort vid körning under längre tid i en viss hastighet. Det är viktigt att föraren håller koncentrationen och använder endast farthållaren när väg- och trafikförhållandena är lämpliga. Underlåtenhet att göra det kan orsaka en olycka eller kollision som kan leda till dödsfall eller allvarlig personskada.

VARNING: Farthållaren är endast utvecklad som ett hjälpmedel och kan inte ta hänsyn till väg- eller väderförhållandena när de förändras. Du som förare ansvarar för den inställda fordonshastigheten, bromsar smidigt och i god tid, kontrollerar avståndet mellan dig och eventuella fordon i närheten.

VARNING: Farthållare används för att ställa in en viss hastighet endast av föraren, som alltid är ansvarig för att hålla fordonet under kontroll i körfältet som används. Underlåtenhet att hålla fordonet i körfältet på grund av koncentrationsförlust kan orsaka en olycka eller kollision som kan leda till dödsfall eller allvarlig personskada.

Farthållaren bör inte användas när:

- Väg- och trafikförhållanden inte tillåter dig att hålla en konstant hastighet, t.ex. i tung trafik eller på slingrande vägar.
- Körning på ojämn terräng eller ytor som kan vara hala. till exempel grus, sand eller vatten.
- Körning under alla förhållanden som kan göra att fordonet sladdar, glider eller tappar grepp vid inbromsning eller acceleration.
- Sikten är dålig under svåra väderförhållanden, som kraftigt regn, dimma eller snö.

Aktivera farthållaren

Farthållaren aktiveras med knapparna på ratten.

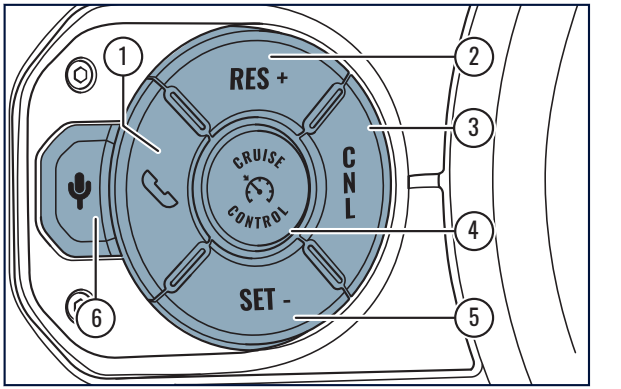

Tryck på farthållarknappen (4), för att aktivera farthållarens funktion i vänteläge. Detta indikeras på infotainmentskärmen med den grå farthållarsymbolen bredvid hastighetsvärdet.

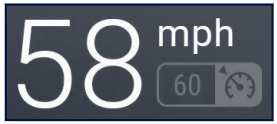

Justera hastighet

NOTERA: Farthållaren fungerar endast i hastigheter över 30 km/h (19 mph).

Tryck på knappen "Set –" (5) för att ställa in farthållaren på aktuell hastighet. När den är aktiv blir symbolen grön och visar farthållarens aktuellt inställda hastighet.



För att justera den inställda hastigheten kan du använda "RES +"-knappen (2) för att öka den eller "SET -"-knappen (5) för att minska den. En kort tryckning på en av knapparna justerar hastigheten stegvis, medan en längre tryckning på knappen resulterar i större steg.

NOTERA: Farthållaren kopplas ur när bromspedalen trycks ned.

Återuppta inställd hastighet

VARNING: Inställd hastighet bör endast återupptas om det är säkert att göra det och föraren är medveten om den inställda hastigheten och avser att återgå till den. Föraren måste vara medveten om trafik- och väderförhållandena innan den senast inställda hastigheten återupptas.

Om föraren vid något tillfälle trycker på "CNL"-knappen (3) kommer farthållaren att gå in i vänteläge. Detsamma gäller om bromspedalen trycks ned eller om electronic stability control (elektronisk stabilitetsstyrning, ESC) aktiveras. Den senast inställda hastigheten sparas och farthållarsymbolen blir nedtonad, inklusive hastighetsvärdet.

Genom att trycka på knappen "RES +" (2) återaktiveras farthållaren till den senast inställda hastigheten. Om knappen "SET –" (5) trycks in, skrivs den sparade hastigheten över av den aktuella hastigheten.

Inaktivera farthållaren

"CNL"-knappen (3) återställer farthållaren i vänteläge. Detsamma gäller om bromspedalen trycks ned eller om Electronic Stability Control (elektronisk stabilitetsstyrning, ESC) ingriper. När farthållaren är i vänteläge, tryck på knappen (4) en gång för att inaktivera farthållaren.

NÖDSTOPPSSIGNAL (ESS)

Om du bromsar kraftigt utlöses ESS-funktionen. Bromsljusen blinkar automatiskt vid kraftig inbromsning och varningsblinkersen tänds automatiskt när fordonet har stannat.

ELECTRONIC STABILITY CONTROL (ELEKTRONISK STABILITETSSTYRNING, ESC)

VARNING: Electronic Stability Control (elektronisk stabilitetsstyrning) är ett körhjälpmedel, föraren måste hålla koncentrationen och vara uppmärksam på trafiken omkring sig. Föraren måste vara beredd att reagera på alla förändringar i den omgivande trafiken, väderförhållanden, ytförändringar eller hinder i vägen för fordonets färd.

VARNING: Inaktivera inte Electronic Stability Control (elektronisk stabilitetsstyrning) när du kör med taket lastat. Tyngdpunkten är högre vid körning med taklast vilket skapar en mycket högre risk att tippa eller en olycka. Detta är särskilt viktigt vid plötsliga reaktioner som att undvika hinder på vägen.

VARNING: När de bakre och/eller främre differentialerna är låsta finns det inget

stabilitetsstöd tillgängligt för att hjälpa föraren. Kör fordonet med extrem försiktighet!

När ESC stödjer föraren aktivt kommer ESC-indkatorlampan  att blinka.

ESC hjälper föraren genom att stödja fordonets stabilitet med hjälp av motor- och bromsingrepp. Genom att stänga av ESC minskar de funktioner för stabilitetsstyrningsom är tillgängliga för föraren.

ESC kan stödja föraren på olika sätt beroende på fordonets tillstånd. Se i följande tabeller hur ESC hjälper föraren beroende på fordonets tillstånd och om ESC OFF-knappen trycks in eller inte.

FORDONSTILLSTÅND	ESC OFF (knapp ej intryckt)	ESC OFF (knapp intryckt)
Hög/låg växel (mittdifferential inte låst)	**Standardläge**	**ESC OFF-läge (reducerad stabilitet)** > Displaytext: ESC OFF > Indikering:

FORDONSTILLSTÅND	ESC OFF (knapp ej intryckt)	ESC OFF (knapp intryckt)
Hög/låg växel (mittdifferential låst)	**ESC i Off-Road Mode (terrängläge)** > HMI-text: ESC off-road (terrängläge) > Indikering: 	**ESC OFF-läge (reducerad stabilitet)** > Displaytext: ESC OFF > Indikering:

FORDONSTILLSTÅND	ESC OFF (knapp ej intryckt)	ESC OFF (knapp intryckt)
Off-road (terrängläge)/ Wading (vadningsläge) aktivt	**ESC i Off-Road Mode (terrängläge)** > HMI-text: ESC off-road (terrängläge) > Indikering: 	**ESC OFF-läge (reducerad stabilitet)** > Displaytext: ESC OFF > Indikering: 

FORDONSTILLSTÅND	ESC OFF (knapp ej intryckt)	ESC OFF (knapp intryckt)
Bakre/främre differential spärrad	**ESC och ABS OFF (inget stabilitetsstöd tillgängligt)** > HMI-text: ESC and ABS OFF (ESC och ABS OFF) > Indikering:	**ESC OFF inte tillgänglig**

> Funktionen Trailer Stability Assist (assistans för släpvagnsstabilitet) endast aktiv i standardläge.

> Downhill Assist (utförslutsstyrning) är inte tillgänglig i ESC Off-läge.

ESC OFF-läge

VARNING: När ESC är inaktiverat kommer fordonets körstabilitet att minska vid acceleration eller kurvtagning. Försiktighet måste iakttas!

VARNING: Om ESC-symbolen förblir tänd har ESC-systemet upptäckt ett fel. Inget stabilitetsstöd tillgängligt vid fel. Rådfråga omedelbart din närmaste INEOS-godkända partner.

Det är inte möjligt att inaktivera ESC, medan ESC stödjer föraren aktivt.

För att inaktivera ESC, håll in ESC OFF-knappen placerad i takkonsolen. Håll in knappen tills indikatorlampan OFF lyser och infotainmentskärmen visar ESC OFF.

När fordonet körs i ESC OFF-läge är den maximala hastigheten innan den automatiskt återgår till Off-Road Mode (terrängläge) eller standardläge 78 km/h (48 mph).

För att återaktivera ESC, tryck och håll ned ESC-knappen tills indikeringslampan ESC OFF OFF är släckt.

LÅSNINGSFRITT BROMSSYSTEM (ABS)

VARNING: Om ABS-lampan (ABS) lyser och de bakre och/eller främre differentialerna är olåsta, betyder det att det är ett fel. Rådgör omedelbart med en INEOS-godkänd partner.

Låsningsfritt bromssystem (anti-lock braking system, ABS) är utformat för att hjälpa föraren under inbromsning och förbättra fordonets stabilitet. ABS aktiveras för att undvika att hjulen låser sig om bilen tappar greppet.

DOWNHILL ASSIST (utförslutsstyrning)

VARNING: Downhill Assist (utförslutsstyrning) är ett körhjälpmedel. Föraren måste alltid ha kontroll över fordonet.

VARNING: Föraren måste vara beredd att reagera på alla förändringar i den omgivande trafiken, väderförhållanden, ytförändringar eller hinder i vägen för fordonets färd.

FÖRSIKTIGHET: Downhill Assist (utförslutsstyrning) fungerar inte när de bakre och/eller främre differentialerna är låsta. Se till att differentialerna är olåsta för att aktivera dessa funktioner.

Downhill Assist (utförslutsstyrning) hjälper föraren genom att kontrollera fordonets hastighet när hen kör i nedförsbacke. Föraren behöver inte använda bromspedalen när denna funktion används.

Downhill Assist (utförslutsstyrning) styr fordonets hastighet för att hålla det stabilt medan föraren får hjälp. Systemet kommer att ansätta bromsarna på enskilda hjul, vilket håller fordonet stabilt i nedförsbacke.

Aktivera Downhill Assist (utförslutsstyrning)

Downhill Assist (utförslutsstyrning) kan endast aktiveras om de bakre och/eller främre differentialerna inte är inkopplade. Dessutom får fordonet inte färdas framåt i över 25 km/h (15 mph), eller backa i över 10 km/h (6 mph).

Tryck på knappen för Downhill Assist (utförslutsstyrning) placerad i takkontrollpanelen för att aktivera Downhill Assist (utförslutsstyrning).

När den har ställts in visar infotainmentskärmen symbolen för Downhill Assist (utförslutsstyrning) i grönt.

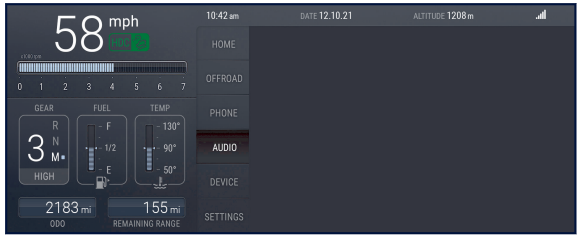

Samma symbol blinkar när Downhill Assist (utförslutsstyrning) har kontroll.

NOTERA: Downhill Assist (utförslutsstyrning) är inte tillgänglig när ESC OFF har tryckts in eller när de bakre och/eller främre differentialerna är inkopplade.

Justera hastighet

NOTERA: Downhill Assist (utförslutsstyrning) fungerar endast i hastigheter under 25 km/h (15 mph) eller backning vid hastigheter under 10 km/h (6 mph).

Hastigheten för Downhill Assist (utförslutsstyrning) kan ökas eller minskas genom att trycka på knappen "RES +" (2) eller knappen "SET –" (5), som finns på ratten.

Inaktivera Downhill Assist (utförslutsstyrning)

Tryck på knappen Downhill Assist (utförslutsstyrning) en gång för att inaktivera Downhill Assist (utförslutsstyrning). Downhill Assist (utförslutsstyrning) kopplas automatiskt ur om föraren accelererar över 25 km/h (15 mph) eller 10 km/h (6 mph) vid backning.

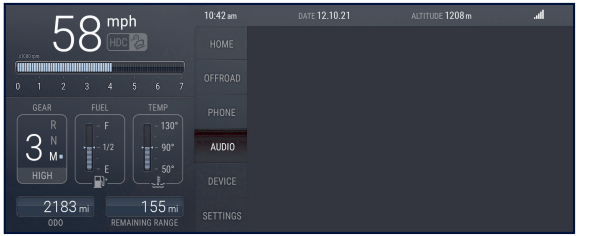

NOTERA: Om ESC OFF trycks in, inaktiveras Downhill Assist (utförslutsstyrning) automatiskt.

NOTERA: När du aktiverar den valbara bakre och/eller främre differentialspärren inaktiveras Downhill Assist (utförslutsstyrning) automatiskt.

UPHILL ASSIST (uppförslutsstyrning)

VARNING: Om den bakre och/eller främre differentialen är låsta, kommer Uphill Assist (uppförslutsstyrning) inte att vara tillgänglig.

FÖRSIKTIGHET: Uphill Assist (uppförslutsstyrning) fungerar inte när de bakre och/eller främre differentialerna är låsta. Se till att differentialerna är olåsta för att aktivera dessa funktioner.

Uphill Assist (uppförslutsstyrning) är ett körhjälpmedel som är utformat för att hålla fordonet en kort stund endast vid start i backe. Det är förarens ansvar att se till att fordonet inte rullar tillbaka även när funktionen är aktiv.

Lämplig växel måste väljas beroende på färdriktningen, för att funktionen ska bli aktiv. Uphill Assist (uppförslutsstyrning) är inte tillgänglig när neutralläget är valt.

Om fordonet ligger i växel och en lutning på 3% eller mer upptäcks, hålls fordonet stilla i två sekunder efter att bromspedalen släppts.

PARKERINGSHJÄLPSYSTEM

VARNING: Parkeringshjälpsystemen är endast till för hjälp. Det är förarens ansvar att vara medveten om sin omgivning vid parkering eller backning.

NOTERA: Infotainmentskärmen kan visa gråmarkerade funktioner om inställningen inte kan ändras.

NOTERA: När dragstångsuttaget används för dragstångsmonterade föremål, såsom ett tillbehör för cykelställ eller släp, kommer de bakre parkeringssensorerna och systemen för aktiv parkeringsassistans att inaktiveras.

NOTERA: Vilddjursgaller-tillbehör och/eller tredjeparts vilddjursgaller kan störa de främre parkeringssensorerna. Rådfråga din närmaste INEOS-godkända partner när du installerar något vilddjursgaller-tillbehör.

Avståndsstyrning vid parkering

FÖRSIKTIGHET: Förare måste alltid vara uppmärksamma för att upptäcka hinder och uppskatta fordonets avstånd från dem. Systemet kanske inte känner av vissa överhängande föremål, barriärer, tunna hinder eller målade ytor som potentiellt kan skada fordonet. Var medveten

om din omgivning när du använder parkeringshjälpsystemen.

FÖRSIKTIGHET: Rengör inte sensorerna med slipande eller vassa föremål. Detta kan leda till skador på sensorerna.

NOTERA: För tillförlitlig drift bör sensorerna i de främre och bakre stötfångarna hållas rena från is, frost och smuts. Om en högtryckspruta används för att rengöra fordonet, ska sensorerna endast sprayas kortvarigt och från ett avstånd som är större än 20 cm.

Avståndsstyrningssystemet vid parkering använder fyra sensorer på baksidan av fordonet och som tillval ytterligare fyra sensorer framtill på fordonet.

Park Assist Rear (parkeringsassistent bak) varnar föraren med ljud- och ljussignaler på infotainmentskärmen vid låga hastigheter när föremål eller fordon upptäcks bakom fordonet. Om tillgängligt ger Park Assist Front (parkeringsassistent fram) liknande varningar för föremål eller fordon framför fordonet.

Aktivering av parkeringssensor

Systemet för avståndsstyrning vid parkering aktiveras automatiskt när backväxeln är ilagd.

När bilen ligger i backväxel **R** aktiveras parkeringsassistenten bak automatiskt endast om det aktuella körläget är inställt på "Normalläge". Automatisk aktivering kommer inte att ske i "Off-Road Mode" (terrängläge) eller "Wading Mode" (vadningsläge).

NOTERA: Om handbromsen är åtdragen medan backväxeln är ilagd, fungerar backkameran fortfarande men ett meddelande visas på infotainmentskärmen. Park Distance Control (PDC) rear (avståndsstyrning vid parkering bak) kommer att vara inaktivera och omkopplaren på mittkonsolen kommer också att vara inaktiv.

Inaktivering av parkeringssensor

Systemet kan inaktiveras manuellt genom att trycka på knappen P (8), placerad i det nedre högra hörnet av mittkonsolen, eller automatiskt när parkeringsläget **P** är

spärrat eller handbromsen är åtdragen. Avståndsstyrning vid parkering inaktiveras automatiskt om fordonshastigheten överstiger ett definierat tröskelvärde på 15 km/h (10 mph), eller ett kontinuerligt tillryggalagt avstånd på 50 m (164 fot) framåt.

Om fordonet är i "Off-Road Mode" (terrängläge) eller "Wading Mode" (vadningsläge) kommer avståndsstyrningen vid parkering att inaktiveras automatiskt. Parkeringsassistent fram (om tillämpligt) kan stängas av manuellt i menyn Settings (inställningar), med en bekräftelse som visas på infotainmentskärmen.

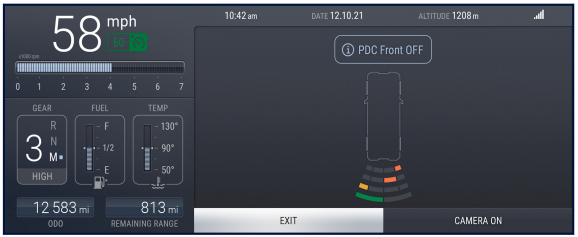

Parkeringsassistent bak stängs automatiskt av om det finns en släpvagn kopplad. Detta kommer att synas på infotainmentskärmen.



Parkeringssensorns funktion

FÖRSIKTIGHET: I kraftigt regn eller liknande ogynnsamma förhållanden kanske sensorerna för avståndsstyrning vid parkering inte alltid kan exakt mäta avståndet till föremål som är nära. Ett fullastat fordon eller oregelbundna hinder kan också orsaka felaktiga mätningar. Var extra försiktig under dessa omständigheter.

Om ett hinder upptäcks framför eller bakom fordonet kommer en serie varningstoner att höras. Frekvensen hos varningstonerna ökar när fordonet närmar sig hindret.

Pipet blir en kontinuerlig ton när ett hinder detekteras vid eller inom cirka 0,4 m (1,3 fot) från fordonet.

NOTERA: Om en ultraljudsfrekvens som använder samma frekvensband som sensorerna detekteras kan avståndsstyrningssystemet vid parkering ge falska varningstoner.

NOTERA: Avståndsstyrningssystem vid parkering använder inre och yttre sensorer. Vid manövrering framåt in i ett garage upphör de främre yttre sensorerna att upptäcka om de upptäcker ett stillastående eller föremål som rör sig bort under tre sekunder eller mer. Detta möjliggör detektering direkt framför eller bakom fordonet vid denna typ av manöver.

NOTERA: Om det finns ett fel kommer ett varningsmeddelande att visas på infotainmentskärmen.

Felfunktion för avståndsstyrning vid parkering

NOTERA: Om det finns ett fel kommer ett varningsmeddelande att visas på infotainmentskärmen.

Om det finns ett fel med parkeringsassistenten fram (om tillämpligt) eller parkeringsassistenten bak, kommer ett felmeddelande att visas på infotainmentskärmen.

Parkeringshjälp fram (om tillämpligt):

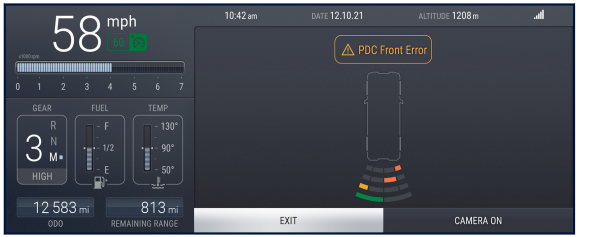

Parkeringsassistent bak:



BACKKAMERA

Backkameran med vidvinkel förbättrar manövrerbarheten i trånga utrymmen, både på väg och i terräng, genom att ge förbättrad sikt över hinder eller låga föremål vid backning.

Backkamera aktivering

När fordonet är i "Off-Road Mode" (terrängläge) eller "Wading Mode" (vadningsläge) kan backkameran aktiveras manuellt i terränginställningarna.

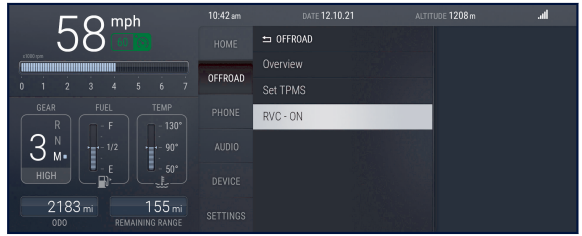

När backkameran är aktiverad kommer kameraskärmen att visas på infotainmentskärmen vid sidan av skärmen för parkeringsavståndsstyrning.

Inaktivering av backkamera

Backkameran kan stängas av genom att trycka på "CAMERA OFF" ("KAMERA AV") på infotainmentskärmen.

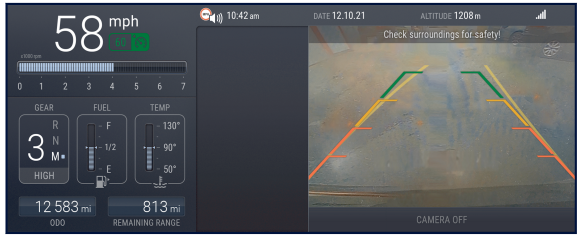

Tryck på "CAMERA ON" ("KAMERA PÅ") för att slå på backkameran igen.

Om backkameran inte är tillgänglig kommer kameraskärmen att ersättas med ett varningsmeddelande.

SOS NÖDSAMTAL (om tillämpligt)

VARNING: Funktionen för SOS nödsamtal, även känt som eCall-systemet, är inte en räddningstjänst och INEOS kan inte garantera ett svar. Det är viktigt att förbereda sig ordentligt för resor, särskilt offroad- eller äventyrsresor, och inte enbart förlita sig på eCall-systemet för att larma räddningstjänsten.

eCall-systemet erbjuder användarna ett nödsamtalsystem som använder GPS-satellitteknik för att exakt lokalisera olycksplatser. Den kan aktiveras manuellt eller automatiskt, vilket indikeras av en grön LED på nödlarmsknappen när en röstförbindelse har upprättats. Vid tändning indikerar en röd LED självtest, som blir grön inom en minut om inga fel inträffar. Kontakta en INEOS-godkänd partner om den röda LED-lampan fortsätter att lysa.

Manuell drift

För att manuellt använda eCall-systemet:

1. Öppna eCall omkopplarlock, placerat i takkonsolen.
2. Håll knappen intryckt tills den gröna lysdioden blinkar.
3. Efter åtta sekunder kommer fordonet att ringa ett nödsamtal för assistans.

Aktivera eCall-systemet manuellt i situationer som kräver nödhjälp, t.ex. mindre allvarliga olyckor eller incidenter i närheten av fordonet som kräver räddningstjänst.

NOTERA: eCall-funktionen ska endast användas i situationer som kräver omedelbar hjälp. Den ska

inte användas för icke-akuta situationer som t.ex. haverier.

Automatisk drift

eCall-systemet är direkt anslutet till Occupant Restraint Control system (fasthållningsanordning för passagerare) (ORC). När det inträffar en incident eller en vägkollision med utlösning av krockkudden, kommer eCall-systemet automatiskt att kontakta en person på räddningstjänsten för råd. Dessutom får driftcentralen ett textmeddelande med fordonets aktuella position.

Varning om felfunktion

Om det uppstår ett komponentfel i eCall-systemet, lyser eCall-knappens LED-lampa rött. I sådana fall är det viktigt att söka hjälp från en INEOS-godkänd partner för att åtgärda systemfelet.

NÖDSITUATIONER VID VÄGKANTEN

FÖRSTA HJÄLPEN-SATS, VARNINGSTRIANGEL OCH VARSELVÄST (om tillämpligt)

Station / Utility Wagon kan vara utrustad med en första hjälpen-sats, varningstriangel och varselväst. Om dessa ingår, är de förvarade under högra framsätet.

I Quartermaster, om dessa ingår, är de placerade bakom baksätet.

BRANDSLÄCKARE (TILLVAL)

Brandsläckaren, som ingår i tillvalet "Roadside Emergency Kit Plus" ("Nödstopp vid vägen"), om tillämpligt, är vanligtvis placerad framför det främre passagerarsätet. Denna utrustning är avsedd för nödfall och det är viktigt att följa tillverkarens anvisningar på släckaren.

FORDONETS VERKTYGSSATS

I fordonet finns en verktygssats som är avsedd för nödsituationer utefter vägen, t.ex. byte av hjul. Den förvaras under höger framstol. För att komma åt satsen, öppna dörren, lossa fästremmen och skjut försiktigt ut satsen när det är säkert att göra det.

Satsen inkluderar:

- Verktygsväska
- Invändigt domkraftshandtag
- Utvändigt domkraftshandtag
- 21 mm hjulnyckel
- Kombiverktyg
- Kombiskruvmejsel
- Ringnyckel 13 / 17
- Öppen nyckel 10 / 11
- Torxnyckel TX40

DOMKRAFT

VARNING: Se till att allt tungt bagage och/eller passagerare är ute ur fordonet och eventuell tillkopplad släpvagn har kopplats bort innan du lyfter fordonet med domkraften.

VARNING: Se till att fordonet står på stabilt och plant underlag innan fordonet lyfts med domkraften.

VARNING: Inga personer ska befinna sig under fordonet, oavsett anledning, när fordonet lyfts på domkraften.

FÖRSIKTIGHET: Den övre gängade förlängningen på domkraften MÅSTE skruvas ut till sitt övre stoppläge före användning.

I Station/Utility Wagon finns en domkraft för nödsituationer som t.ex. hjulbyte vid vägkanten. Den är placerad i bakre lastområdet bakom servicepanelerna. För att komma åt den tar du bort den yttre servicepanelen och sedan den sekundära innerpanelen för att komma åt domkraften.

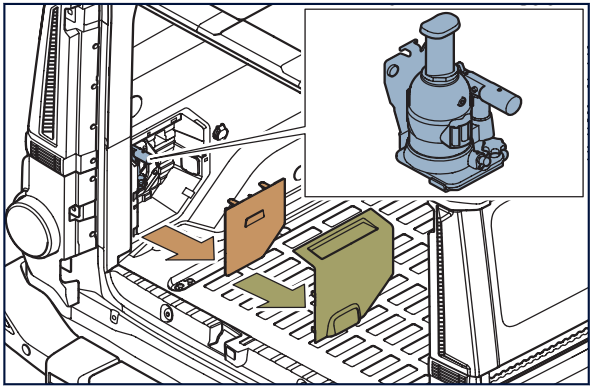

NOTERA: När du sätter tillbaka domkraften på plats i fordonet rekommenderar vi att den övre gängade delen av domkraften är utdragen uppåt. Detta hjälper till att säkra domkraften på plats och eliminerar eventuell rörelse eller skrammel.

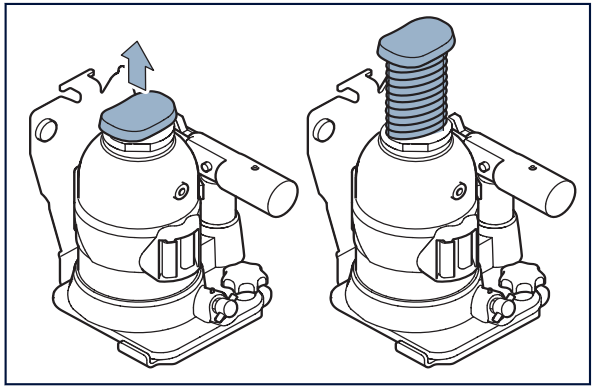

På Quartermaster är domkraften placerad bakom baksätet.

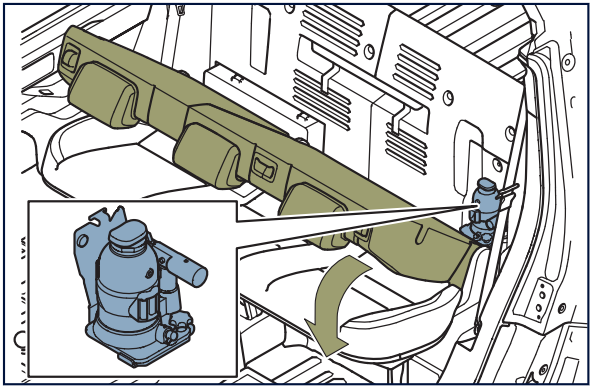

NOTERA: Kontrollera innan du använder domkraften att den inte är skadad eller sliten. Om du upptäcker några problem eller skador ska du omedelbart kontakta din INEOS-godkända partner.

Lyft av fordon

VARNING: Använd endast domkraften för att lyfta fordonet på fast och plan mark. Detta kommer att säkerställa stabiliteten hos både domkraften och fordonet.

VARNING: Själva domkraften måste vara placerad på fast och stabil mark. Ta bort stenar eller annat skräp under domkraftens bottenplatta före användning.

VARNING: Använd inte domkraften om du är osäker på domkraftspunkterna på fordonet. Sök råd och stöd från en INEOS-godkänd partner.

VARNING: Kontrollera alltid att det inte finns några föremål eller personer under fordonet när du använder domkraften. Underlåtenhet att göra detta kan leda till allvarliga personskador eller dödsfall.

VARNING: Lyft inte upp fordonet med passagerare eller tungt bagage inuti. Vid

bogsering, säkra och koppla alltid från släpvagnen innan du fortsätter att använda domkraften. Underlåtenhet att göra det kan leda till att domkraften går sönder eftersom fordonet kan vara för tungt. Detta kan leda till allvarlig personskada eller dödsfall.

VARNING: Delar under fordonet kan vara varma, var försiktig när du är under fordonet. Till exempel kan avgassystemet bli extremt varmt om fordonet inte får tid att svalna först.

*NOTERA: Vid lyftning av fordonet rekommenderas att hjulen är blockerade och att fordonet står i parkeringsläget **P**, för att säkerställa att det inte sker några oväntade fordonsrörelser.*

Det finns särskilda lyftpunkter på fordonets undersida, de främre lyftpunkterna är placerade på framaxeln:

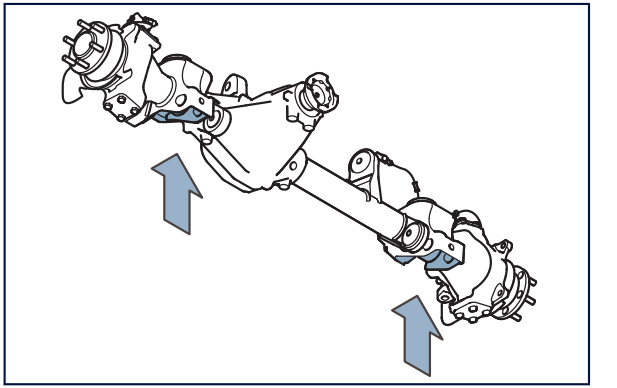

De avsedda bakre lyftpunkterna är placerade på bakaxeln:

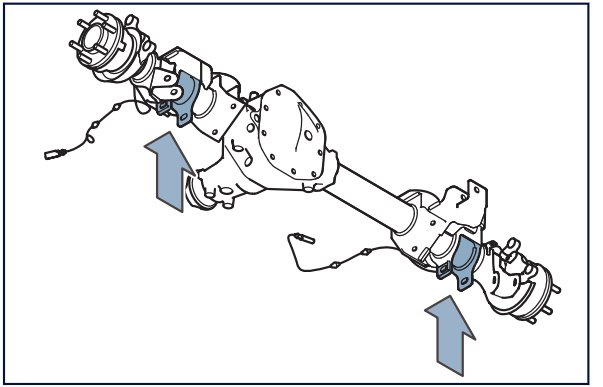

FÖRSIKTIGHET: Den övre gängade förlängningen på domkraften MÅSTE skruvas ut till sitt övre stoppläge innan fordonet hissas upp. Detta förhindrar att domkraften vidrör andra delar av fordonet vid användning. Endast när den övre gängade delen av domkraften är utdragen får domkraften användas för att lyfta fordonet.

För att lyfta fordonet med domkraften:

1. Se till att stänga frigöringsventilen genom att vrida den helt medurs.
2. Placera domkraften mellan de två stötdämparnas monteringsfästen på axeln.
3. Skruva ut den övre gängade delen av domkraften tills den inte kan skruvas ut längre.
4. Pumpa spaken upp och ned för att höja domkraften.

För att sänka domkraften:

1. Ta bort alla verktyg och föremål från under fordonet, kontrollera att det inte finns några människor eller delar av kroppen under fordonet.
2. Ta bort spaken från domkraften och sätt på frigöringsventilen.
3. Vrid långsamt frigöringsventilen moturs för att sakta sänka fordonet tillbaka till marken, gör detta försiktigt för att undvika plötsliga rörelser hos domkraften och fordonet.
4. Ta bort domkraften när det är säkert att göra det.

BÄRGNING AV FORDON

VARNING: Bärgning och transport av fordon ska endast utföras av personal med avancerade kunskaper och kvalifikationer. Dessa uppgifter är farliga till sin natur och om du inte söker hjälp från personer med lämplig utbildning kan det leda till allvarliga personskador eller dödsfall.

Ditt fordon ska i första hand hämtas med hjälp av en fordonstransportör. Bogsering bör reserveras för korta sträckor, t.ex. för att röja undan hinder eller lasta på ett transportfordon. Se till att fördelningsväxellådan är i neutralläge med hjälp av neutralskruven på dess sida innan du bogserar.

NOTERA: INEOS rekommenderar att fordonet transporteras med alla fyra hjulen upplyfta från marken med hjälp av ett flak eller lämplig hjullyftsutrustning. Denna metod är att föredra framför andra typer av bogsering.

Dragöglor fram och bak

Två främre dragöglor är fastsvetsade på ramen under främre stötfångaren och fungerar som fästpunkter när fordonet ska bogseras.

Två bakre dragöglor, fastsvetsade på ramen under bakre stötfångaren, kan dra andra fordon som väger upp till maximalt 3,5 ton (7716 lb).

FORDONSÄNDE	DRAGKROK	MAXIMAL LAST
Fram	Vågrätt	40 kN (8992 lbf)
	Lodrätt	30 kN (6744 lbf)
Bak	Vågrätt	35 kN (7868 lbf)
	Lodrätt	22,5 kN (5058 lbf)

NOTERA: Vid körning med släp med användning av en släpvagnskoppling är den maximala vertikala mittlasten (kulvikt) 350 kg (771 lb).

Bogsering i nödsituation - alla fyra hjulen på marken

VARNING: Vid bogsering av fordonet utan att motorn går ger både ratten och bromspedalen större motstånd. Bromsservo och styrningens servopump kommer inte att kopplas in för att ge assistans till föraren. Detta innebär att större kraft från föraren krävs för att hantera fordonet.

VARNING: Om batteriet av någon anledning måste kopplas bort måste rattstången först låsas upp. Underlåtenhet att låsa upp rattstångslåset innan du kopplar bort batteriet kommer att innebära att rattstången förblir låst under bogsering. Detta kommer att resultera i förlust av kontroll, vilket leder till allvarlig personskada eller dödsfall.

FÖRSIKTIGHET: Om det finns ett fel på transmissionen eller skador på fordonets hjul och däck, får fordonet inte bogseras och endast transporteras. Bogsering av ett fordon med transmissionsfel eller skadat hjul och däck kommer att orsaka ytterligare skador på fordonet.

FÖRSIKTIGHET: Bogsering med endast två hjul på marken rekommenderas inte och kan orsaka skador på transmissionen.

FÖRSIKTIGHET: Bogsering är endast avsedd för korta sträckor, t.ex. för att nå en lämplig väg eller släpvagn. Bogsering över långa sträckor kan skada drivlinan.

FÖRSIKTIGHET: Bogserhastigheten bör inte vara mer än 50 km/h (30 mph) och bogseravståndet inte mer än 5 km (3 miles).

Om det är nödvändigt att bärga fordonet med en bogseringsmetod, som att bogsera fordonet till vägkanten för bärgning, följ detta förfarande:

1. Välj neutralläge i den automatiska växellådan.
2. Ställ mittdifferentialen i olåst läge.
3. Lyft kragen på fördelningsväxelns lägesväljare och flytta till en "mittpunkt" mellan låg och hög växel.
4. Vrid neutraliseringsbulten medurs för att koppla in neutralt läge. Bulten är placerad på sidan av fördelningsväxeln.

5. Vrid nyckeln i tändningslåset till läge ett, detta låser sedan upp rattstången.
6. Lossa handbromsen.

NOTERA: Nyckeln måste sitta kvar under bogsering, försök inte ändra nyckelns läge i tändningslåset förrän bogseringen är klar och fordonet står stilla.

FÖRSIKTIGHET: Om du låter tändningen vara på under bogsering töms batteriet, fordonslyktorna aktiveras vid bromsning och blinkers. Kör endast korta sträckor när du bogserar fordonet.

Transportera fordonet

VARNING: Transport av ett fordon kräver mycket stor försiktighet och professionell hjälp för att undvika fara. Felaktig hantering kan leda till allvarliga personskador eller dödsfall.

Spänn fast fordonet på ett säkert sätt före transport, anlita kvalificerad personal för bärgning och transport. En släpvagn utformad för detta fordon rekommenderas.

Vinsch fram (tillval) och bak (tillbehör)

VARNING: Innan vinschen används ska den inspekteras med avseende på skador eller tecken på slitage. Underlåtenhet att göra detta kan leda till allvarliga skador på fordonet, personskador eller till och med dödsfall.

VARNING: Använd vinschen endast för självbärgning och undvik felaktig användning. Felaktig användning kan skada vinschen, dess komponenter och fordonet, vilket kan leda till allvarliga personskador eller dödsfall.

Innan vinschen används måste följande inspektioner utföras:

- Kontrollera att fordonsbatteriets status är över 50%.
- Vinschen ska vara väl underhållen och visuellt i gott skick.
- Motorer får inte exponeras.
- Alla fästelement och anslutningar måste kontrolleras.

> Vinschlinan måste inspekteras för tecken på slitage, såsom skador, skärskador och nötning.

NOTERA: Vinschen fungerar inte om batteriets laddningsstatus är under 50 %.

För ytterligare information, se vinschens dokumentation som medföljer fordonet och/eller är tillgänglig online.

Skanna QR-koden och använd rullgardinsmenyn för att komma åt relevanta dokument och handböcker.

Extern starthjälp för fordonet

VARNING: Felaktig starthjälp kan leda till batteriexplosion, personskada eller fordonsskada.

Följ alltid instruktionerna för starthjälp i denna Bruksanvisning noggrant.

VARNING: Givarfordonet ska ha ett batteri med samma spänning, batteriet är på 12 V. Underlåtenhet att göra detta kan leda till allvarliga personskador eller dödsfall.

VARNING: Starta inte fordonet med en snabbladdare.

VARNING: När den negativa startkabeln ansluts till jordpunkten, använd inte bränsleledningarna, motorns ventilkåpor eller insugningsröret som jordningspunkter.

VARNING: Se till att det finns tillräcklig ventilation när du laddar batteriet eller startar bilen med extern starthjälp.

VARNING: Anslut inte en positiv (+) pol till en negativ (-) pol på batteriet direkt. Detta kommer att orsaka allvarliga personskador eller dödsfall. Det finns anslutningspunkter under motorhuven som måste användas.

VARNING: Låt inte anslutningarna på en ledning vidröra den andra ledningen.

VARNING: När du använder hjälpkablar mellan båda fordonen, var försiktig så att kablarna inte trasslar in sig eller fastnar i några rörliga mekaniska delar som orsakar skada på fordonet. Om kablarna fastnar kan det leda till allvarliga personskador eller dödsfall.

FÖRSIKTIGHET: Anslut batterier med endast samma nominella spänning.

FÖRSIKTIGHET: Om batteriet inte behåller laddningen efter extern starthjälp från ett givarfordon, får fordonet inte köras förrän batteriet har kontrollerats av en INEOS-godkänd partner. Upprepad start av fordonet kan orsaka ytterligare skador.

Vid starthjälp till ett fordon med urladdat batteri, skapa åtkomst till batteriet under baksätet. Plus- och minuspoler i motorrummet utgör anslutningspunkter för startkablar.

Var medveten om följande punkter innan du startar bilen:

- Använd startkablar med isolerade klämmor och ett tvärsnitt på minst 16 mm² (25 mm² för dieselmotorer).
- Koppla inte bort det urladdade batteriet från fordonet.
- Ett urladdat batteri kan frysa vid en temperatur på 0 °C (32 °F). Tina det frysta batteriet innan du ansluter startkablarna.
- Stäng av alla onödiga elförbrukare.
- Fordonen får inte komma i kontakt med varandra under den yttre starthjälpen.
- Dra åt handbromsen, växellådan i neutral, automatisk växellåda i **P** (om tillämpligt) för båda fordonen.
- Öppna de röda skyddslocken för pluspolen på båda pluspolerna eller batterierna (om tillämpligt).

När säkerhetsvarningar har övervägts och nödvändig säkerhetsutrustning och kläder har förberetts, kan fordonet startas med yttre starthjälp.

Förfarande för extern starthjälp

1. Parkera givarfordonet så nära som möjligt, med batteriet placerat nära det urladdade batteriet. Detta minskar avståndet som startkablarna måste täcka för att få en säker anslutning.
2. Se till att handbromsen är åtdragen på båda fordonen.
3. Givarfordonet ska vara i neutral växel eller parkeringsläge **P** om det är automatiskt.
4. Se till att båda fordonen är avstängda.
5. Anslut den positiva (+) kabeln till den positiva (+) polen på givarfordonets batteri. Anslut sedan den andra änden av pluskabeln (+) till pluspolen (+) på fordonet med det urladdade batteriet.
6. Anslut minuskabeln (-) till minuspolen (-) på givarfordonet.

VARNING: Anslut inte den sista återstående minuskabeln (-) till minuspolen (-) på fordonet med det urladdade batteriet. Anslut endast den sista återstående minuskabeln (-) till en jordpunkt av säkerhetsskäl.

7. Anslut den sista återstående negativa (-) kontakten till en jordpunkt på fordonet med det urladdade batteriet.
8. Kontrollera att anslutningarna är säkra och i rätt lägen. Kontrollera att kablarna inte fastnar i några rörliga eller mekaniska delar. Starta nu givarfordonets motor och kör med cirka 1 500-2 000 varv/min i två till tre minuter.
9. Starta nu fordonet med det urladdade batteriet, låt båda motorerna gå tillsammans i ytterligare två minuter.
10. Stäng av givarfordonet.
11. Koppla först bort minuskabeln (-), följt av pluskabeln (+) från båda fordonen.
12. Låt fordonet med det urladdade batteriet gå på tomgång ett tag till, så att batteriet ska laddas.

Det rekommenderas att stänga av fordonet som ursprungligen hade det urladdade batteriet. Försök sedan starta om fordonet för att se om motorn kommer att starta om igen. Om fordonet startar om, bekräftar detta att

batteriet laddas när motorn är igång. Ta bilen på en lång bilresa för att ladda batteriet helt.

Om fordonet inte startar om efter att starthjälpsförfarandet har följts, rådgör med din INEOS-godkända partner för att få batteriet kontrollerat och/eller utbytt vid behov.

KÖRA MED SLÄPVAGN

VARNING: Undvik alltid utrymmet mellan bilen och det bogserade föremålet, t.ex. en släpvagn, vid bogsering för att undvika risken för personskador eller dödsfall.

VARNING: Koppla en släpvagn endast till släpvagnsdragkroken. Att koppla en släpvagn till någon annan del av fordonet kan resultera i minskad hanterbarhet och förlust av kontroll.

Se till att släpvagnen används i enlighet med tillverkarens riktlinjer och att relevant lagstiftning följs.

DRAGFÖRMÅGA

FÖRSIKTIGHET: Maximal dragvikt för en bromsad släpvagn är 3500 kg (7716 lb). Överskrid inte denna dragvikt.

FÖRSIKTIGHET: Använd inte högväxel när du kör i hastigheter under 32 km/h (20 mph) när du drar tung last. Annars kan transmissionen överhettas. Det rekommenderas att använda lågväxel under 32 km/h (20 mph) när du drar tung last.

DRAGFÖRMÅGA	
Bromsat släp	3500 kg (7716 lb)
Obromsat släp	750 kg (1653 lb)
Kulvikt	350 kg (771 lb)
Vertikal max. last på dragkroken	350 kg (771 lb)

Trailer Stability Assist (assistans för släpvagnsstabilitet)

Specifik kalibrering av Electronic Stability Control (ESC - elektronisk stabilitetsstyrning) för användning vid bogsering. Trailer Stability Assist (assistans för släpvagnsstabilitet) hjälper till att kontrollera individuell hjulslirning, för att förhindra potentiell släpvagnsvajning.

Fordonets ESC måste vara i standardläge för att Trailer Stability Assist (assistans för släpvagnsstabilitet) ska fungera. När Trailer Stability Assist (assistans för släpvagnsstabilitet) utlöses blinkar indikatorlampan  för att varna föraren.

ADVANCED DRIVER ASSISTANCE SYSTEMS (AVANCERADE FÖRARASSISTANSSYSTEM) (ADAS)

ADVANCED DRIVER ASSISTANCE SYSTEMS (AVANCERADE FÖRARASSISTANSSYSTEM) (ADAS) (Om Tillämpligt) 147
INTELLIGENT SPEED ASSIST (Intelligent Hastighetsassistans) (ISA) (Om Tillämpligt) 150
AUTONOMOUS EMERGENCY BRAKING (AEB) (Autonom Nödbromsning) (Om Tillämpligt) 157
LANE DEPARTURE WARNING (Filkörningsvarning) (LDW) (Om Tillämpligt) 159
EMERGENCY LANE KEEPING (ELK) (Körfältsassistent) (Om Tillämpligt) 161
DRIVER DROWSNESS DETECTION (Övervakning Av Trötthet Hos Föraren) (DDD) (Om Tillämpligt) 165
DRIVER MONITORING SYSTEM (DMS) (Förarövervakningssystem) (Om Tillämpligt) 166

ADVANCED DRIVER ASSISTANCE SYSTEMS (AVANCERADE FÖRARASSISTANSSYSTEM) (ADAS)

ADVANCED DRIVER ASSISTANCE SYSTEMS (AVANCERADE FÖRARASSISTANSSYSTEM) (ADAS) (om tillämpligt)

VARNING: Körsystemen fungerar som hjälpmedel men ersätter inte din uppmärksamhet på omgivningen. De befriar dig inte från ditt ansvar enligt vägtrafiklagstiftningen. Föraren bär alltid ansvaret för att framföra fordonet på ett säkert och lagligt sätt.

VARNING: Advanced Driver Assistance System (ADAS) (avancerat förarstödssystem) är utformat enbart för att hjälpa föraren. Föraren behåller fullt ansvaret för att kontrollera fordonet hela tiden. Om du inte behåller kontrollen kan det leda till fordonsskador, personskador eller dödsfall.

VARNING: Körsystem kan inte minska risken för olyckor om du inte anpassar din körstil, och de kan inte heller trotsa fysikens lagar.

VARNING: Tillbehör och modifieringar som inte kommer från INEOS kan störa ADAS-prestandan. Det är förarens ansvar att se till att funktionaliteten inte äventyras.

VARNING: Se till att vindrutan framför kameran är fri från smuts och/eller hinder och att det alltid finns ett fritt synfält. Detta inkluderar, men är inte begränsat till, sol-/reflexband, vindrutefilm, klistermärken och skador som sprickor och stenskott.

VARNING: Föremål på motorhuven och stora föremål på taket kan störa frontkamerans prestanda. Det är förarens ansvar att hålla synfältet fritt för den framåtriktade kameran.

VARNING: Sensorbegränsningar och situationsbegränsningar, inklusive plötsliga förarinsatser, kan leda till felaktiga ingripanden eller uteblivna ingripanden.

VARNING: Ogynnsam väggeometri, dåligt väglag, strukturer nära vägmarkeringar, komplexa / otydliga markeringar samt väder- och ljusförhållanden kan leda till felaktiga ingripanden eller uteblivna ingripanden.

ADVANCED DRIVER ASSISTANCE SYSTEMS (AVANCERADE FÖRARASSISTANSSYSTEM) (ADAS)

VARNING: Om mittdifferentialspärren aktiveras, inaktiveras alla ADAS-funktioner, förutom ISA, automatiskt.

VARNING: Om Off-Road- / Wading Mode (terräng- / vadningsläge) aktiveras, inaktiveras alla ADAS-funktioner automatiskt.

VARNING: Kontakta omedelbart närmaste INEOS-godkända partner, om du misstänker ett systemfel.

VARNING: ADAS-generationer och -funktioner varierar kraftigt, med olika nivåer av säkerhet och autonomi. Var särskilt uppmärksam på vilken generation av system som passar ditt fordon.

Advanced Driver Assistance System (avancerat förarassistanssystem) består av två generationer, ADAS1 och ADAS2. Beroende på region finns ADAS1 i fordon från MÅ24 och ADAS2 finns i fordon från MÅ26. Kontrollera ditt fordons system eller kontakta din närmaste INEOS-godkända partner.

	ADAS1	ADAS2
ISA	X	X
AEB CCR	X	
AEB CCR+VRU		X
LDW	X	X
DDD	X	X
ELK		X
DMS		X

NOTERA: AEB CCR avser interaktioner mellan fordon begränsat till personbilar, skåpbilar, lastbilar och vissa motorcyklar.

NOTERA: AEB VRU avser oskyddade trafikanter, inklusive fotgängare och cyklister.

ADVANCED DRIVER ASSISTANCE SYSTEMS (AVANCERADE FÖRARASSISTANSSYSTEM) (ADAS)

ADAS-inställningar och indikeringslampor

ADAS-inställningarna kan konfigureras i infotainmentsystemet. Använd infotainmentskärmen och tryck på "SETTINGS" (Inställningar), följt av "VEHICLE FUNCTIONS" (Fordonsfunktioner) och sedan "ADAS".

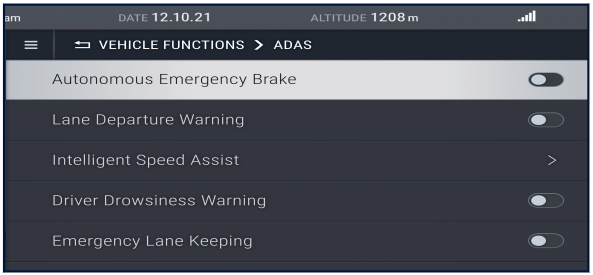

Alla ADAS-funktioner kan inaktiveras genom att välja "Deactivate all ADAS functions" (Inaktivera alla ADAS-funktioner). Ett popup-meddelande visas med en begäran om bekräftelse. Alternativt kan varje ADAS-funktion slås på eller av individuellt efter behov.

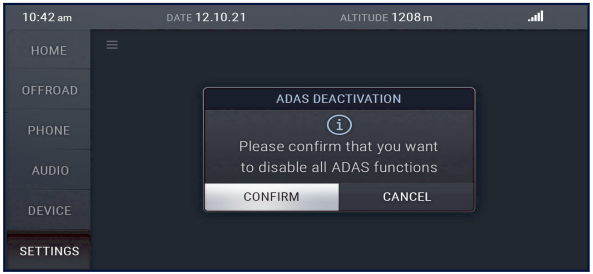

NOTERA: Alternativet "Deactivate all ADAS functions" (Inaktivera alla ADAS-funktioner) är gråmarkerat om fordonet körs i hastigheter över 10 km/h (6 mph).

Frontkamera

Bilen har en frontkamera installerad i vindrutan för att stödja säkerhets- och assistansfunktioner, inklusive Intelligent Speed Assist (ISA) (Intelligent hastighetsassistans), Autonom Emergency Braking (Autonom nödbromsning) (både CCR & VRU), Lane Departure Warning (LDW) (Filköningsvarning) och Emergency Lane Keeping (ELK) (Körfältsassistent).

Om kamerans vy tillfälligt blockeras visas varningsmeddelandet "Front Camera View Limited" (Frontkamerans vy begränsad) på infotainmentskärmen.

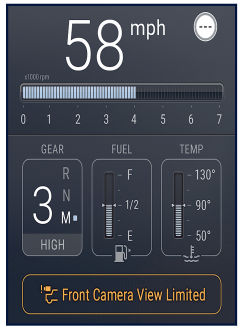

Om kameran förblir blockerad under en längre period eller stöter på ett fel visas varningen "ADAS Not Available" (ADAS inte tillgänglig) på infotainmentskärmen.



NOTERA: Om ett ADAS-fel inträffar och "ADAS Not Available" (ADAS inte tillgänglig) visas, kommer ADAS-systemen inte att vara tillgängliga.

INTELLIGENT SPEED ASSIST (Intelligent hastighetsassistans) (ISA) (om tillämpligt)

VARNING: Intelligent Speed Assist (intelligent hastighetsassistans) (ISA) är endast avsedd som stöd för föraren. ISA kanske inte känner igen

variabla hastighetsbegränsningar. ISA kanske inte upptäcker alla skyltar om hastighetsbegränsningar eller misstolkar tillfälliga eller dolda skyltar. Håll alltid reda på skyltade hastighetsgränser och anpassa hastigheten manuellt. Föraren behåller ansvaret för att kontrollera fordonet i alla situationer. Om du inte behåller kontrollen över fordonet kan det leda till egendomsskador, personskador eller dödsfall.

Intelligent Speed Assist (Intelligent hastighetsassistans) (ISA) känner av vägskyltar, inklusive skyltar ovanför vägbanan. Om fordonets hastighet överskrider den detekterade hastighetsgränsen avger ISA både en akustisk och en visuell varning. Dessutom använder systemet en lokal kartdatabas (NDS-karta) för att förbättra prestandan när skyltar för hastighetsbegränsningar inte är synliga.

Aktivering av ISA

Systemet aktiveras som standard vid starten av varje tändningscykel. När en vägskylt upptäcks visar systemet skylten för föraren på infotainmentskärmen. Om hastighetsbegränsningen inte är tillgänglig visas ingen skylt eller hastighetsbegränsning.





ISA Limited (ISA begränsad)

Föraren kommer att meddelas med en varning på infotainmentskärmen när systemet är i begränsad drift.



Systemet kommer att begränsas om något av följande inträffar:

- Okänd väg från NDS-karta eller finns det ett kartdatafel.
- Fordonet körs på en privat väg.
- Fordonet körs i terräng.
- Kameran är smutsig eller synfältet är blockerat.
- Landskod stöds inte.

NOTERA: Systemet kan automatiskt identifiera landskoden och ange den utan att användaren behöver bekräfta.

ISA Overspeed Warning (ISA överhastighetsvarning)

Om fordonets hastighet överskrider den upplevda hastighetsgränsen, blinkar bilden av hastighetsskylten på infotainmentskärmen. Om fordonet fortsätter att överskrida hastighetsgränsen hörs en akustisk varning. Varningen utlöses av faktorer som t.ex. den procentuella delen hastighet över gränsen eller hur länge hastighetsöverträdelsen pågått.

Den visuella varningen fortsätter att blinka tills fordonets hastighet är lika med eller lägre än gränsvärdet. Om föraren avsiktligt saktar in upptäcker systemet detta och stoppar den visuella varningen.

Om föraren håller en hastighet över den uppfattade gränsen utan att bromsa, upphör den akustiska varningen medan den visuella varningen kvarstår.

ISA Speed Change Notification (ISA meddelande hastighetsändring)

När systemet upptäcker en ändring av hastighetsgränsen kommer systemet att varna föraren med en ljudsignal.

Inställningarna för meddelande om hastighetsändring kan slås på eller slås av i inställningarna och systemet lagrar det senast valda alternativet tills inställningen ändras igen.

Inaktivering av ISA

Föraren kan växla mellan ISA-alternativen genom att navigera till ADAS-menyn och sedan trycka en gång på alternativet ”Intelligent Speed Assist” (Intelligent hastighetsassistans).

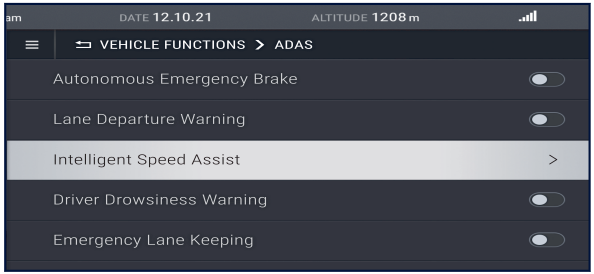

I menyn "Intelligent Speed Assist" (Intelligent hastighetsassistans) växlar du följande alternativ till ON eller OFF: ”Speed limit info” (info om hastighetsgräns), ”Overspeed Warning” (varning om överhastighet), ”Speed change warning” (varning om hastighetsändring).



Systemet inaktiveras automatiskt under vissa omständigheter, t.ex. i Off-Road Mode (terrängläge), och aktiveras igen när dessa förhållanden upphör. Om systemet är inaktiverat visas en orangefärgad tänd indikatorlampa och ingen hastighetsskylt kommer att visas.

ISA Mute (tyst)

Den akustiska ISA-varningen för överhastighet kan slås på eller av genom att trycka på ISA-avstängningsknappen, som finns ovanför fliken "HOME" (START) i infofältet på infotainmentskärmen.

ON (PÅ):



OFF (AV):



Vid varje tändningscykel återaktiverar fordonet de akustiska varningarna, vilket indikeras med en vägskylt och högtalarsymbol (ON). Om föraren inaktiverar akustiska varningar blir vägmärket gråtonat med en avstängd högtalare-skylt (OFF).

Fel i ISA-funktion

VARNING: Kontakta omedelbart närmaste INEOS-godkända partner om du misstänker ett systemfel.

Efter varje start av fordonet kontrollerar systemet alla förhållanden för att säkerställa funktionen. Om någon funktionsstörning upptäcks visas en visuell varning på infotainmentskärmen och hastighetsskylten visas med streck tillsammans med en orange varningslampa .



Om en funktionsstörning eller ett fel inträffar kommer alternativet "Intelligent Speed Assist Warning" (Varning från intelligent hastighetsassistans) i inställningsmenyn "ADAS" att vara nedtonat.

ISA - Uppdatera kartor

För att uppdatera fordonet med de senaste kartorna, gå till menyn ”GENERAL” (ALLMÄNT) på fliken ”SETTINGS” (INSTÄLLNINGAR). Välj ”Update NDS map" (Uppdatera NDS-karta) för att se den aktuella versionen av NDS-kartan och en QR-kod.



Alternativt kan följande länk användas: **https://grenadier.mapupdate.info/**

För att fortsätta med nedladdningen:

1. Ladda ner ZIP-filen från den angivna länken.
2. Använd en USB-enhet formaterad som FAT32, extrahera filerna från den nedladdade ZIP-filen och kopiera katalogen dbupdate till USB-enheten.

NOTERA: Det får bara finnas en dbupdate-mapp på USB-minnet åt gången.

3. Använd infotainmentskärmen för att navigera till "ISA Maps Update” (Uppdatera ISA-kartor).
4. Sätt i USB-enheten i USB-uttaget i fordonet.
5. Följ anvisningarna på infotainmentskärmen.

NOTERA: Kontakta din INEOS-godkända partner om du vill ha hjälp med att uppdatera fordonets kartor.

AUTONOMOUS EMERGENCY BRAKING (AEB) (Autonom nödbromsning) (Om tillämpligt)

VARNING: AEB är endast avsett för förarassistans och kan endast ge en maximal hastighetssänkning på 60 km/h (37 mph). Föraren ansvarar för kontrollen av fordonet. Bristande kontroll kan leda till skador, personskador eller dödsfall.

VARNING: Det finns två generationer av AEB. CCR (ADAS1) är utformat för att upptäcka bilar, skåpbilar, lastbilar och vissa motorcyklar. VRU (ADAS2) är utformat för att upptäcka fotgängare och cyklister förutom CCR (ADAS1).

Autonom nödbromsning (AEB) använder den främre kameran för att analysera fordonets hastighet och körbana i förhållande till andra trafikanter. Om föraren inte reagerar snabbt på en upptäckt fara, sänder AEB-systemet automatiskt ett meddelande och kan också aktivera bromsarna för att minska fordonets hastighet, vilket kan mildra kollisionens allvarlighetsgrad.

Forward Collision Warning (Varning för frontalkollision) (FCW)

VARNING: ADAS1-systemet för Forward Collision Warning (Varning för frontalkollision) är utformat för att upptäcka bilar, skåpbilar, lastbilar och vissa motorcyklar. Det reagerar inte på skotrar, cyklister, fotgängare eller djur. Var försiktig och uppmärksam när du kör fordonet.

VARNING: ADAS2-systemet Forward Collision Warning (Varning för frontalkollision) är utformat för att upptäcka fotgängare och cyklister samt andra trafikanter som omfattas av ADAS1. Var försiktig och uppmärksam när du kör fordonet.

När AEB-systemet identifierar potentiell fara skickar det en FCW till föraren. Samtidigt visas en röd varningssymbol på infotainmentskärmen med en matchande röd indikeringslampa .



FCW förblir aktiv tills AEB-operationen är slutförd. Om föraren gör kraftiga styrmanövrar, accelererar eller trycker på och släpper bromspedalen, avbryts både FCW och AEB.

AEB Driftförhållanden

AEB och FCW fungerar under följande förhållanden:

- AEB CCR har ett hastighetsomfång på 10-130 km/h (6-80 mph).
- AEB VRU har ett hastighetsomfång på 5-85 km/h (3-52 mph).
- Electronic stability control, ESC (elektronisk stabilitetsstyrning) är fullt aktiv.
- "Off-Road Mode" (terrängläge)/"Wading Mode" (vadningsläge) inaktiverat.
- Differentialspärren är inte aktiverad.

Systemet har begränsningar som anges nedan:

- Kallt eller hårt väder (snö, is, regn, spray och dimma).
- Begränsningar för upptäckt av faror på grund av svagt eller direkt solljus, svagt ljus och okonventionella fordonstyper.
- AEB CCR-systemet reagerar inte på skotrar, cyklister, fotgängare och djur.
- Systemet fungerar inte vid kraftiga styrrörelser och acceleration.

Inaktivering av AEB och FCW

Systemet aktiveras automatiskt vid varje tändningscykel. Föraren kan dock inaktivera eller återaktivera AEB- och FCW-funktionerna i "ADAS"-menyn på infotainmentskärmen. Status

kan endast växlas när fordonet körs långsammare än 10 km/h (6 mph).

Om FCW- och AEB-funktionerna inaktiveras manuellt av föraren eller om det uppstår ett systemfel, visas en synlig varning på infotainmentskärmen tillsammans med en orange indikeringslampa .



LANE DEPARTURE WARNING (Filkörningsvarning) (LDW) (om tillämpligt)

VARNING: Lane Departure Warning (Filkörningsvarning) (LDW) är endast avsedd som stöd för föraren. Det är mycket viktigt att föraren hela tiden har kontroll över fordonet, eftersom det annars kan leda till fordonsskador, personskador eller dödsfall.

LDW använder frontkameran för att upptäcka körfältsgränser och varnar föraren när fordonet avviker från sitt körfält utan blinkers och uppmanar föraren att ändra kurs.

Aktivering av systemet för filkörningsvarning (LDW)

LDW aktiveras automatiskt som standard vid varje tändningscykel. LDW ger både akustiska och visuella varningar när fordonet kommer för nära körfältsgränserna och kör minst 65 km/h (40 mph). Visuella varningar visas på infotainmentskärmen, där streckade gröna linjer indikerar att vägmarkeringar har detekterats.



Förekomsten av streckade grå linjer på infotainmentskärmen kan bero på följande förhållanden:

- Fordonshastigheten är under 60 km/h (37 mph).
- Fullt tryck på gaspedalen eller tryck på bromspedalen.
- Aktivering av blinkers eller varningsblinkers av föraren.
- Vägens utformning med alltför snäva kurvor och smala körfält
- Ingrepp av electronic stability control (elektronisk stabilitetsstyrning, ESC).
- Överskrider tröskelvärdet för sidohastighet.

I det här fallet närmar sig fordonet gränsen på vänster sida (orange streckade linjer).



Inaktivering av LDW

För att inaktivera LDW, gå till ADAS-menyn på infotainmentskärmen och växla om alternativet Lane Departure Warning (filköningsvarning).

Systemet inaktiveras automatiskt under vissa förhållanden, inklusive Off-Road Mode" (terrängläge) / "Wading Mode" (vadningsläge) aktiveras eller när differentialspärren kopplas in. Den kommer automatiskt att återaktiveras när det tillstånd som orsakade inaktiveringen upphör.

Om systemet inaktiveras manuellt kommer de grå linjerna som representerar vägmarkeringar på infotainmentskärmen att försvinna. Indikeringslampan kommer att lysa orange för att bekräfta inaktiveringen.

Fel i LDW-funktion

Efter varje start av fordonet kontrollerar systemet alla förhållanden för att säkerställa funktionen. Ett LDW-fel visar en visuell varning på infotainmentskärmen och en orangefärgad tänd indikeringslampa .



Om en funktionsstörning eller ett fel uppstår kommer alternativet "Lane Departure Warning" (Filköningsvarning) i inställningsmenyn "ADAS" att vara nedtonat.

EMERGENCY LANE KEEPING (ELK) (Körfältsassistent) (om tillämpligt)

VARNING: Emergency Lane Keeping (ELK) (Körfältsassistent) är endast avsedd som förarstöd. Det är mycket viktigt att föraren hela tiden har kontroll över fordonet, eftersom det

annars kan leda till fordonsskador, personskador eller dödsfall.

VARNING: Emergency Lane Keeping (ELK) (Körfältsassistent) kan endast upptäcka och reagera på fasta körfältsgränser.

Emergency Lane Keeping (ELK) (Körfältsassistent) kan upptäcka om fordonet avviker från körfältet. När ELK ingriper kommer den automatiskt att applicera en bromskraft på ena sidan av fordonet, vilket korrigerar kursen.

ELK aktiveras automatiskt vid varje tändningscykel. I hastigheter mellan 65 och 138 km/h (40-86mph) är systemet aktivt och ingriper om fordonet närmar sig körfältsgränsen utan blinkers. En grön pil bredvid de streckade gröna linjerna indikerar en framgångsrik upptäckt av vägmarkeringar.

I det här fallet har LDW upptäckt körfältsgränserna på båda sidor om fordonet (gröna streckade linjer). ELK har upptäckt en gräns på höger sida av fordonet (grön pil) men inte på vänster sida (grå pil).



ELK kan vara i ett undertryckt tillstånd på grund av följande villkor:

- Hastigheter under 65 km/h (40 mph) eller över 138 km/h (86 mph).
- Överskrider tröskelvärdet för sidohastighet.
- Vägens utformning med alltför snäva kurvor och smala körfält.
- Aktivering av blinkers eller varningsblinkers av föraren.

- Betydande broms- och/eller accelerationsinverkan/ kraft.
- Betydande styringripande från föraren.
- Aktivt förekommande AEB-ingripande.
- 2,5 s återställningstid från föregående ingripande.

Aktivt ELK-ingripande

VARNING: När ELK är aktiv försöker den förhindra att fordonet oavsiktligt lämnar sitt körfält, men den fungerar inte som en filhållningsassistent.

NOTERA: Under återställningstiden på 2,5 sekunder från tidigare ELK-ingripande kommer pilarna att visas gråa.

ELK korrigerar aktivt en oavsiktlig körfältsavvikelse när fordonet passerar en fast körfältsgräns. Systemet ger föraren en visuell varning när ett ELK-ingrepp utförs.

I det här fallet har fordonet korsat körfältsgränsen till höger (heldragen röd linje och röd pil). LDW upptäcker fortfarande gränsen för vänster körfält (grön streckad linje).



ELK-ingripandet kommer att åsidosättas på grund av följande förhållanden;

- En styrinmatning har upptäckts.
- Betydande broms- och/eller accelerationsinverkan/ kraft.
- Tröskelvärdet för sidohastighet överskrids.
- Electronic stability control (elektronisk stabilitetsstyrning, ESC) eller Anti-lock Braking System (låsningsfria bromsar, ABS).

Detektering av förarinsats

Om två ELK-ingripanden sker inom 180 sekunder från varandra kommer en akustisk varning att ljuda under det andra ingripandet. Om ytterligare ingripanden sker inom en rullande tidsram på 180 sekunder, kommer ytterligare ljudsignaler att ljuda, varvid ljudsignalen varar 10 sekunder längre än den föregående varningen.

Inaktivering av ELK

För att inaktivera ELK, gå till ADAS-menyn på infotainmentskärmen och växla om alternativet Emergency Lane Keeping (körfältsassistent).

Systemet inaktiveras automatiskt under vissa förhållanden, inklusive Off-Road Mode" (terrängläge) / "Wading Mode" (vadningsläge) aktiveras eller när differentialspärren kopplas in. Den kommer automatiskt att återaktiveras när det tillstånd som orsakade inaktiveringen upphör.

Om systemet inaktiveras manuellt kommer de grå pilarna på infotainmentskärmen att försvinna. Indikeringslampan kommer att lysa orange för att bekräfta inaktiveringen.

ELK-fel

Efter varje start av fordonet kontrollerar systemet alla förhållanden för att säkerställa funktionen. Om det uppstår ett fel i ELK-systemet kommer föraren att se en visuell varning på infotainmentskärmen och en orangefärgad tänd infotainment .



Om en funktionsstörning eller ett fel uppstår kommer alternativet "Emergency Lane Keeping" (Körfältsassistent) i inställningsmenyn "ADAS" att vara nedtonat.

DRIVER DROWSNESS DETECTION (övervakning av trötthet hos föraren) (DDD) (om tillämpligt)

VARNING: Driver Drowsiness Detection (övervakning av trötthet hos föraren) (DDD) är en förarstödsfunktion som är avsedd att öka säkerheten. Systemet kanske inte upptäcker alla fall av sömnighet, särskilt inte vid plötslig trötthet eller mikrosömn. Föraren är alltid ansvarig för att styra fordonet och underlåtenhet att göra detta kan leda till skador, personskador eller till och med dödsfall.

Driver Drowsiness Detection (övervakning av trötthet hos föraren) (DDD) utvärderar förarens vakenhetsnivå genom att analysera fordonssystem och varnar vid behov. Vid behov får föraren visuella varningar på infotainmentskärmen och ljudvarningar som indikerar behovet av att ta en paus vid nästa säkra tillfälle.



DDD-aktivering

DDD-systemet aktiveras automatiskt när motorn startas. Noggrannheten kan försämras vid stadskörning, terrängkörning och vid hastigheter över 130 km/h (80 mph). Förarna är ansvariga för att bedöma sin egen körförmåga och bör ta regelbundna pauser under långa resor.

DDD-inaktivering

Driver Drowsiness Detection Warning (övervakning av trötthet hos föraren) kan inaktiveras manuellt via

infotainmentskärmen. Navigera till menyn "ADAS" och tryck en gång på knappen "Driver Drowsiness Detection" (övervakning a trötthet hos föraren).

Föraren uppmanas att bekräfta sin avsikt att inaktivera DDD-funktionen (övervakning av trötthet hos föraren).

Systemet inaktiveras automatiskt under vissa förhållanden, inklusive Off-Road Mode" (terrängläge) / "Wading Mode" (vadningsläge) aktiveras eller när differentialspärren kopplas in. Den kommer automatiskt att återaktiveras när det tillstånd som orsakade inaktiveringen upphör.

Om systemet inaktiveras manuellt kommer indikeringslampan ⚠ att lysa orange för att bekräfta inaktiveringen.

DDD-fel

Efter varje start av fordonet kontrollerar systemet alla förhållanden för att säkerställa funktionen. Om det uppstår ett fel i DDD-systemet kommer föraren att se en visuell varning på infotainmentskärmen och en orangefärgad tänd infotainment ⚠ .

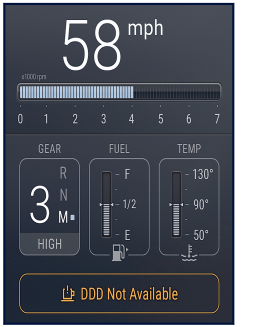

Vid en funktionsstörning eller om ett fel uppstår, kommer alternativet "Driver Drowsiness Detection" (övervakning av trötthet hos föraren) i inställningsmenyn "ADAS" att vara nedtonat.

DRIVER MONITORING SYSTEM (DMS) (Förarövervakningssystem) (om tillämpligt)

Driver Monitoring System (DMS) (Förarövervakningssystem) utvärderar förarens tillstånd i realtid med hjälp av en kamera som är riktad mot föraren. Om föraren inte tittar igenom de

fördefinierade områdena får föraren visuella varningar på infotainmentskärmen och akustiska varningar.

VARNING: DMS tillhandahåller endast varningar. Den kan inte ingripa eller förhindra en olycka. Vidta alltid korrigerande åtgärder om du blir varnad. Föraren är ensam ansvarig för att hela tiden vara medveten om och ha kontroll över fordonet. Underlåtenhet att göra det kan leda till allvarlig personskada eller dödsfall.

Aktivering av DMS

DMS aktiveras automatiskt när motorn startas och börjar övervaka föraren i hastigheter över 20 km/h (12 mph) upp till fordonets högsta tillåtna hastighet. Om det visar sig att föraren tittar någon annanstans och inte genom de fördefinierade områdena utlöses audiovisuella varningar.



Inaktivering av DMS

DMS kan inaktiveras manuellt via infotainmentskärmen. Navigera till menyn "ADAS" och tryck en gång på knappen "Driver Monitoring System" (förarövervakningssystem).

Föraren uppmanas att bekräfta sin avsikt att inaktivera DMS-funktionen.

DMS inaktiveras automatiskt under vissa förhållanden, inklusive Off-Road Mode" (terrängläge) / "Wading Mode" (vadningsläge) aktiveras eller när differentialspärren kopplas in. Den kommer automatiskt att återaktiveras när det tillstånd som orsakade inaktiveringen upphör.

Om DMS inaktiveras manuellt kommer indikeringslampan ⚠ att lysa orange för att bekräfta inaktiveringen.

DMS Limited (DMS begränsad)

DMS kan bli begränsad på grund av följande;

- DMS-kameran är blockerad.
- Föraren bär polariserande glasögon.
- Föraren skymmer ansiktet.

I händelse av en begränsning visas en varning på infotainmentskärmen och indikeringslampan ⚠ lyser orange. Vid varje tändningscykel kommer systemet att kontrollera om begränsningen fortfarande finns kvar.

DMS-fel

DMS kan utveckla fel på grund av följande;

- Elektriska fel.
- Systemfel.



Efter varje start av fordonet kontrollerar systemet alla förhållanden för att säkerställa funktionen. Om det uppstår ett fel i DMS kommer föraren att se en visuell varning på infotainmentskärmen och en orangefärgad tänd indikeringslampa ⚠ .

MEDIA OCH INFOTAINMENT

ÖVERSIKT 170
HOME (STARTFLIK) 176
OFFROAD (TERRÄNGKÖRNING) 177
PHONE (TELEFON) 181
DEVICE (ENHET) 184
AUDIO (LJUD) 186
SETTINGS (INSTÄLLNINGAR) 191
SPECIFIKATION FÖR LJUDUTGÅNG 198
ANSLUTNING 198

ÖVERSIKT

VARNING: Att köra när du är distraherad kan leda till en krock. Var hela tiden vaksam och uppmärksam på vägen och din omgivning. Underlåtenhet att göra detta kan leda till allvarliga personskador och till och med dödsfall för dig och andra i din omgivning.

Centralt styrningsgränssnitt (CCI)

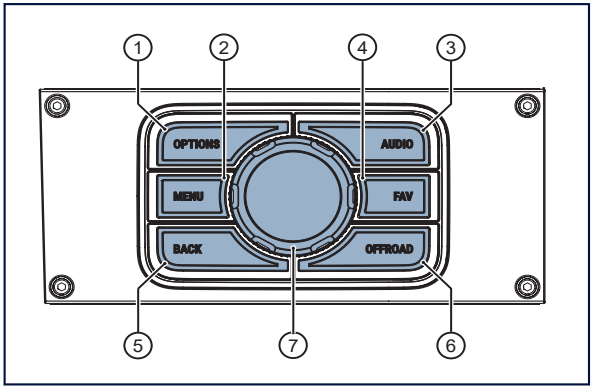

NUMMER	KNAPP	DEFINITION
1	OPTIONS (ALTERNATIV)	Öppnar eller stänger alternativmenyn för det aktiva området/fokus.
2	MENU (MENY)	Öppnar och stänger menyn för det aktiva området/fokus.
3	AUDIO (LJUD)	Öppnar ljudmenyn.

NUMMER	KNAPP	DEFINITION
4	FAVOURITE (FAVORIT)	Standardmässigt växlas till radio, det kan ändras i inställningarna.
5	BACK (TILLBAKA)	Återgår till föregående alternativ eller skärm.
6	OFFROAD (TERRÄNG)	Infotainment öppnar terrängkörningsskärmarna.
7	ROTARY CONTROLLER (VRIDKNAPP)	Riktningsrörelse, genom att flytta vänster, höger, upp och ned eller vrida vridknappen. Tryck inåt en gång, som en knapp, för att bekräfta det aktuella valet.

För att byta fokus, som att flytta från favoritfältet till radiofrekvensalternativet, vrid på vridknappen.

För att välja den för tillfället markerade posten, tryck vridkontrollen inåt en gång. Du kan vrida vridkontrollen för att välja objekt i det för närvarande aktiva fönstret.

Om du trycker eller drar i vridknappen från sida till sida, växlar fokus mellan de tillgängliga fönstren. När du använder pekfunktionen kan du trycka på knapparna direkt eller bläddra upp och ned genom att svepa upp och ned.

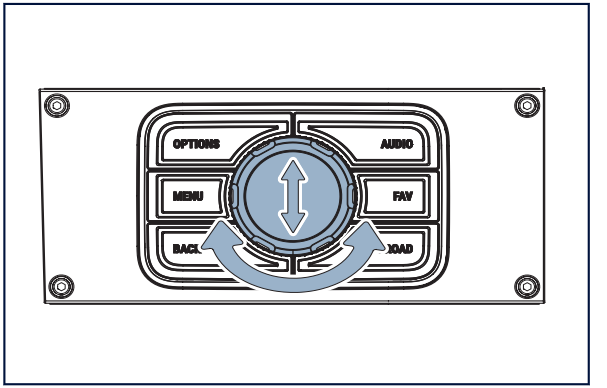

Om den sista punkten i fönstret nås kommer inget att hända vid tryckning på nedknappen, användaren måste navigera i omvänd ordning.

RATTREGLAGE

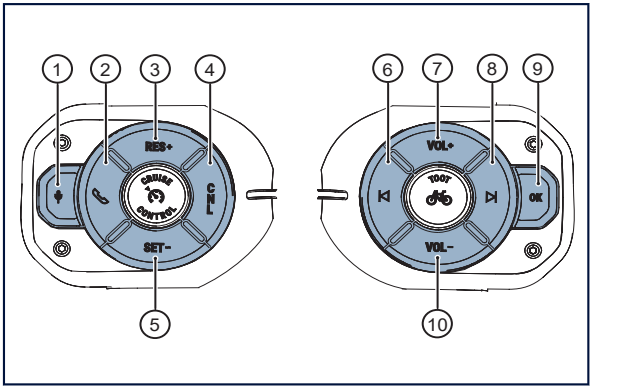

NUMMER	DEFINITION
1	Röstaktivering (endast Apple CarPlay™ och Android Auto™)
2	Starta och avsluta samtal

NUMMER	DEFINITION
3	Stegvis ökning
4	Avbryt
5	Stegvis minskning
6	Föregående spår
7	Öka volymen
8	Nästa spår
9	OK - Bekräfta valet
10	Minska volymen

VOLUME AND MUTE (VOLYM OCH TYST)

För att stänga av ljudet, tryck på knappen mute (tyst) (9), som finns på mittkonsolen. Tryck på knappen mute (tyst) igen för att slå på ljudet. Vrid ljudrattens omgivande knapp (9) för att justera ljudvolymen.

Alternativt kan du använda rattkontrollerna och trycka på knappen (7) för att öka volymen eller knappen (10) för att minska volymen.

MARKERA MARKÖREN

Markören används när du navigerar med infotainmentskärmen för att indikera användarens aktuella position.

Ingen markör:

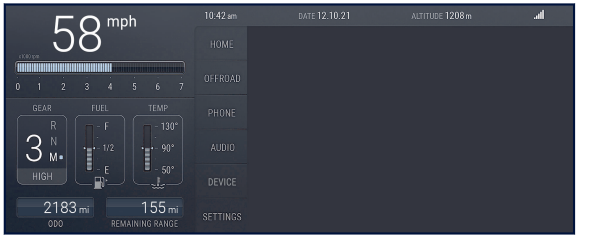

Markera markören:

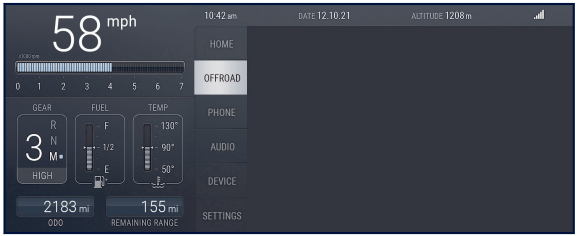

Aktivt/valt alternativ:

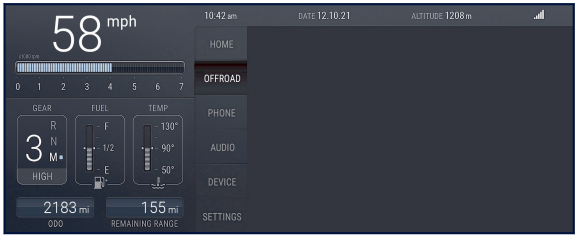

När du navigerar genom menyn kommer markören att vara på det val som senast aktiverades i den menyn.

Markören kommer att vara nedtonad om ett val inte är möjligt.

OPTIONS MENU (ALTERNATIVMENY)

Alternativmenyn kan öppnas genom att antingen trycka på alternativmenyknappen bredvid fliken "HOME" ("START") på infotainmentskärmen eller genom att trycka på knappen "OPTIONS" ("ALTERNATIV") (1) på CCI.

Alternativmenyn kan stängas genom att trycka på knappen en andra gång, trycka på knappen "OPTIONS" ("ALTERNATIV") på CCI eller genom att trycka på knappen "BACK" ("TILLBAKA") (5) på CCI.

NOTERA: Alternativmenyknappen kommer att vara nedtonad om den inte är möjlig att välja eller öppna.

När du öppnar alternativmenyn, fortsätt att använda vridknappen för att navigera bland de tillgängliga alternativen.

NAVIGERINGSFÄLT

Det finns ett navigeringsfält högst upp på varje meny som visar din nuvarande plats i menystrukturen. Varje gång

användaren väljer ett alternativ visar navigeringsfältet den rutt som tagits och namnen på de alternativ som valts hittills.

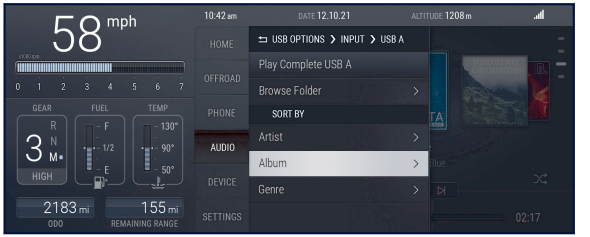

När det inte finns tillräckligt med utrymme för att visa namnen på valda alternativ, kommer navigeringsfältet att ersätta ruttnamnen med pilar. Pilarna kommer att indikera nivån på den menystruktur som har valts hittills.

TANGENTBORD

Tangentbordet visas när ett alternativ som kräver inmatning har valts.

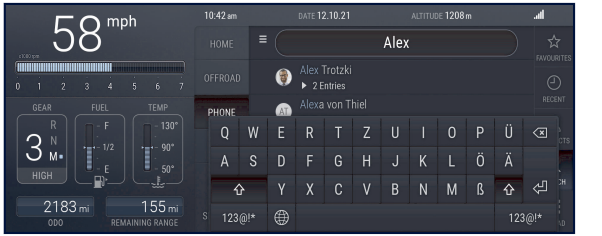

Om fältet som kräver inmatning inte är synligt visas en inmatningsruta ovanför tangentbordet.

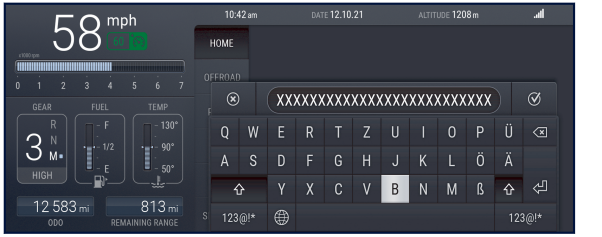

För att stänga tangentbordet, tryck på knappen "BACK" ("TILLBAKA") på CCI eller tryck någonstans utanför tangentbordet.

När användaren väljer globsymbolen på tangentbordet visas ett överlägg med alternativen för att ändra tangentbordslayouten.

HOME (STARTFLIK)

Hemfliken är uppdelad i två sektioner, även kallade fokus. Den översta delen är ljudfokus, som visar ljudinformation, såsom för närvarande spelade och kommande spår i spellistan. Den nedre delen är favoritfokus, som visar kontakter från en ansluten mobiltelefon.



Om det inte finns några tillgängliga favoritkontakter att visa i favoritfokus, kommer ”No Favourite Contacts” (”Inga favoritkontakter”) att visas. Om det inte finns någon ljudspellista tillgänglig i ljudfokus visas "No Playlist” (”Ingen spellista”).

Favourites (Favoriter)

Favoritfokus visar kontakter från en ansluten mobiltelefon. Favoritfokus kommer att visa maximalt tre kontakter samtidigt. Om det finns fler än tre favoritkontakter kan användaren svepa genom listan med hjälp av pekskärmen eller vridknappen.

Den mittersta kontakten av de tre kontakterna som visas samtidigt kommer att markeras och avslöja kontaktnummer listade för den specifika kontakten.



Om det finns flera nummer för en kontakt visas en liten nedåtpil.

OFFROAD (TERRÄNGKÖRNING)

Attitude (Attityd)

Om du väljer fliken "OFFROAD" ("TERRÄNGKÖRNING") visas en meny med funktioner som är relevanta för att använda fordonet i terrängkörning. Den första underfliken är attitude screen (attitydskärmen), som visar följande information:

- Wheel angle (Hjulvinkel).
- Altitude (Höjd över havet).
- G-Force (G-krafter).
- Pitch (Lutning).
- Roll (Rullning).



Off-Road Temperature (Terrängtemperatur)

Den andra underfliken visar temperaturinformation, till exempel:

- Däcktryck och -temperaturer för alla fyra däck som används, detta exkluderar reservhjulsdäcket.
- Drivlinans temperatur.

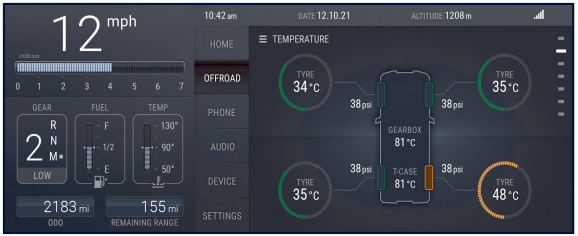

Pathfinder Navigation Mode (Pathfinder navigeringsläge)

Den tredje underfliken är Pathfinder navigeringsläge. Skärmen kommer att bestå av startskärmsknappen nära toppen och ytterligare tre alternativ, som "Record Path" (registrera väg), "Follow Path" (följ väg) och "Roadbook" (vägbok).

- "Follow Path" (följ väg) - Följ ett befintligt GPX-dokument.
- "Record Path" (registrera väg) - Spela in och skapa ett nytt GPX-dokument.
- "Roadbook" (vägbok) - Spela in en rutt manuellt.

Follow Path (följ väg)

Efter registrering av önskad väg kan användaren följa den med hjälp av de registrerade vägpunkterna. Om du klickar på nästa vägpunkt kommer kompassen att vägleda användaren i önskad riktning. När kompassen följs kan användaren spåra avståndet till nästa valda vägpunkt.



Användarna kan navigera till nästa eller föregående vägpunkt genom att trycka på knapparna "NEXT WAYPOINT" (Nästa vägpunkt) eller "PREVIOUS WAYPOINT" (Föregående vägpunkt) på infotainmentskärmen. De kan också välja vägpunktsmarkörer på ruttlinjen, antingen genom att trycka på skärmen eller med vridknapparna.

"Record Path" (registrera väg)

Skärmen för registrering av väg kan användas för att registrera den väg som körs manuellt eller automatiskt.

Användaren kan lägga till en vägpunkt genom att klicka på knappen Record Path (registrera väg) eller lägga till en vägpunkt automatiskt. För att automatiskt lägga till vägpunkter över inställda avstånd, bör användaren slå på den automatiska funktionen i menyalternativen.

På bilden nedan visar kompassen färdriktningen och tillryggalagd sträcka.



"Roadbook" (vägbok)

Vägboksfunktionen används för rallykörning och terrängkörning. Passageraren kan jämföra vägboken med en handhållen vägbok för den planerade resan. Användaren kan justera avståndet mellan punkter genom att använda minus- eller plusknapparna på infotainmentskärmen. Tryck på minus- eller plusknapparna för att minska och öka avståndet i steg om 100 meter. Detta görs genom att trycka på knapparna på infotainmentskärmen eller genom att använda vridreglagen.



"TOTAL TRIP" (total sträcka) är den totala sträckan som ska tillryggaläggas och "PARTIAL TRIP" (delsträcka) är sträckan

som ska tillryggaläggas till en kontrollpunkt, vilket hjälper passageraren att förstå avståndet som tillryggalagts hittills.

Statistics (Statistik)

Den fjärde underfliken visar statistikinformation, såsom:

- Latitude (Breddgrad).
- Longitude (Längdgrad).
- Altitude (Höjd över havet).
- Travel Time (Restid).
- Travel Distance (Resavstånd).
- Average Speed (Medelhastighet).
- Average Fuel (Genomsnittlig bränsleförbrukning).

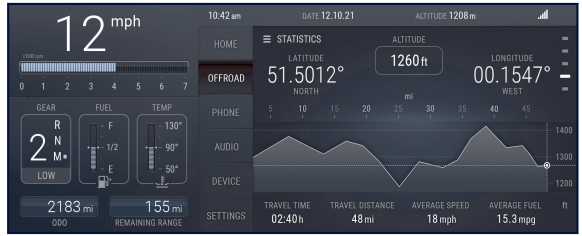

Off-Road Electrical (El vid terrängkörning)

Den femte underfliken visar elinformation, såsom:

- Current charge (Aktuell laddning).
- Battery temperature (Batteritemperatur).
- Voltage (Spänning).
- State of charge (Laddningstillstånd).

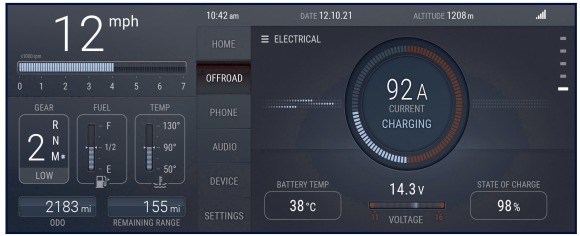

PHONE (TELEFON)

Mobiltelefoner kan anslutas till infotainmentsystemet med hjälp av Bluetooth®. Användaren kan ringa samtal, spela lagrad musik eller använda mobiltelefonen för navigeringsändamål.

När fliken ”PHONE” (”TELEFON”) är vald kommer systemet att visa anslutna enheter. Om det inte finns någon telefon ansluten, dirigeras användaren till ”SETTINGS” ("INSTÄLLNINGAR").

Ansluter telefon

För att ansluta en ny telefon, välj ”Connect New Phone” (”Anslut ny telefon”) på infotainmentskärmen. Detta kommer att visa en lista över tillgängliga telefoner. Om det finns flera telefoner med samma namn kommer systemet att visa telefonnamnen med ett nummer i slutet.

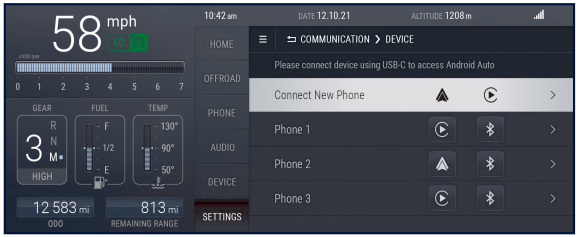

När en telefon har valts kommer en PIN-kod för säkerhetskoppling att visas på infotainmentskärmen.

Bekräfta PIN-koden på infotainmentskärmen och på den telefon som anslutits.

När användaren klickar på Bluetooth® -symbolen under en aktiv Apple CarPlay™ - eller Android Auto™ -session kommer

projektionsläget att inaktiveras och mobilen kommer att anslutas för standard ljud och telefon.

Undermeny

När en telefon har anslutits och användaren är inne på fliken ”PHONE” (”TELEFON”), kommer fem undermenyer att visas på infotainmentskärmen.

Favourites (Favoriter)

Menyn "FAVOURITES" ("FAVORITER") visar en lista över alla sparade favorittelefonkontakter.

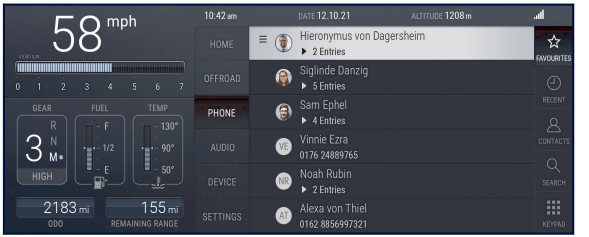

Recent (Senast)

Menyn "RECENT" ("SENAST") visar en lista över samtalshistoriken.

Contacts (Kontakter)

Menyn "CONTACTS" ("Kontakter") visar de synkroniserade kontakterna för den anslutna telefonen.

Om inget namn för en kontakt är tillgängligt lämnas namnet tomt. Om den valda kontakten har mer än ett telefonnummer tilldelat visas antalet poster. Välj kontakt för att visa de enskilda telefonnumren, maximalt fem nummer kan visas per kontakt.

Det finns en alfabetisk stapel för att möjliggöra snabbare navigering genom kontaktlistan. När du använder den här stapeln kommer en flytande markör (D i bilden) att visas och indikera den för närvarande valda bokstaven. Den här markören visas i två sekunder. Om det inte finns några kontakter kopplade till den valda bokstaven, kommer den flytande markören att hoppa till nästa tillgängliga bokstav med kontakter.

Luta på vridknappen för att hoppa över kontakter och vrid för att flytta individuellt.

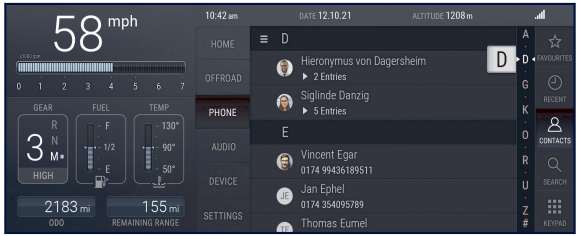

Search (Sök)

Med menyn "SEARCH" (Sök) kan användaren söka efter tillgängliga kontakter genom att skriva in deras namn, varvid tangentbordet dyker upp automatiskt.

Keypad (Knappsats)

Med menyn "KEYPAD" (Knappsats) kan användaren söka efter tillgängliga kontakter genom att skriva in deras nummer eller slå ett icke sparat nummer.

Inkommande samtal

När ett samtal kommer in visas samtalsdetaljerna på infotainmentskärmen.

Det finns tre knappar synliga när en skärm för inkommande samtal visas.

KNAPP	DEFINITION
ACCEPT (ACCEPTERA)	Accepterar samtalet.
DECLINE (AVVISA)	Avböjer samtalet.
CANCEL (AVBRYT)	Stänger dialogfönstret och växlar tillbaka till föregående skärm.

Aktivt samtal

När ett samtal besvaras och blir aktivt kommer infotainmentskärmen att visa uppringarens kontaktuppgifter tillsammans med en timer som visar hur länge samtalet pågått.

Om ett inkommande samtal tas emot medan ett aktivt samtal pågår kan användaren pausa det pågående samtalet och ta emot det nya samtalet. När det nya samtalet nu är aktivt kan användaren välja att slå samman det med det tidigare aktiva samtalet eller växla mellan samtalen.

Samtalsfält

Om användaren växlar från samtalsfönstret visas samtalsinfo längst upp på infotainmentskärmen. Innehållet i infosamtalsfältet varierar beroende på samtalets status.

För att återställa samtalsfönstret kan användaren genom att antingen trycka på samtalsdelen i informationsfältet eller använda alternativmenyn och välja alternativet ”Recover Call Dialogue” (”Återställ samtalsdialog”).

DEVICE (ENHET)

Menyn ”DEVICE” (”ENHET”) kommer att visa enheter som tidigare har parats ihop och lagrats. Om den anslutna enheten stöder Apple CarPlay™ eller Android Auto™ , så blir menyn ”DEVICE” (”ENHET”) standardplatsen för att använda de associerade funktionerna.

ANSLUTA TELEFONENHET

Om inga telefoner är anslutna kan användaren klicka på knappen Device (enhet) och inställningssidan visas direkt.

För att ansluta en ny telefon, välj ”Connect New Phone” (”Anslut ny telefon”). Detta kommer att starta Bluetooth® upptäckarläge och visar en lista över tillgängliga telefoner.

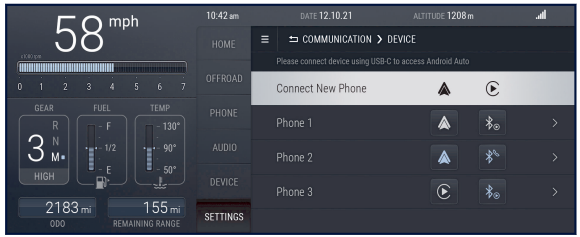

När en telefon har valts visas en PIN-kod för säkerhetskoppling på infotainmentskärmen. Matcha säkerhets-PIN-koden på din telefon för att bekräfta anslutningen.

ANSLUTA Apple CarPlay™

NOTERA: Använd den senaste tillgängliga IOS-programvaran för att undvika kompabilitetsfel.

NOTERA: Hotspot ska vara på för att wireless (trådlöst) Apple CarPlay™ ska fungera.

NOTERA: Om du justerar volymen på den anslutna enheten justeras volymen i fordonet.

Efter att ha anslutit telefonen med hjälp av Bluetooth® , kommer Apple CarPlay™ att visas automatiskt. Om telefonen ansluts för första gången kommer det att finnas en mellanliggande skärm som ber användaren att godkänna integritetspolicyn.

Om anslutningen misslyckas kommer ett meddelande att visas på infotainmentskärmen.

Om en enhet som är ansluten till infotainmentsystemet stöder wireless (trådlöst) Apple CarPlay™ , kommer du att bli ombedd att ansluta när telefonen har parkopplats.

Om det redan finns en wireless (trådlös) Apple CarPlay™ / Android Auto™ -anslutning, när en ny enhet ansluts, visas en uppmaning på skärmen, från vilken du kan växla till den nyligen anslutna enheten.

ANSLUTA Android Auto™

För att ansluta din enhet och få tillgång till Android Auto™, följ detta förfarande:

1. Anslut enheten med en Bluetooth® -anslutning.
2. Ett popup-meddelande kommer att visas på infotainmentskärmen som ber föraren att "stop the car and follow instruction on your phone" ("stanna bilen och följ instruktionerna på din telefon").
3. Ett meddelande kommer att dyka upp på telefonenheten som instruerar användaren om hur man ansluter.
4. När instruktionerna har följts och slutförts på telefonenheten, tryck på "OK" på infotainmentskärmen.
5. Om anslutningen misslyckades, tryck sedan på "OK"-knappen på infotainmentskärmen och börja om från början av förfarandet.

AUDIO (LJUD)

Du kan navigera genom andra ljudkällor med hjälp av de linjerade indikatorerna på skärmens högra kant.

Ljudkällorna är:

MENU LEVEL (MENYNIVÅ)	AUDIO SOURCE (LJUDKÄLLA)	DEFINITION
1	Apple CarPlay™ / Android Auto™	Apple CarPlay™ / Android Auto™ kommer att visas som prioritet om den är ansluten via en wireless (trådlös) anslutning.
2	Radio	Radio - AM/FM och DAB.
3	USB	USB-anslutna enheter.
4	Bluetooth®	Enheter anslutna med Bluetooth® som en telefon eller surfplatta.

Audio Options Menu (Ljudalternativsmeny) ”Radio”

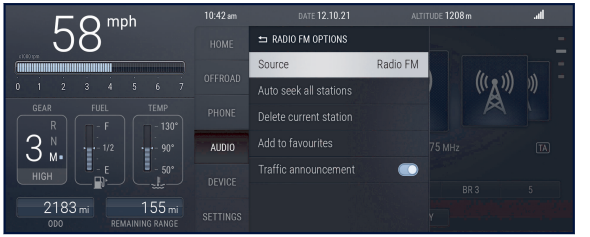

Tryck på alternativmenyn för att visa och välja:

OPTION MENU LIST (ALTERNATIVMENYSLISTA)	DEFINITION
Source (Källa)	Genom att trycka på knappen Source (Källa) i alternativmenyn får du en lista med frekvensalternativ.

OPTION MENU LIST (ALTERNATIVMENYSLISTA)	DEFINITION
Auto seek all stations (Sök alla stationer automatiskt)	Detta kommer att lägga till alla hittade stationer till en förinställd radiolista (inte favoriter). Den första stationen som hittas börjar spela.
Delete current station (Radera aktuell station)	Tryck för att radera den aktuella stationen från den förinställda radiolistan.
Add to favourites (Lägg till i favoriter)	Lägg till station till favoriterna.
Traffic announcements (Trafikmeddelanden)	Tryck för att stänga av eller aktivera trafikmeddelanden.

Om radion är inställd på DAB (om tillämpligt) kan du favoritmarkera 5 stationer med hjälp av alternativet "Add to favourites" (Lägg till i favoriter). När 5 stationer har lagts till kommer tillvalet att vara gråmarkerat.

På- och av-knapp för Traffic Announcements (trafikmeddelanden) kommer att vara tillgänglig i listan Radio Options (radioalternativ) om den är inställd på "FM"-skärmen.

Tuner (Stationsinställning)

FM- / AM-frekvens

DISPLAY FOCUS (SKÄRMFOKUS)	DEFINITION
Station list (Stationslista)	Visa tillgängliga FM- / AM-stationer.
Aktuell frekvens	För närvarande vald frekvens.
Fem favoritfrekvenser	Sparar upp till fem frekvenser till favoriterna genom att trycka länge på frekvensen. Kort tryckning på frekvens för att börja spela upp stationen.
Knappen Frequency (Frekvens)	Popup-dialog för att söka efter föregående eller nästa station.

När knappen "FREQUENCY" ("FREKVENS") trycks in, visas en popup-dialog för att ändra frekvensen. Frekvensen kan ändras i denna dialogruta antingen genom att använda pekskärmen eller vridknapparna. När rätt frekvens har hittats, tryck på "OK"-knappen för att stänga dialogen.



USB

När en USB-enhet är ansluten visas artist- eller omslagsinformation på skärmen om sådan finns tillgänglig, annars visas en standardbild.



När fokus är på tidsfältet längst ned på skärmen, vrid vridknappen för att flytta framåt och bakåt längs fältet. Tryck in vridknappen för att börja spela eller pausa spåret. Detta kan också göras med hjälp av infotainment-skärmen.

NOTERA: Använd infotainmentskärmen för att aktivera knapparna play (spela upp), pause (pausa), skip (hoppa över), repeat (upprepa) och shuffle (blanda). Dessa vridknappar kan inte aktiveras med snabbknapparna. Öppna USB alternativmeny för att justera repeat (upprepning) och shuffle (blandning) med hjälp av vridknapparna.

USB Options (USB-alternativ)

När en USB-enhet är ansluten och användaren befinner sig i fliken "AUDIO" ("LJUD'), tryck på alternativmenyn för att visa USB-alternativen.

I USB-alternativmenyn kan du välja följande alternativ:

USB OPTIONS (USB-ALTERNATIV)	DEFINITION
Input (Ingång)	Välj mellan tillgängliga USB-enheter.
Shuffle (Blanda)	Ställ in Shuffle (Blanda) på aktiv eller inaktiv.
Repeat (Upprepa)	Växla mellan spela spellistans alla låtar eller ett enstaka spår.

NOTERA: Shuffle (Blanda) och Repeat (Upprepa) är inte tillgängligt för Android Auto™ . För Apple CarPlay™ styrs Shuffle (Blanda) och Repeat (Upprepa) i själva appen.

Välj "Input" ("Ingång") för att navigera genom tillgängliga USB-enheter. När en enhet har valts kan du hantera innehåll och välja att spela upp antingen hela USB-minnet eller någon undermapp som skapats.

Bluetooth®

När en Bluetooth®-enhet är ansluten visar infotainmentskärmen information om det aktuella valda spåret, om det är tillgängligt. Annars visas en standardbild.

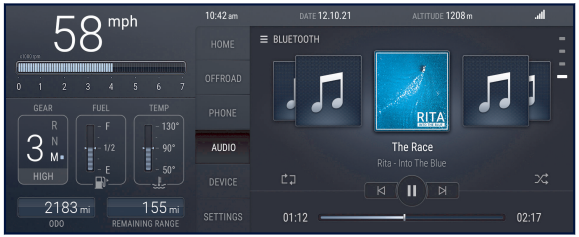

NOTERA: Spårinformationen som visas är helt beroende av den anslutna Bluetooth®-enheten.

Du kan välja repeat (upprepa), shuffle (blanda), play (spela upp), pause (pausa), stop (stanna) eller adjust (justera) spårets tidsfält på infotainment-skärmen.

När fokus är på tidsfältet längst ned på skärmen, vrid vridknappen för att flytta framåt och bakåt längs fältet. Tryck vridknappen inåt för att börja spela eller pausa spåret. Detta kan också göras med hjälp av infotainment-skärmen.

NOTERA: Repeat (upprepa) och shuffle (blanda)-knapparna kan endast aktiveras via infotainmentskärmen; vridknapparna kan inte aktivera dessa snabbknappar. Öppna Bluetooth® alternativmeny för att justera Repeat (upprepning) och Shuffle (blandning) med hjälp av vridknapparna.

Bluetooth® Options (Bluetooth®-alternativ)

När en Bluetooth®-enhet är ansluten och användaren är inne i fliken "AUDIO" ("LJUD"), tryck på alternativmenyn för att se Bluetooth®-alternativ.

Inuti menyn för Bluetooth®-alternativ kommer du att kunna välja följande alternativ:

ALTERNATIV	DEFINITION
Input (Ingång)	Välj mellan tillgängliga anslutna enheter.
Shuffle (Blanda)	Ställ in Shuffle (Blanda) på aktiv eller inaktiv.
Repeat (Upprepa)	Växla mellan att repetera alla låtar i spellistan eller repetera enstaka spår.

SETTINGS (INSTÄLLNINGAR)

Navigera i inställningsmenyn med antingen pekskärmen eller vridknappen.

Inställningsmenyn har följande valbara alternativ:

- General (Allmänt).
- Display Settings (Bildskärmsinställningar).
- Vehicle Functions (Fordonsfunktioner).
- Acoustic Settings (Akustiska inställningar).
- Communication (Kommunikation).
- Pathfinder File Transfer (filöverföring).

General Settings (Allmänna inställningar)

Menyn för "GENERAL" ("Allmänna") består av följande alternativ:

GENERAL SETTINGS (ALLMÄNNA INSTÄLLNINGAR)	DEFINITION
Language (Språk)	Öppnar språkvalsfönstret där användaren kan välja önskat språk.

GENERAL SETTINGS (ALLMÄNNA INSTÄLLNINGAR)	DEFINITION
Unit (Enhet)	Öppnar enhetsmenyn, så att användaren kan ställa in önskade visuella enheter för hastighet, bränsle, tryck, avstånd och temperatur, t.ex. °C eller °F.
Time / Date (Tid/datum)	Användarna kan ställa in tid och datum automatiskt, justera formatet, välja tidszon och aktivera eller inaktivera sommartid.
Rotation direction of CCI (Rotationsriktning för CCI)	Ändra rotationsriktningen för vridknappen. Växla t.ex. från medurs till moturs rotation.
Order of Contact Name (Ordning för kontaktnamn)	Välj att visa kontaktnamn som efternamn före förnamn eller förnamn före efternamn.
CCI Favourites (CCI-favoriter)	Användare kan tilldela favoritknappens funktion för att omedelbart ringa en registrerad kontakt utan att bekräfta.
Reset General Settings (Återställ allmänna inställningar)	Återställ allmänna inställningar till standardvärden, med bekräftelsefråga.
Reset All (Återställ allt)	Återställ alla inställningar till standardvärden.

Display Settings (Bildskärmsinställningar)

Menyn "DISPLAY" ("BILDSKÄRM") består av följande alternativ:

DISPLAY SETTINGS (BILDSKÄRMSINSTÄLLNINGAR)	DEFINITION
Display Brightness (bildskärmens ljusstyrka)	Justera ljusstyrkan på infotainmentskärmen.
Configure Info Areas (Konfigurera informationsområden)	Konfigurera information, såsom Average Fuel (genomsnittlig bränsleförbrukning), Average Speed (medelhastighet), Battery Charge (batteriladdning), Trip Distance (turavstånd), Outside Temperature (utomhustemperatur), Audio Source (ljudkälla), Date (datum), Travel Time (restid) och Odometer (vägmätare).
Reset Display Settings (Återställ skärminställningar)	Återställ alla displayinställningar till standardvärden.

Vehicle Functions (Fordonsfunktioner)

Menyn "VEHICLE FUNCTIONS" ("FORDONSFUNKTIONER") består av följande alternativ:

VEHICLE FUNCTIONS (FORDONSFUNKTIONER)	DEFINITION
Instrument Illumination (Instrumentbelysning)	Justera ljusstyrkan på de upplysta instrumenten.

VEHICLE FUNCTIONS (FORDONSFUNKTIONER)	DEFINITION
Central Locking System (Centrallåsningssystem)	Justera inställningarna för centrallåssystemet, t.ex. Drive away locking (Automatisk låsning), Remote Lock Feedback (Fjärrlåsåterkoppling), Auto Door Unlock (Automatisk dörrupplåsning), Follow Me Home (Följ mig hem).
Park Distance Control - Front Deactivation (Avståndsstyrning vid parkering - inaktivering fram)	Här kan avståndsstyrning fram vid parkering inaktiveras, stänga av de fyra främre sensorerna.
Vehicle Information (Fordonsinformation)	Visa information, t.ex. Engine Oil levels and temperatures (motoroljenivåer och -temperaturer), AdBlue levels (AdBlue-nivåer) (om tillämpligt), Tyre Pressure (däcktryck), Battery status (batteristatus) och Active Warning Messages (aktiva varningsmeddelanden).
Speed Warning Sound (Hastighetsvarningsljud)	Ett akustiskt varningsljud aktiveras när fordonet når den inställda hastigheten.
Passenger Airbag (Krockkudde för passagerare)	Slå på eller av passagerarens airbag.
Trip Information (Turinformation)	Värden för TRIP A och TRIP B. Återställ individuellt.
Reset Vehicle Function Settings (Återställ fordonsfunktionsinställningar)	Återställ alla inställningar av fordonsfunktioner till standard.

Acoustic Settings (Akustiska inställningar)

Menyn "ACOUSTIC SETTINGS" ("AKUSTISKA INSTÄLLNINGAR") består av följande alternativ:

ACOUSTIC SETTINGS (AKUSTISKA INSTÄLLNINGAR)	DEFINITION
Equalizer (Utjämnare)	Ställ in utjämnarinställningarna på önskad frekvens.
Fader/ Balance (Balans)	Fader/ Balance (Balans) (om tillämpligt) kan väljas för högtalarutgångarna i fordonet.
Volume Settings (Volymsinställningar)	Här kan användarna anpassa Volume Settings (volyminställningar), inklusive Volume at Vehicle Start (volym vid fordonsstart), Volume Minimization (volymminimering), Speed Dependent Volume Control (hastighetsberoende volymkontroll) och Notification Volume (aviseringsvolym).
PDC Sound (PDC-ljud)	Justera PDC-ljudets volym i intervallet 0-14.
Input Sound (Ingångsljud)	Justera ingångsljudets volym i intervallet 0-14.
Warning Sounds (Varningsljud)	Ställ in varningsljuden på antingen Low (Låg), Medium (Medelhög) eller High (Hög) volym.
Reset Acoustic Settings (Återställ akustiska inställningar)	Återställ alla akustiska inställningar till standardvärden.

Communication (Kommunikation)

Menyn för "COMMUNICATON" ("KOMMUNIKATON") består av följande alternativ:

COMMUNICATION SETTINGS (KOMMUNIKATIONSINSTÄLLNINGAR)	DEFINITION
Device List (Enhetsförteckning)	Ansluta en ny enhet eller kontrollera enheternas anslutningsstatus.
Bluetooth®	Öppna menyn Bluetooth® för att slå på eller av Bluetooth®, aktivera eller inaktivera Bluetooth® synlighet och ändra Bluetooth® enhetsnamn.
WIFI Hotspot Active and Visible (aktiv och synlig)	Slå på eller av WiFi Hotspot och visa inställningar (endast telefonprojektioner).
Reset Communication Settings (återställ kommunikationsinställningar)	Återställ alla kommunikationsinställningar till standardvärden.

Pathfinder File Transfer (filöverföring)

Menyn "PATHFINDER FILE TRANSFER" ("PATHFINDER FILÖVERFÖRING") består av följande alternativ:

PATHFINDER FILE (PATHFINDER-FIL)	DEFINITION
USB A	Användarna har tillgång till GPX Collection Folder (samlingsmapp), där de kan se alla sparade GPX-filer på USB-enheten. GPX-filer kan importeras individuellt eller på en gång, medan GPX Collection Folders (samlingsmappar) kan importeras en och en, alla samtidigt eller som en komplett mapp.
USB C	Användare kan komma åt GPX Collection Folder (samlingsmapp) för att visa och importera GPX-filer från en USB-enhet. De kan importera filer individuellt eller alla på en gång, och importera hela GPX Collection Folders (samlingsmappar) antingen individuellt eller alla tillsammans.
HDD (Hårddisk)	Här kan användaren se GPX Collection Folder (GPX samlingsmapp) och eventuella sparade GPX-filer. GPX-samlingsmappar och GPX-filer kan exporteras, tas bort eller byta namn.

Nedan är ett exempel på alternativen för USB, GPX-filer och GPX-samlingsmapp:

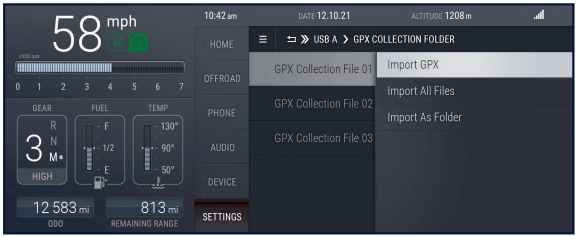

Nedan är ett exempel på alternativen för hårddisk, GPX-filer och GPX-samlingsmapp:

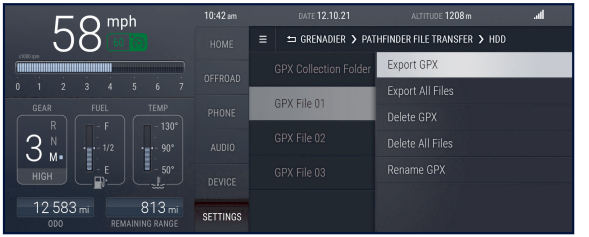

SPECIFIKATION FÖR LJUDUTGÅNG

Det finns fyra högtalare inuti fordonet, var och en placerad inuti varje dörr i fordonet.

Den lägsta specifikationen för högtalare är 4x25 W sant effektivvärde (RMS). Högtalarna är individuellt klassade till 4 ohm vardera och ger högkvalitativt ljud under långa tidsperioder.

ANSLUTNING

Främre USB-portar för data in

De främre USB-portarna för data in är placerade inuti det centrala förvaringsfacket eller den valfria centrala förvaringsboxen som är låsbar och identifieras av symbolen på locket.

Det finns två typer av USB-portar, en typ A- och en typ C-port. Båda USB-portarna överför data med USB 2.0-protokollet och dataanslutning till huvudenheten samt ger ström enligt BC 1.2-laddningsstandarden till den anslutna USB-enheten.

Extra laddningspunkter (TILLVAL)

Ytterligare laddningspunkter för alla dina enheter. Detta alternativ ger en USB-A- och en USB-C-port för baksätespassagerarna och ett 12V-uttag i lastutrymmet.

USB-laddningspunkterna identifieras av symbolen på locket.

USB A-porten ger 2,4 A laddningsströmstyrka och USB C-porten ger 3 A laddningsströmstyrka.

USB A och C är täckta av ett lock för att säkerställa att de är IP54-kompatibla.

Locket kommer att haka fast när det stängs för att säkerställa tätande tryck och ge feedback när locket är stängt.

KLIMATKONTROLL

MITTKONSOLENS KLIMATREGLAGE 201
UPPVÄRMDA FRAMSTOLAR (TILLVAL) 201
INSTÄLLNING AV FLÄKTHASTIGHET 202
TEMPERATUR- OCH AUTOMATISK INSTÄLLNING 202
LUFTFLÖDESZONER 202
ÅTERCIRKULATION 202
LUFTKONDITIONERING 202
FÖNSTERAVIMNING BAK 203
FÖNSTERAVIMNING FRAM 203
INTÄLLNING AV LUFTVENTILER 203

MITTKONSOLENS KLIMATREGLAGE

VARNING: Om fordonets kupé luktar flyktiga organiska föreningar (VOC) inom några månader efter inköpet ska du vädra kupén ordentligt. Detta måste göras även om det inte finns några passagerare i fordonet.

VARNING: Om temperaturen stiger när fordonet står stilla, t.ex. när fordonet befinner sig i solsken. Då rekommenderas att alla fönster öppnas och att luftcirkulationsläget stängs av. Detta för att släppa in frisk luft i fordonet.

Klimatreglageknapparna är numrerade i texten i detta avsnitt. Där det finns ett nummer inom parentes, se denna mittkonsolsbild.

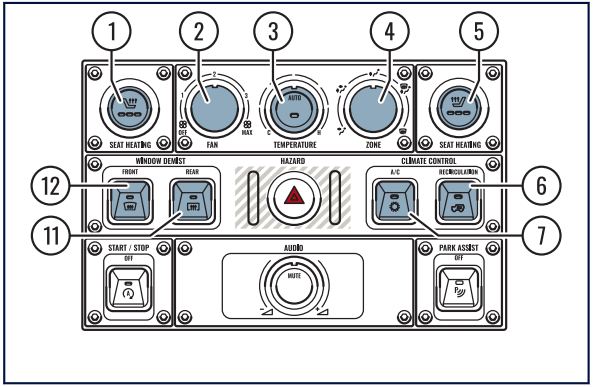

UPPVÄRMDA FRAMSTOLAR (TILLVAL)

VARNING: Återaktivera inte de uppvärmda stolarna direkt efter att den automatiska timern har stängt av de uppvärmda stolarna. Att återaktivera de uppvärmda stolarna upprepade gånger kan göra att stolen blir mycket varm och kan orsaka brännskador på personer med begränsad känslighet för temperaturförändringar.

FÖRSIKTIGHET: För att minska risken för skador på stolsvärmeelementen får du inte stå på knä på stolarna. Om du står på knä på stolarna kan värmeelementen skadas.

FÖRSIKTIGHET: Placera inte tunga föremål på stolarna, tryck på ett område av stolen kan leda till skador på värmeelementen.

Oberoende reglerade, uppvärmda framstolar med tre temperaturinställningar för både förare och passagerare.

Tryck på en eller båda knapparna (1) och (5) på mittkonsolen för att växla stolsvärmenivån på framstolarna. Lysdioderna visar vilken värmenivå som är inställd, ju fler lysdioder som lyser, desto högre värmenivå.

INSTÄLLNING AV FLÄKTHASTIGHET

Vrid ratten för fläkthastighet (2) på mittkonsolen medurs för att öka fläkthastigheten och moturs för att minska fläkthastigheten.

TEMPERATUR- OCH AUTOMATISK INSTÄLLNING

Vrid temperaturvredet (3) på mittkonsolen medurs för att öka temperaturen och moturs för att sänka temperaturen.

Tryck på automatikknappen en gång för att slå på den automatiska inställningen. Fordonet kommer att hålla samma temperatur genom att automatiskt öka och sänka temperaturen på luften som kommer genom luftventilerna.

LUFTFLÖDESZONER

Vrid vredet för luftflödeszon (4) på mittkonsolen för att välja önskade luftventiler för att fördela luftflödet in i fordonet.

ÅTERCIRKULATION

Tryck på knappen (6) på mittkonsolen för att återcirkulera luften inuti fordonet.

LUFTKONDITIONERING

Tryck på knappen (7) på mittkonsolen för att slå på luftkonditioneringen. Detta aktiverar luftkonditioneringen för att distribuera kall luft inuti fordonet.

FÖNSTERAVIMNING BAK

Tryck på knappen (11) på mittkonsolen för att slå på funktionen för fönsteravimning bak. Detta avimmar bakrutan för tydlig sikt. Tryck en andra gång för att stänga av fönsteravimning bak.

FÖNSTERAVIMNING FRAM

Tryck på knappen (12) på mittkonsolen för att slå på funktionen för fönsteravimning fram. Detta avimmar vindrutan för tydlig sikt. Tryck en andra gång för att stänga av fönsteravimning fram.

INTÄLLNING AV LUFTVENTILER

Justera luftventilerna med luftventilernas vred. Tryck uppåt / nedåt för att justera bladets riktning, vänster / höger för att ändra ventilationsvinkeln och vrid för att öppna / stänga.

UNDERHÅLL OCH TEKNISK INFORMATION

VOLYMER OCH TEKNISK INFORMATION 205
SERVICE OCH UNDERHÅLL 212
BRÄNSLE 228
ELEKTRISKA SYSTEM 230
YTTRE VÅRD 248
INRE VÅRD 253
SPOLNING AV INTERIÖREN 255
HJUL OCH DÄCK 264
KUNDINFORMATION 275

VOLYMER OCH TEKNISK INFORMATION

Fordonets vikt enligt specifikation: _____

VARNING: Lasta inte fordonet över dess avsedda kapacitet, lastning av utrustning på taket kan förändra fordonets köregenskaper.

NOTERA: Tillgängligheten för fordonsvarianter varierar beroende på marknad och alla fordonsvarianter kanske inte är tillämpliga. Kontrollera lokal tillgänglighet med din lokala INEOS-godkända partner.

NOTERA: Fordonets grundvikter visas inklusive 90% bränsle och alla vätskor (utan förare). De faktiska vikterna varierar beroende på fordonets specifikationer.

Vikt och last

VIKT OCH LAST	UTILITY WAGON 2-SITS		UTILITY WAGON 5-SITS		STATION WAGON 5-SITS		QUARTERMASTER 2-SITS		QUARTERMASTER 5-SITS	
	BENSIN	DIESEL	BENSIN	DIESEL	BENSIN	DIESEL	BENSIN	DIESEL	BENSIN	DIESEL
Fordonets bruttovikt [kg]	3500		3500		3500		3500		3500	
Maximal nyttolast[P] [kg]	871	796	835	760	835	760	835	760	835	760
Dynamisk taklast [R] [kg]	150		150		150		120		120	

VIKT OCH LAST	UTILITY WAGON 2-SITS		UTILITY WAGON 5-SITS		STATION WAGON 5-SITS		QUARTERMASTER 2-SITS		QUARTERMASTER 5-SITS	
	BENSIN	DIESEL	BENSIN	DIESEL	BENSIN	DIESEL	BENSIN	DIESEL	BENSIN	DIESEL
Statisk taklast [R] [kg]	420		420		420		375		375	
Maximal obromsad släpvikt (på väg) [kg]	750		750		750		750		750	
Maximal bromsad släpvikt (på väg) [kg]	3500		3500		3500		3500		3500	
Maximal släpnosvikt* [kg]	350		350		350		350		350	
Bruttotågvikt [kg]	7000		7000		7000		7000		7000	

[P] Beroende på fordonets individuella konfiguration.

[R] Med takräcke i full längd (8 ft Station och Utility Wagon / 6 ft Quartermaster). Vikt för takräcke ingår ej.

* Se skyltningen på fordonet för maximal kulvikt.

NOTERA: Vikt- och lasttabellerna ovan är inte tillämpliga på Double Cab Chassis.

Volymer och lastutrymme

VOLYM OCH LASTUTRYMME	UTILITY WAGON 2-SITS		UTILITY WAGON 5-SITS		STATION WAGON 5-SITS		QUARTERMASTER 2-SITS		QUARTERMASTER 5-SITS	
	BENSIN	DIESEL	BENSIN	DIESEL	BENSIN	DIESEL	BENSIN	DIESEL	BENSIN	DIESEL
Maximal lastutrymmesvolym bakom den första stolsraden [l]	2088		--		2035		850		--	
Maximal lastutrymmesvolym bakom den andra stolsraden [l]	--		1255		1152		--		--	
Maximal lastutrymmeslängd bakom den första stolsraden [mm]	1512		--		1645		553		--	
Maximal lastutrymmeslängd bakom den andra stolsraden [mm]	--		890		799		--		--	

VOLYM OCH LASTUTRYMME	UTILITY WAGON 2-SITS		UTILITY WAGON 5-SITS		STATION WAGON 5-SITS		QUARTERMASTER 2-SITS		QUARTERMASTER 5-SITS	
	BENSIN	DIESEL	BENSIN	DIESEL	BENSIN	DIESEL	BENSIN	DIESEL	BENSIN	DIESEL
Golvlängd bakom den första stolsraden [mm]	1687		--		1795		617		--	
Golvlängd bakom den andra stolsraden [mm]	--		1062		983		--		--	
Lastutrymmets bredd (golv mellan hjulhus) [mm]	1064		1064		1064		1137		1137	
Maximal lastutrymmesbredd [mm]	1268		1268		1268		1619		1619	
Lastgolvets höjd [mm]	899		899		899		906		906	
Lastutrymmeshöjd[Q] [mm]	1047		1047		1047		485		485	

VOLYM OCH LASTUTRYMME	UTILITY WAGON 2-SITS		UTILITY WAGON 5-SITS		STATION WAGON 5-SITS		QUARTERMASTER 2-SITS		QUARTERMASTER 5-SITS	
	BENSIN	DIESEL	BENSIN	DIESEL	BENSIN	DIESEL	BENSIN	DIESEL	BENSIN	DIESEL
PickUp-låda Golvlängd [mm]	--		--		--		1564		1564	

[Q]Quartermaster lastutrymmeshöjd.

NOTERA: Volym- och lastutryemmetabellerna ovan är inte tillämpliga på Double Cab Chassis.

Fordonsmått - Stötfångare i plast / stål

MÅTT	UTILITY WAGON 2-SITS		UTILITY WAGON 5-SITS		STATION WAGON 5-SITS		QUARTERMASTER 2-SITS		QUARTERMASTER 5-SITS	
	BENSIN	DIESEL	BENSIN	DIESEL	BENSIN	DIESEL	BENSIN	DIESEL	BENSIN	DIESEL
Längd (utan reservhjul) [mm]	4683 / 4643		4683 / 4643		4683 / 4643		5440 / 5400		5440 / 5400	
Längd (inklusive reservhjul) [mm]	4896 / 4856		4896 / 4856		4896 / 4856		5440 / 5400		5440 / 5400	

MÅTT	UTILITY WAGON 2-SITS		UTILITY WAGON 5-SITS		STATION WAGON 5-SITS		QUARTERMASTER 2-SITS		QUARTERMASTER 5-SITS	
	BENSIN	DIESEL	BENSIN	DIESEL	BENSIN	DIESEL	BENSIN	DIESEL	BENSIN	DIESEL
Bredd med speglar [mm]	2146		2146		2146		2146		2146	
Fordonsbredd [mm]	1930		1930		1930		1943		1943	
Höjd (tjänstevikt) [mm]	2050		2050		2050		2019		2019	
Spårvidd [mm]	1645		1645		1645		1645		1645	
Främre överhäng [mm]	887 / 847		887 / 847		887 / 847		887 / 847		887 / 847	
Bakre överhäng [mm]	874		874		874		1328		1328	
Axelavstånd [mm]	2922		2922		2922		3227		3227	
Ingångsvinkel (tjänstevikt) [°]	35,5 / 36,2		35,5 / 36,2		35,5 / 36,2		35,5 / 36,2		35,5 / 36,2	
Rampbrytningsvinkel (tjänstevikt) [°]	28,2		28,2		28,2		26,2		26,2	
Utgångsvinkel (tjänstevikt) [°]	36,1		36,1		36,1		22,6		22,6	

MÅTT	UTILITY WAGON 2-SITS		UTILITY WAGON 5-SITS		STATION WAGON 5-SITS		QUARTERMASTER 2-SITS		QUARTERMASTER 5-SITS	
	BENSIN	DIESEL	BENSIN	DIESEL	BENSIN	DIESEL	BENSIN	DIESEL	BENSIN	DIESEL
Markfrigång (tjänstevikt) [mm]	264		264		264		264		264	
Vadningsdjup [mm]	800		800		800		800		800	
Ingångsvinkel vid vadning [°]	16		16		16		16		16	
Utgångsvinkel vid vadning [°]	16		16		16		16		16	

NOTERA: Måttabellerna ovan är inte tillämpliga på Double Cab Chassis.

Baklucka på Quartermaster

FÖRSIKTIGHET: Använd inte fästpunkterna längst ned på bakluckan. Det finns en skyddande beläggning för att skydda fästpunkterna mot korrosion. Om en skruv och/eller infästning installeras och/eller tas bort, kommer ytskyddet att avlägsnas och korrosion kan starta. Detsamma gäller när man demonterar lastutrymmets standardöglor för att använda tillbehörsskenan.

FÖRSIKTIGHET: Den maximala statiska belastningen för Quartermaster-bakluckan är 225 kg (496 lbs)*.

* Gäller ej för Double Cab Chassis.

SERVICE OCH UNDERHÅLL

Allmän information

Olika system på detta fordon är mycket sofistikerade och komplexa. Det finns specialutrustning som krävs för att utföra service och underhåll på dessa fordonssystem, därför bör ägarens underhåll begränsas till de rutinmässiga procedurerna som beskrivs i detta avsnitt.

All service utöver vad som beskrivs i detta avsnitt bör utföras med regelbundna intervaller av en INEOS-godkänd partner. Allt underhåll som inte beskrivs i detta avsnitt måste utföras av en INEOS-godkänd partner. Om det finns en felfunktion på något av systemen som ingår i detta avsnitt, rekommenderas det att fordonet inspekteras och repareras av en INEOS-godkänd partner.

QR-kod för serviceinformation

Det är viktigt att hålla bilen servad och underhållen. Följ det schema som tillhandahålls för att säkerställa att fordonet kommer att köras tillförlitligt, smidigt och effektivt. För att se serviceschemat, skanna QR-koden nedan:

Delar och smörjmedel

Vid service av fordonet är det viktigt att endast rekommenderade delar och korrekta vätskespecifikationer används. Detta säkerställer fordonets livslängd och prestanda.

VARNING: Driftmedel, t.ex. oljor, fetter, kylvätskor och bränslen, kan innehålla skadliga beståndsdelar. Det finns risk för personskador eller livsfara. Följ anvisningarna på behållarna. Undvik att kläder, hud eller ögon kommer i kontakt med driftmedlen. Återfyll inte driftmedel i olika flaskor. Förvara driftmedel utom räckhåll för barn.

FÖRSIKTIGHET: Om oljor och smörjmedel som används inte uppfyller minimispecifikationerna kan fordonet visa tecken på överdrivet slitage och kommer att kräva underhåll, om skadan inte är skadlig. Det är viktigt att rätt oljor och smörjmedel används för att undvika avlagringar eftersom detta kan orsaka betydande skador och skador på miljön med ökad förorening.

FÖRSIKTIGHET: Om det är uppenbart för INEOS att användningen av icke-godkända delar eller produkter har orsakat skador på fordonet eller motorn, kan INEOS vägra att godkänna reparation av eventuella skador som uppstår från användningen av dessa produkter enligt villkoren i tillverkarens garanti.

Bränslesystem

VARNING: Låt inte bränslenivåerna i bränsletanken nå tom. Detta kommer att begränsa bränslet till motorn och kan skada bränslesystemet, t.ex. bränslepumpen.

VARNING: Ändringar eller tillägg till bränslesystemet, såvida det inte har utformats av INEOS, är förbjudet. Var medveten om att alla modifieringar eller tillägg som installeras kan vara farliga och kan orsaka betydande skador på bränslesystemet. Alla serviceåtgärder och säkerhetsåterkallelser måste utföras av en INEOS-godkänd partner.

Fordonet använder ett komplext och specialiserat elektroniskt bränsleinsprutningssystem för att ge maximal tillförlitlighet och prestanda med säkra fordonsutsläpp. Av dessa skäl är det viktigt att ägaren litar på att en INEOS-godkänd partner utför regelbunden service och underhåll, med nödvändiga intervaller eller när felfunktion uppstår.

Fasthållningssystem

INEOS rekommenderar att de uppblåsbara fasthållningssystemen (krockkuddarna) och säkerhetsbälteskomponenter som är installerade på detta fordon byts ut med tio års intervall från tillverkningsdatumet på certifieringsetiketten.

Säkerhetsföreskrifter för service och underhåll

Det är viktigt, när du utför alla service- eller underhållsuppgifter, att följande säkerhetsföreskrifter iakttas och följs:

VARNING: När fordonet lyfts med en domkraft, arbeta inte under eller placera inte föremål under fordonet, såvida det inte stöds på rätt sätt av utrustning som är utformad för att säkert hålla uppe fordonet.

VARNING: Bär alltid skyddskläder och skyddsutrustning där det är möjligt för att säkerställa ditt eget skydd mot farliga eller frätande ämnen.

VARNING: Det finns många rörliga delar som kan orsaka skada. Kylfläkten kan fortfarande vara igång när motorn inte är igång. Håll hår, händer, kläder och andra föremål såsom smycken och verktyg borta från rörliga delar, såsom drivremmar, remskivor och andra manövermekanismer. Det rekommenderas att alla kläder eller smycken som kan orsaka skada om de fastnar eller utsätts för värme, såsom halsband, ringar, armband eller slipsar och löst sittande kläder, ska tas av före arbete på fordonet.

VARNING: Om möjligt bör arbete utföras när motorn är kall och vid lämplig temperatur undertill. Katalysatorer, DPF och GPF utstrålar höga temperaturer, även efter att motorn och tändningen har stängts av.

VARNING: Undvik hudkontakt med heta komponenter som motor och avgassystem. Det är ytterst viktigt att hudkontakt undviks när det finns motorvätskor eller ånga som strömmar ut i fordonet. Detta indikerar en felfunktion och kan göra att vätskor och ånga blir oförutsägbara, varma och skadliga.

VARNING: Det finns brandfarliga och giftiga ämnen i och runt fordonets motorrum, även under fordonet. Brandfarliga och giftiga ämnen kan vara vätskor eller ångor i luften. Till exempel är bensin en mycket brandfarlig vätska som släpper ut ångor i luften. Bensinångor i ett slutet utrymme kan vara mycket explosiva.

VARNING: Stäng av motorn i händelse av ett materialspill, såsom bensin. Använd inte en låga eller gnista nära bränsle eller bränsleångor. Rök inte nära bränsle eller bränsleångor.

VARNING: Se till att området är väl ventilerat när motorn är igång. Skadliga ångor kommer att produceras. Rök och ångor kan vara färglösa och luktfria, orsaka medvetslöshet och bidra till döden.

VARNING: Håll barn och husdjur borta från fordonet när underhåll utförs. Det får inte finnas några människor, djur eller föremål inuti fordonet när underhåll utförs runt eller under fordonet. Undvik extra vikt på pallbockarna och alla rörelser för själva fordonet. Komponenter och mekanismer som oväntat rör sig kan orsaka skada eller dödsfall.

NOTERA: Att avvika från de föreskrivna INEOS-serviceprocedurerna eller använda icke-godkända delar kan göra garantin ogiltig.

Motorolje- och avfallsvarningar

VARNING: Förvaras utom räckhåll för barn.

VARNING: Långvarig och upprepad kontakt med använda motoroljor kan orsaka allvarliga hudsjukdomar, inklusive dermatit och cancer. Undvik överdriven kontakt, tvätta noggrant efter kontakt.

VARNING: När oljan byts, se till att det görs av en erfaren person. Följ dessutom alla lagar om omhändertagande av spillolja och giftiga vätskor. Det är olagligt att förorena avlopp, vattendrag eller mark med giftiga kemikalier, såsom använd motorolja. Kassera alltid fordonsvätskor och smörjmedel på auktoriserade avfallsstationer eller vid verkstäder och påfyllningsstationer. Om du är osäker, kontakta dina lokala myndigheter för råd.

Miljöskydd

VARNING: Det är olagligt att förorena avlopp, vattendrag eller mark. Använd auktoriserade anläggningar för avfallshantering, inklusive lokaler för kommunala bekvämligheter och verkstäder som tillhandahåller system för mottagande av använd olja. Om du är osäker, kontakta din lokala myndighet för råd.

Farliga ämnen

VARNING: Förvaras utom räckhåll för barn. Vissa ämnen innehåller skadliga kemikalier och toxiner, som kan orsaka sveda och blindhet eller till och med förgiftning om de konsumeras.

VARNING: Följ alltid anvisningarna som medföljer vätskor, komponenter eller ämnen, oavsett om de är tryckta på etiketter eller stämplade på komponenterna. Dessa anvisningar är avsedda att skydda din hälsa och din personliga säkerhet, och får aldrig åsidosättas.

VARNING: Se till att undvika kontakt med farliga ämnen som är vanligt förekommande i motorfordon, t.ex. batterielektrolyt, frostskyddsmedel, olja, bromsvätska, bensin, tillsatser till vindrutespolare, smörjmedel, köldmedium och lim. Dessa ämnen kan vara giftiga eller skadliga för hud, ögon och vid förtäring. Det är viktigt att använda skyddskläder och skyddsutrustning för att minimera långvarig kontakt med dessa ämnen.

Avgasrening

Otillåtet utbyte, modifiering eller manipulering av avgasreningsutrustning i fordonet kan vara olagligt och medföra rättsliga påföljder. Motorinställningarna får inte ändras, eftersom de är inställda för att uppfylla stränga avgaskrav. Felaktiga motorinställningar kan påverka utsläpp, motorprestanda, bränsleförbrukning och kan skada komponenter som katalysatorn.

Ägarens underhållskontroller

INEOS rekommenderar att fordonet servas och underhålls av en av INEOS godkänd partner för att optimera dess livslängd

och säkerställa säker drift. Regelbundna kontroller mellan de schemalagda servicetillfällena rekommenderas också, särskilt före användning i utmanande terräng eller väderförhållanden och vid långa resor. Se följande sidor för vägledning och kontrollprocedurer.

Kontroller före drift:

- Gå runt fordonet för att vara säker på att det inte finns några hinder eller föremål som kan orsaka skada eller hinder för fordonet.
- Rensa vindrutan och andra fönster från eventuella hinder, t.ex. frost för fri sikt.
- Det rekommenderas också att visuellt kontrollera undersidan av fordonet för tecken på vätskeläckage.
- Kontrollera däcken för tecken på slitage och lufttömning.
- Kontrollera att lamporna, körriktningsvisarna, signalhornet, brickorna och torkarna fungerar.
- Manövrering av säkerhetsbälten och bromsar.
- Kontrollera att det finns en lämplig mängd bränsle för att genomföra den avsedda resan eller tillräckligt för att komma till en planerad tankstation.
- Ställ in speglarna för fri sikt runt fordonet och genom din backspegel.

Veckokontroller:

- Däckens skick, såsom mönsterdjup, främmande föremål, skärskador och/eller skavsår på sidoväggen
- Kylvätskenivå.
- Bromsvätskenivå.
- Styrservoolja.
- Servostyrningens vätskenivå.
- Spolarvätskenivå.
- Kontrollera att vindrutespolarna fungerar.
- Luftkonditioneringens funktion.

Motorolja

FÖRSIKTIGHET: Det är viktigt att kontrollera motoroljenivån regelbundet. Att köra motorn med låga eller höga nivåer av motorolja kan orsaka allvarliga motorskador.

Kontrollera motoroljenivån var fjärde bränsletankspåfyllning eller en gång i veckan, beroende på vilket som inträffar först.

Se avsnittet "Kontrollera och fylla på motorolja" för mer information.

Motorhuvsfrigöring

Öppna motorhuven genom att dra i spaken under instrumentpanelen för att frigöra spärren och lyft sedan motorhuven för att komma åt motorutrymmet.

NOTERA: Dra i motorhuvens öppningsspak två gånger för att säkerställa att spärrarna har frigjorts inuti motorrummet så att du kan öppna motorhuven manuellt.

För att öppna motorhuven, säkra den på plats med motorhuvens stag, vilken kan placeras i två lägen: ett för normal åtkomst och det andra för serviceåtkomst. När motorhuven stängs, sänk ned tills den nästan stängs, låt den sedan falla för att stängas. Om motorhuven inte stängs ordentligt, öppna den igen och försök stänga den med ett lätt tryck med handen.

Kontrollera och fyll på spolarvätska

VARNING: Fyll endast spolarvätskebehållaren när motorn är sval och avstängd. Undvik att fylla på spolarvätskebehållaren när motorn är varm.

VARNING: Spolarvätska kan vara mycket koncentrerad och extremt brandfarlig. Den kan antändas om den kommer i kontakt med heta material som avgasgrenröret eller motorblocket.

VARNING: INEOS rekommenderar att en lämplig tratt används för att undvika spill, men rengör eventuellt spill runt påfyllningsöppningen innan du startar motorn.

VARNING: Vid brand i motorrummet, stäng om möjligt motorhuven omedelbart och ring räddningstjänsten på säkert avstånd.

NOTERA: Det bakre spolarsystemet använder samma behållare som det främre spolarsystemet. Behållaren är placerad i motorrummet, inuti den främre, vänstra skärmen.

Använd endast godkänd spolarvätska för att fylla behållaren och undvika skador på spolarvätskesystemet och torkarbladen. Användning av icke godkända vätskor kan leda till skador och missfärgningar på lack och plastlister. Späd spolarvätskan enligt anvisningarna, särskilt vid kalla förhållanden för att förhindra frysning. Var uppmärksam på lokala bestämmelser om VOC-innehåll i spolarvätska och se till att den har tillräcklig frostbeständighet för alla klimat där fordonet kommer att användas.

För att fylla på spolarvätskan:

1. Ta bort locket till spolarbehållaren.
2. Placera en ren, lämplig tratt på plats.
3. Tillsätt spolarvätskan.
4. Torka av eventuellt spill.
5. Sätt tillbaka locket tills det sitter fast.

NOTERA: Spolarvätskebehållarens max-volym: 7 liter.

Kontrollera och fyll på motorolja

VARNING: Motorolja eller komponenter kan vara varma och kan orsaka allvarliga brännskador. Se till att oljan och komponenterna får tid att svalna innan de hanteras.

VARNING: Ta inte bort oljepåfyllningslocket när motorn är igång. Het olja kan brinna och orsaka skada.

FÖRSIKTIGHET: Att köra motorn med låga eller höga nivåer av olja kan orsaka allvarliga motorskador.

FÖRSIKTIGHET: Underlåtenhet att använda motorolja som uppfyller specifikationen kan resultera i en ansamling av slam och avlagringar. Detta kan leda till motorhaveri.

FÖRSIKTIGHET: Att använda motorolja som är tjockare än den rekommenderade specifikationen kan öka belastningen på motorn och därmed minska fordonets totala bränsleeffektivitet.

FÖRSIKTIGHET: Detta fordons garanti kan upphöra att gälla om skada orsakas av användning av felaktig motorolja. Låg kvalitet eller föråldrade oljor ger inte det skydd som krävs av moderna motorer.

FÖRSIKTIGHET: Driftmedel är farliga och kan vara giftiga. Hanteras varsamt. Var uppmärksam på informationen på behållarna.

FÖRSIKTIGHET: Nivåerna bör endast ligga mellan minimum och maximum, aldrig över maximum eller under minimum. Kontakta en INEOS-godkänd partner om oljenivån är under minimum eller över maximum mellan serviceintervallerna.

FÖRSIKTIGHET: Oljetillsatser kan skada motorn. Det finns risk för skador på motorn. Använd inte oljetillsatser.

NOTERA: Använd en ren tratt när du fyller på olja i fordonet för att undvika spill. Om olja spills på heta komponenter som avgassystemet kan det leda till antändning. Vid brand i motorrummet, stäng motorhuven om det kan göras säkert och ring räddningstjänsten på säkert avstånd.

Fordonets oljenivå övervakas elektroniskt och föraren får ett meddelande när den är låg och olja behöver fyllas på. Det är viktigt att inte regelbundet köra fordonet med låg oljenivå. Om varningen för låg oljenivå kvarstår efter påfyllning kan det finnas ett fel. I sådana fall ska du omedelbart kontakta närmaste INEOS-godkända partner och avstå från att köra tills problemet är löst.

VARNING: Dieselmotorn B57 har en oljesticka i motorrummet, men denna får INTE användas för att kontrollera motoroljenivån.

Oljenivån för bensin- och dieselmotorer övervakas elektroniskt. Föraren kan se oljenivån i Vehicle Information (fordonsinformation) med hjälp av infotainmentskärmen. Oljenivån visas för föraren med följande värden:

OLJENIVÅ	VISAT VÄRDE
Motoroljenivå vid ett minimum	MIN
Nivå 1	25 %
Nivå 2	50 %
Nivå 3	75 %
Motoroljenivån full	100 %
Motoroljenivån överfylld	SPILL
Motoroljenivå OK	OK
Servicefunktion aktiv	FUNC (funktionell)

För att få tillgång till information om oljenivån, gå till infotainmentskärmen, välj "SETTINGS" (INSTÄLLNINGAR), sedan "VEHICLE FUNCTIONS" (FORDONSFUNKTIONER) och slutligen "VEHICLE INFORMATION" (FORDONSINFORMATION). Välj sedan ”Engine Oil" (Motorolja) för att se uppgifter som temperatur, nivå på väg och nivå i terräng.

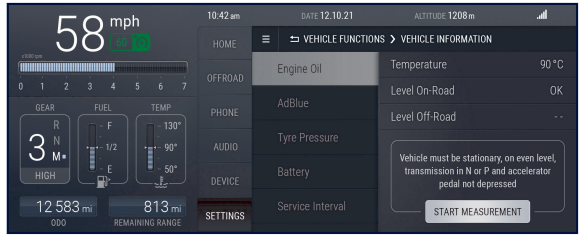

Innan du mäter motoroljenivån ska du följa instruktionerna som visas på infotainmentskärmen ovanför knappen "START MEASUREMENT” (Starta mätning). När du är klar trycker du på knappen för att starta mätningsprocessen.

Om fordonet inte kan utföra en kontroll av motoroljenivån kommer knappen "START MEASUREMENT" (starta mätning) att vara gråmarkerad. Kontrollera att anvisningarna som visas ovanför knappen följs och att fordonet befinner sig i de angivna förhållandena, t.ex. stillastående och i parkeringsläge, innan du försöker igen.

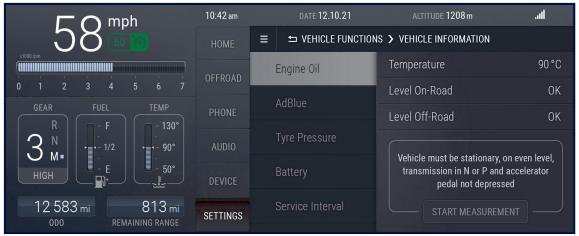

Om det uppstår ett problem eller om de fördefinierade villkoren ändras, t.ex. om fordonet tas ur parkeringsläge. Då kommer mätningen av motoroljan att avbrytas.

Efter en lyckad mätning av motoroljan visar infotainmentskärmen resultaten bredvid "Level On-Road" (Nivå på väg) och "Level Off-Road" (Nivå i terräng). I bilden visas båda motoroljenivåerna som "OK".

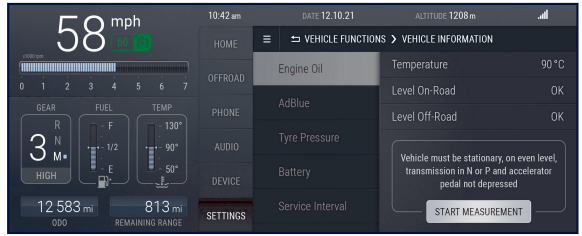

Om motoroljans temperatur är för hög visas texten "Temperature" (Temperatur) i rött på infotainmentskärmen, och temperaturen visas så att föraren kan se den.

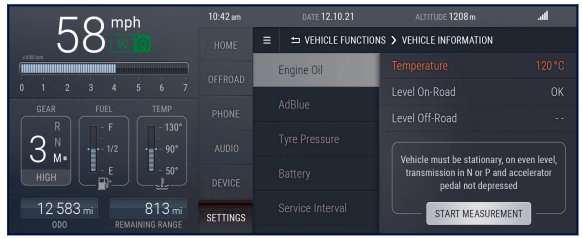

NOTERA: Om systemet inte läser av motoroljenivån och/eller det finns ett problem

med motoroljenivån. Rådfråga omedelbart din INEOS-godkända partner.

Följ denna procedur för att fylla på motorolja i motorn:

1. Leta upp oljelocket i motorrummet.
2. Vrid locket moturs och ta bort det.
3. Tillsätt den INEOS-godkända motoroljan.
4. Sätt tillbaka locket och dra åt medurs, gör detta tills det finns ett motstånd och locket sitter fast.
5. Kontrollera nu åter motoroljenivån för att säkerställa att rätt oljenivå har uppnåtts.

NOTERA: Volymskillnaden mellan de lägsta och maximala påfyllningsnivåerna är cirka 1 liter (33.8 fl oz) olja.

BENSIN:

VOLYM SERVICEFYLLNING	OLJESPECIFIKATION
6,5 l	SAE 0W-20, BMW LL-17 FE

DIESEL:

VOLYM SERVICEFYLLNING	OLJESPECIFIKATION
7,5 l	SAE 0/5W-30, BMW LL-12 FE

NOTERA: För att säkerställa att rätt motorolja används och att rätt mängd fylls på i fordonet, kontakta din närmaste INEOS-godkända partner.

Motoroljans viskositetsgrader

Society of Automotive Engineers (SAE) viskositetsgrad ger information om tjockleken på oljan. Multigrade-olja indikeras med två siffror, t.ex. SAE 5W-30. Den första siffran, följt av ett W, indikerar den låga temperaturviskositeten som bestäms av oljans flöde vid -17,8 °C (0 °F). "W" står för vinter, så ju lägre siffra före "W" desto mindre tjocknar det vid kalla temperaturer. Den andra siffran är högtemperatursviskositeten, denna bestäms av oljans flöde uppmätt vid 100 °C (212 °F). Denna siffra representerar oljans motståndskraft mot förtunning vid höga temperaturer. Det är viktigt att välja lämplig olja med viskositet som beror på den lägsta omgivningstemperaturen. Alla de

rekommenderade viskositetsgraderna är lämpliga för höga omgivningstemperaturer.

Kontrollera och fyll på motorkylvätska

VARNING: Driftmedel är farliga och kan vara giftiga. Hanteras varsamt. Var uppmärksam på informationen på behållarna.

VARNING: Ta inte bort påfyllningslocket (under tryck) förrän kylvätskesystemet har svalnat. Skållning kan orsakas av utströmmande ånga och/eller kylvätska.

FÖRSIKTIGHET: Kylvätsketillsatser kan skada kylvätskesystemet. Det finns risk för skador på motorn. Använd inte kylvätsketillsatser.

NOTERA: När du tar bort kylvätskelocket rekommenderas att du använder en trasa eller värme- och vätsketäta handskar för att skydda händer och armar tillräckligt.

Det finns två kylvätskebehållare i motorrummet, den huvudsakliga kylvätskebehållaren för högtemperaturkomponenter och hjälpbehållaren för lågtemperaturkomponenter. De fungerar oberoende av varandra, men om den ena konsekvent kräver mer kylvätska än den andra kan det tyda på ett fel och bör kontrolleras av en INEOS-godkänd partner.

1. Ta bort kylvätskelocket genom att vrida det moturs tills locket tas bort. För att kontrollera vätskenivåerna finns det en låg- och högnivåindikator, som är synlig på insidan av själva tanken.
2. Tillsätt korrekt specificerad kylvätska till behållaren tills nivån når den högsta markeringen. Det är viktigt att inte överfylla behållaren över den högsta nivån eller lämna kylvätskenivån under den minimala nivån.
3. När den är ordentligt fylld, sätt på kylvätskelocket igen genom att vrida det medurs tills det är tätt.

NOTERA: Att dra åt locket för hårt kan skada gängan på behållaren och själva locket.

Vattenavskiljare för diesel (TILLVAL)

VARNING: Var noga med att inte stänka vatten eller bränsle i ansiktet, särskilt ögonen och munnen. Tvätta omedelbart bort vätska från ansiktet på ett säkert sätt och uppsök läkare.

VARNING: Fordonet måste stängas av helt innan du drar ur den elektriska kontakten för att komma åt dräneringspluggen.

VARNING: Se till att fordonet är avstängt och att bilen har svalnat så att den är kall. Underlåtenhet att göra detta kan leda till brännskador på kroppen på grund av het vätska eller genom att beröra komponenter, såsom avgasrören under fordonet.

FÖRSIKTIGHET: Dra inte i kablaget när du lossar den elektriska kontakten från vattenavskiljaren. Detta kan skada den elektriska kontakten, rådfråga en INEOS-godkänd partner om detta händer.

Töm vattenavskiljaren före körning och efter terrängkörning. Detta säkerställer att vattenavskiljaren inte fylls och utlöser några varningslampor eller lämnar meddelanden på infotainmentskärmen.

Förfarande för tömning av vattenavskiljare:

1. Ta bort den elektriska kontakten från undersidan av vattenavskiljaren.
2. Sätt en tom behållare under vattenavskiljaren.
3. Öppna och ta bort dräneringspluggen. Var försiktig när du tar bort dräneringspluggen, eftersom vatten och lite bränsle omedelbart kan spilla inifrån vattenavskiljaren.
4. Låt vattenavskiljaren dräneras helt på vatten och bränsle.
5. Stäng vattenavskiljaren genom att återmontera dräneringspluggen på vattenavskiljaren.
6. Sätt tillbaka den elektriska kontakten på plats.

NOTERA: Den dränerade vätskan kan innehålla bränsle, det är viktigt att vätskan kasseras på ett säkert sätt på en miljövänlig plats.

NOTERA: Se till att inget bränsle kommer ut på marken.

Om vattenavskiljaren i diesel är full varnar fordonet passagerarna genom att visa ett varningsmeddelande på infotainmentskärmen. Följande indikatorlampa ⚠ kommer att lysa gult för att säkerställa att föraren kan se att det finns ett problem.

Bromsvätska

VARNING: Kör inte fordonet om bromsvätskan är under det lägsta märket.

VARNING: Driftmedel är farliga och kan vara giftiga. Hanteras varsamt. Var noga uppmärksam på informationen på behållarna.

VARNING: Använd skyddskläder såsom handskar när du använder frätande ämnen för att skydda händer och armar.

FÖRSIKTIGHET: Bromsvätska är mycket frätande. Om det finns ett spill ska området rengöras omedelbart med rent vatten och en ren fuktig trasa. Om den lämnas kvar kan vätskan skada och ta bort färg eller tränga in i metaller.

FÖRSIKTIGHET: Bromsa inte plötsligt eller intermittent efter att bromssystemet har genomgått service. Detta omfattar, men är inte begränsat till, byte av bromsbelägg, bromsskivor och/eller bromsvätska. Om du gör det kan bromsbeläggens och bromsskivornas prestanda och livslängd påverkas negativt.

Bromsvätskebehållaren kommer att ha en minimi- och maximinivåindikator eller -markering. Vätskenivån bör ligga mellan minimi- och maximimarkeringarna, aldrig under minimum eller över maximum. Om vätskan är under minimimarkeringen visas ett varningsmeddelande och bromsindikatorlampan kommer att tändas. För att fylla på bromsvätska:

1. Ta bort behållarlocket.
2. Fyll på bromsvätska till maximinivån.
3. Sätt på behållarlocket ordentligt.

NOTERA: Om bromssystemet har servats eller klossarna och/eller skivorna har bytts ut, se till att bromsa försiktigt och gradvis under 500 km (300 miles) för att slutföra inkörningsprocessen.

Indikering av bromsbeläggsslitage

VARNING: Om en bromsvarningslampa lyser, rådgör omedelbart med en INEOS-godkänd partner. Att fortsätta köra fordonet kan leda till ytterligare skador på fordonet, eller till och med en krock som leder till kroppsskada eller till och med dödsfall.

FÖRSIKTIGHET: Om bromsslitagesensorn har aktiverats och bromsbeläggen behöver bytas ut, kontakta omedelbart en INEOS-godkänd partner för att få bromssystemet kontrollerat och byta belägg.

FÖRSIKTIGHET: Bromsa inte plötsligt eller intermittent efter att bromssystemet har genomgått service. Detta omfattar, men är inte begränsat till, byte av bromsbelägg, bromsskivor och/eller bromsvätska. Om du gör det kan bromsbeläggens och bromsskivornas prestanda och livslängd påverkas negativt.

FÖRSIKTIGHET: Om bromssystemet har servats eller klossarna och/eller skivorna har bytts ut, se till att bromsa försiktigt och gradvis under 500 km (300 miles) för att slutföra inkörningsprocessen.

FÖRSIKTIGHET: Om du misstänker att det finns ett problem med bromssystemet, beläggen kan vara på en låg nivå eller om det är ojämnt slitage på beläggen, kontakta omedelbart din närmaste INEOS-godkända partner.

Sensorn för bromsbeläggsslitage varnar föraren när bromsbeläggsslitaget överskrider en acceptabel gräns. Bromsindikatorlampan (!) BRAKE kommer att lysa för att informera föraren om att det kan vara ett fel och/eller att bromsbeläggen har slitits ned till en kritisk nivå.

BRÄNSLE

FÖRSIKTIGHET: Det är viktigt att använda rätt bränsle i fordonet. Om du inte använder rätt bränsle kan du skada bränslesystemet och motorn.

FÖRSIKTIGHET: Använd inte E85-bränslen i fordonet. Användning av E85 kan orsaka skador på bränslesystemet. Om E85-bränsle fylls på i tanken, kontakta din närmaste INEOS-godkända partner omedelbart.

FÖRSIKTIGHET: Bränsletillsatser kan skada bränslesystemet och motorn. Det finns risk för skador på motorn. Använd inte bränsletillsatser.

Det rekommenderade bränslet för bensinmotorn är 95 RON blyfritt, men minst 91 RON blyfritt kan användas.

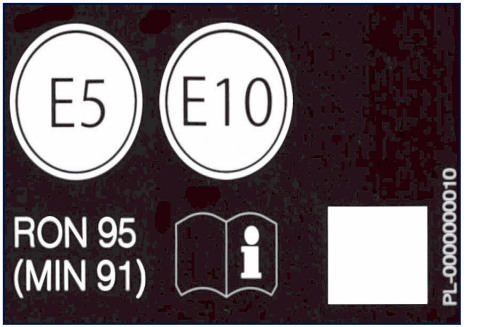

Det rekommenderade bränslet för dieselmotorn är B7. Använd diesel som uppfyller specifikationen definierad av EN 590, eller den relevanta nationella specifikationen.

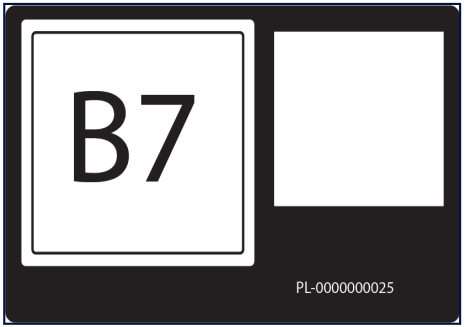

NOTERA: Blyfri bensin, som uppfyller specifikationen EN228, med en maximal etanolhalt på 5 eller 10 % får användas.

NOTERA: Dieselbränsle, som uppfyller specifikationen EN590, med en maximal biodieselhalt på 7 % får användas.

Bränslesäkerhet

VARNING: Skapa inte en gnista, låga eller värme nära ett bränsle. Det finns risk för brand eller explosion som kan leda till allvarlig personskada eller till och med dödsfall.

Bränsleekonomi

Det är viktigt att maximera fordonets bränsleekonomi. För att göra detta måste följande punkter beaktas innan du kör ditt fordon.

- Acceleration.
- Hastighet.
- Inbromsning.
- Vanligt underhåll.
- Väder.
- Start/stopp vid korta resor.
- Terräng.

- Fyrhjulsdrift.
- Bagage och bogsering.
- Användning av elektriska tillbehör och funktioner.

För att optimera bränsleekonomin ska du accelerera försiktigt och hålla hastighetsbegränsningarna. Snabb acceleration och hög hastighet ökar luftmotståndet, vilket leder till högre bränsleförbrukning. Undvik dessutom kraftiga och plötsliga inbromsningar, eftersom det kan minska bränsleeffektiviteten. Bromsa istället mjukt och förutse stopp för att förbättra bränsleekonomin.

Det är viktigt att underhålla fordonet, gör det regelbundet för att hjälpa till att hålla fordonet ekonomiskt. Följande punkter kommer att minska fordonets ekonomiska prestanda, om de inte korrekta:

- Ringtryck.
- Hjulinställning.
- Oljekondition.
- Luftfilterskick.
- Bränslefilterskick.

Kallt väder och korta resor kan minska bränsleeffektiviteten eftersom det tar tid för motorn att värmas upp. Körning på ojämna eller våta underlag ökar motståndet och påverkar ekonomin. Att transportera tungt bagage, använda takräcken eller dra en släpvagn kan också påverka bränsleeffektiviteten. Dessutom blir bränsleekonomin sämre om du använder elektriska tillbehör som luftkonditionering på "MAX".

Bränsletank och AdBlue-volym

BRÄNSLE / VÄTSKA	BRÄNSLEKAPACITET
Bensin	90 l
Diesel	90 l
AdBlue	17 l

ELEKTRISKA SYSTEM

Batteri

Fordonsbatteri: 12 V 105 Ah EFB H9

Fordonsbatteriet är underhållsfritt och bör endast behöva kontrolleras av din INEOS-godkända partner under regelbundna fordonsserviceintervaller.

Batteriinformation

VARNING: Bär alltid skyddskläder, såsom handskar och armskydd vid hantering av batterier. Underlåtenhet att göra det kan leda till skada.

VARNING: Förvara batterier utom räckhåll för barn.

VARNING: Batterier innehåller svavelsyra. Undvik kontakt med hud, ögon eller kläder. Skydda dina ögon vid arbete nära batteriet för att skydda mot eventuella stänk av syralösning. Vid syrakontakt med hud eller ögon, spola omedelbart med vatten i minst 15 minuter och uppsök omedelbar läkarvård. Om syra sväljs ska du omedelbart uppsöka medicinsk hjälp.

VARNING: När du lyfter ett batteri med plasthölje kan överdrivet tryck på ändväggarna göra att syra strömmar genom ventilationslocken, vilket resulterar i personskador, skador på fordonet eller batteriet. Lyft batteriet med en batterihållare eller med händerna i motsatta hörn.

VARNING: Placera aldrig metallföremål på batteriet och låt inte batteriets positiva pol komma i kontakt med delar av fordonskarossen. Detta kan skapa en gnista eller kortslutning som kan antända gaser som skapas när batteriet laddas.

VARNING: Elektrostatisk laddning kan orsaka gnistor som kan antända den mycket brandfarliga gasblandningen i batteriet.

VARNING: Håll batteriet borta från lågor, gnistor eller brinnande ämnen. Batterier producerar normalt explosiva gaser vid laddning eller vid hjälpstart. Ladda alltid batterierna i ett väl ventilerat utrymme för att förhindra uppkomst av explosiva gaser.

VARNING: Var noga med att bära handskar när du hanterar batteripoler, anslutningsstift och

relaterade tillbehör eftersom de innehåller blyföreningar. Se till att du tvättar händerna även efter att du har använt handskar.

VARNING: Rör aldrig kontakten eller exponerad metall på någon av batterikablarna. Underlåtenhet att följa detta kan leda till fordonsskada, allvarlig personskada eller dödsfall.

VARNING: Använd aldrig oisolerade verktyg i närheten av batteripolerna. Oavsiktlig kontakt mellan metallverktyg och poler kan orsaka gnistor, kortslutning eller batteriexplosion.

VARNING: Vänd inte batterikablarnas anslutningar. Omvänd polaritet kan orsaka allvarliga skador på elsystemet, brand eller explosion.

FÖRSIKTIGHET: Motorn får aldrig köras med fordonets batteri frånkopplat. Detta kan orsaka skador på fordonets elektriska moduler.

FÖRSIKTIGHET: Om bilbatteriet måste bytas, ska minuskabeln kopplas bort först.

FÖRSIKTIGHET: Förutom vid bärgning får detta fordon inte köras om fordonsbatteriet inte kan starta motorn. I detta fall måste fordonets batteri bytas ut. Kontakta din INEOS-godkända partner.

FÖRSIKTIGHET: INEOS rekommenderar inte att blybatteriet ersätts med ett LFP-batteri ($LiFePO_4$).

Byte av batteri

VARNING: När fordonets batteri ska kopplas bort ska du vänta minst 3 minuter efter att tändningen slagits av för att säkerställa att fordonet är i "viloläge". Om systemet stängs av på fel sätt kan det hända att vissa funktioner inte aktiveras vid nästa tändningscykel. INEOS rekommenderar att du kontaktar en av INEOS godkänd partner för support.

FÖRSIKTIGHET: INEOS rekommenderar inte att blybatteriet ersätts med ett LFP-batteri ($LiFePO_4$).

NOTERA: INEOS rekommenderar att du byter ut 12 V-batteriet hos en INEOS-godkänd partner. Om

du själv vill byta batteri måste du först följa följande anvisningar:

- *Byt bara ut batteriet mot ett som har exakt samma specifikationer och uppfyller de korrekta kraven.*
- *Ta tillvara på löstagbara delar, såsom ventilationsslangar, vinkelkopplingar eller polskydd från batteriet som byts ut.*
- *Se till att ventilationsslangen alltid är ansluten till originalöppningen på batteriet.*
- *Installera eventuella befintliga eller medföljande cellock.*
- *Se till att löstagbara delar återansluts på samma sätt som de var innan de togs bort.*

Batterinivåskydd

FÖRSIKTIGHET: Om batteriet inte kan starta motorn, byt ut batteriet så snart som möjligt.

Fordonet är utrustat med Intelligent Battery Sensor (intelligent batterisensor) (IBS), som övervakar batteriets spänning, strömstyrka och batterisyrans temperatur. Om batterikapaciteten blir kritiskt låg larmar sensorn ECU och visar en varning på infotainmentskärmen. Om du får en varning för svagt batteri, starta motorn så att batteriet kan laddas upp, eller använd en lämplig batteriladdare eller underhållsladdare. Alternativt, kör fordonet i minst trettio minuter för att återställa batteriets laddning. Om batterikapaciteten fortfarande är kritisk är det lämpligt att kontakta en av INEOS godkänd partner för en hälsokontroll av batteriet.

Avfallshantering av batteri

VARNING: Felaktig kassering av batterier kan orsaka allvarliga skador.

VARNING: Kasta inte ett batteri i eld eller vatten.

NOTERA: Miljöskador orsakas av felaktig kassering av batterier.

NOTERA: Släng inte batterier i hushållssoporna eftersom detta är olagligt.

Batterier innehåller föroreningar och kan vara farliga för din hälsa och miljön. De flesta batterier innehåller material som, när de kasseras på fel sätt, kan läcka ut i miljön. Detta kan bidra till mark- och vattenföroreningar och utgöra fara för vilda djur.

Kassera batterier på ett miljömässigt ansvarsfullt sätt och följ dina lokala auktoriserade standarder för kassering. Ring din lokala auktoriserade återvinningscentral för att få veta mer om återvinning av bilbatterier.

NOTERA: Om du måste koppla bort 12 V-batteriet rekommenderar INEOS att du kontaktar en INEOS-godkänd partner för support.

400W-växelriktare (Tillval)

VARNING: Utsätt inte 400W-växelriktaren för vatten eller fukt. Underlåtenhet att följa detta kan leda till skador på fordonet och/eller allvarliga personskador.

VARNING: Utsätt inte fordonet för vatten när det spolas av. Se till att vatten inte stänker eller riktas mot 400W-växelriktaren eller uttagen.

VARNING: Använd inte 400W-växelriktare om du, 400W-växelriktaren, enheten som används eller några andra ytor som kan komma i kontakt med strömkällan är våt.

VARNING: Säkerställ att området runt 400W-växelriktaren är väl ventilerat och fritt från skräp. Om detta inte följs kan lättantändliga gaser bildas och/eller 400W-växelriktaren uppnå höga temperaturer.

VARNING: Rör inte vatten eller fukt i närheten av eluttagen eller 400W-växelriktaren. Vatten och många andra vätskor kan leda ström, vilket kan leda till allvarliga personskador eller dödsfall.

VARNING: 230V elektrisk ström kan vara dödligt. Felaktig användning av växelriktaren kan leda till materiella skador, personskador eller dödsfall.

FÖRSIKTIGHET: Anslut inte enheter till uttagen om de kräver mer än 400 W. Detta kan leda till skador på fordonet.

400W-växelriktaren är en enhet som omvandlar likström från ditt fordon till växelström och är ett viktigt steg som krävs för att driva alla hushållsapparater som använder uttagen. 400W-växelriktare har en nominell effekt på 400W vid maximal effekt.

Fördelen med 400W-växelriktaren är att det finns hushållsuttag i fordonets passagerarutrymme och lastutrymme. Det innebär att du kan ladda och/eller driva enheter som kräver upp till maximalt 400 W, t.ex. en bärbar dator, utan att det finns ett eluttag i närheten. Detta är särskilt användbart när fordonet används i terräng och/eller vid camping utanför elnätet.

400W-uttag kan vara placerade på följande platser:

Baksidan av mittkonsolen:

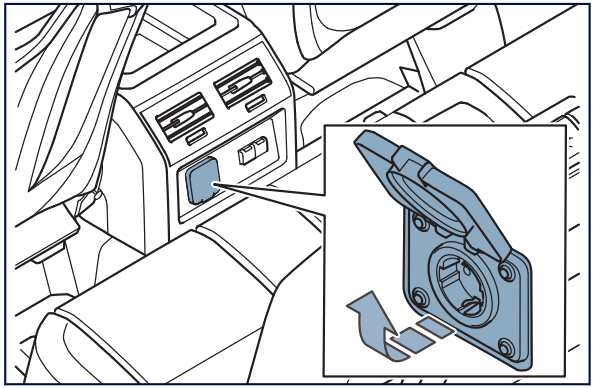

Lastutrymme:

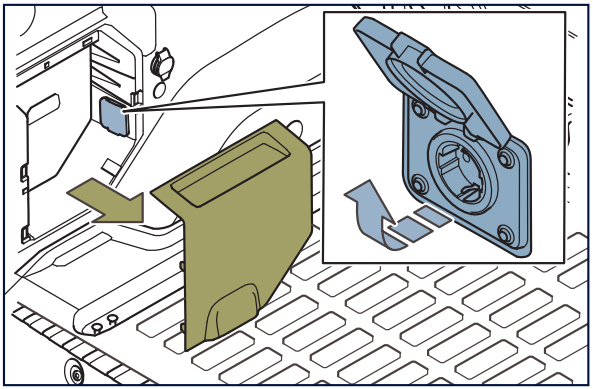

På Quartermaster är lastutrymmets eluttag placerat på lastplattformen, vilket framgår av följande bild:

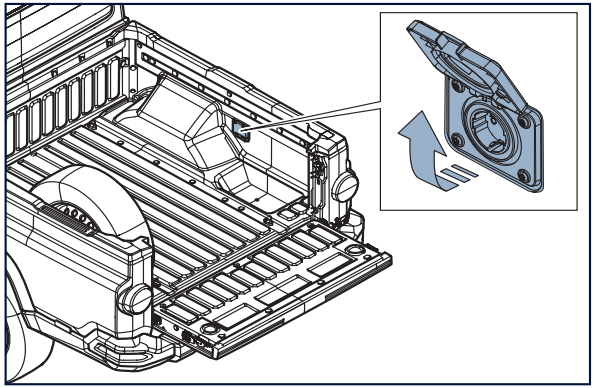

NOTERA: Strömmen kan begränsas under extremt varma eller kalla temperaturer för att optimera systemets prestanda.

NOTERA: Om du sprutar vatten i och runt lastplattformen, spruta endast från framsidan av skyddet. Skyddet kan tvingas upp av vattentrycket om man sprutar från andra vinklar.

* Gäller ej för Double Cab Chassis.

Extra brytarpanel och elektrisk förberedelse

VARNING: Försök inte att modifiera ledningsnätet. Om komponenter är skadade och/eller behöver bytas ut, vänligen sök ytterligare råd från din INEOS-godkända partner. Underlåtenhet att göra det kan leda till allvarlig personskada eller dödsfall.

VARNING: Stänk inte på några elektriska ledningar eller kontakter. Om några elektriska ledningar eller kontakter utsätts för fukt kan de korrodera och gå sönder eller resultera i ett systemfel.

VARNING: Var försiktig när du använder eller arbetar i närheten av elektrisk utrustning, 10 ampere kan leda till allvarliga skador och/eller dödsfall. Använd skyddskläder, t.ex. isolerande gummihandskar, för att skydda dig mot stötar.

VARNING: Se till att fordonets strömförsörjning är frånkopplad och att batteriet är demonterat för säkerhets skull. Underlåtenhet att göra det kan leda till allvarlig personskada, dödsfall och/eller skada på fordonet.

FÖRSIKTIGHET: Kontrollera alltid de elektriska tillbehörens strömkrav och konsultera tillbehörshandboken innan du ansluter dem till fordonets strömförsörjning.

Fordonet kommer med tre förkopplade elförberedelser på 10 A vardera, en i både förarens och främre passagerarens fotutrymme samt en under motorhuven.

De invändiga förberedelserna 1 och 2 (omkopplare "INT 1" och "INT 2" på takkonsolen) avslutas båda i främre vänstra och främre högra fotutrymmena. De finns bakom fotutrymmets sidoklädsel och är kabelförberedelser som består av en värmekrympt kabelände, till vilken uttag från tredje part kan anslutas, för att sedan driva enheter.

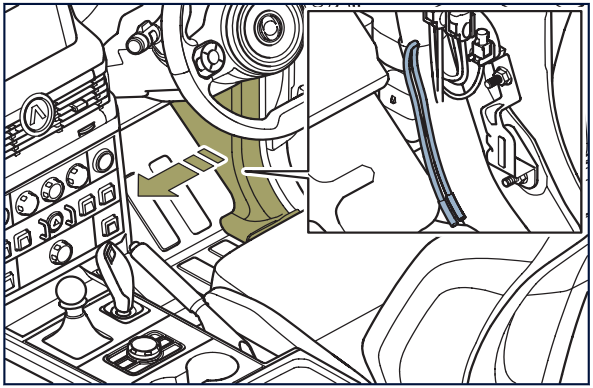

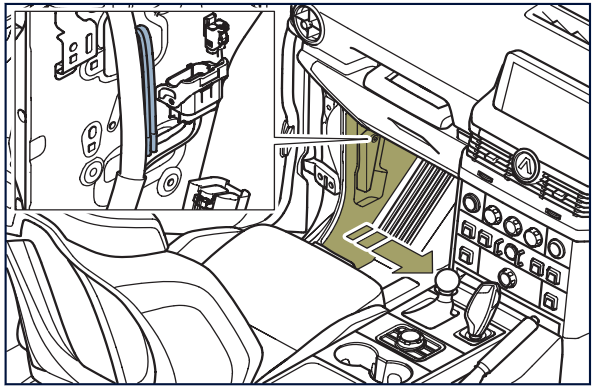

Utvändig 1 (brytare "Ext 1" på takkonsolen) är placerad under motorhuven, nära bromsvätskebehållaren. Detta är en förberedd kabeldragning som består av en värmekrympt kabelände, till vilken uttag från tredje part kan anslutas, för att sedan driva enheter.

Extra brytarpanel för hög belastning och elektrisk förberedelse (TILLVAL)

VARNING: Det bakre uttaget med hög strmstyrka (NATO-uttag) är endast avsett för användning med den avtagbara bakre vinschen (tillbehör). Anslut inte någon annan utrustning till det bakre uttaget med hög strömstyrka (NATO-uttaget). Att ansluta annan utrustning än den avtagbara bakre vinschen (tillbehör) som finns tillgänglig via INEOS Automotive betraktas som felaktig användning och kan leda till allvarliga personskador och/eller dödsfall.

VARNING: INEOS Automotive ansvarar inte för eventuella egendomsskador, personskador och/eller dödsfall som uppstår på grund av eller i samband med användning av det bakre uttaget med hög strömstyrka (NATO-uttaget) utanför det avsedda ändamålet.

VARNING: Ta inte bort eventuellt skräp och/eller lera från det bakre uttaget med hög strömstryrka (NATO-uttaget) innan strömbrytaren har stängts av. Underlåtenhet att följa detta kan leda till allvarlig personskada och/eller dödsfall.

FÖRSIKTIGHET: När du ansluter elektriska tillbehör till extrauttagen, se till att anslutningen är fri från smuts, skräp och fukt. Underlåtenhet att göra detta kommer att leda till dålig ledningsförmåga.

FÖRSIKTIGHET: Locket till det bakre uttaget med hög strömstyrka (NATO-uttaget) kan behöva smörjas med jämna mellanrum för att förhindra att det kärvar. INEOS Automotive rekommenderar att du använder Vaseline® eller en neutralbaserad fettprodukt. Se till att fordonets strömförsörjning är avstängd före applicering, och att inga fettrester finns kvar på kontakterna eller kontakthuset.

High Load Auxiliary Switch Panel & Electrical Preparation (extra strömbrytarpanelen för hög belastning och elförberedelser) finns det ytterligare ett 25 A-uttag under motorhuven, ett 500 A-uttag (för den främre vinschen om specificerad), och ett 350 A Nato-uttag baktill på fordonet (för tillbehörsvinschen om specificrad). På Station Wagon finns

fyra takuttag och på Quartermaster finns det två takuttag i takskenans infällningar som drivs av två 25A-kretsar.

Station Wagon:

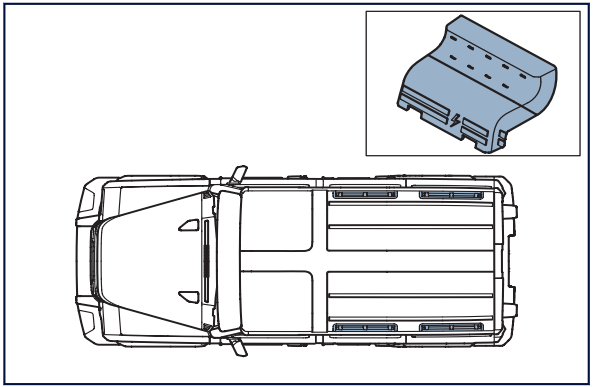

Quartermaster:

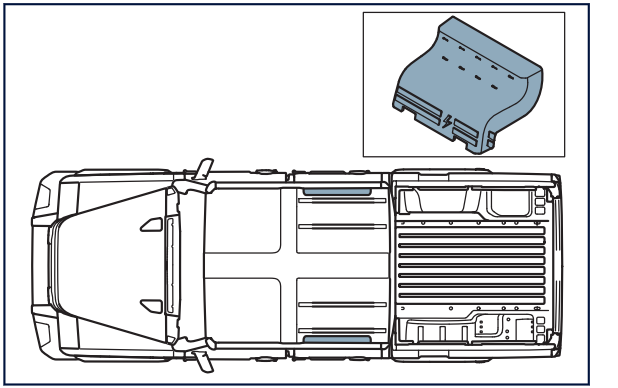

Premium SoundSystem (TILLVAL)

Premium SoundSystem har en subwoofer under baksätet (plant golv i 2-sitsiga fordon).

Tekniska specifikationer:

Högtalare	152 mm x 203 mm (6" x 8")

Effekt	100 Wrms (maximalt 200 W)
Delningsfilter frekvens	50 Hz – 150 Hz
Delningsfilter slope	12 dB/oktav
Basförstärkning	0 dB till +12 dB vid 50Hz

Övriga tekniska specifikationer:

- Frekvensomfång: 30Hz - 150Hz.
- Säkring: 15A.
- Maximal strömförbrukning: <600mA.
- Ingångskänslighet: 0,1V - 4,0V lågnivåingång; 0,25 - 10V högnivåingång.
- Mått (L x B + H): 260,0 mm x 195,0 mm x 74,6 mm (10-1/4" x 7-11/16" x 2-15/16").
- Vikt: 3,53 kg (7,78 lb).

Främre 12 V-uttag

Ett 12 V-uttag ingår som standard i den främre delen av fordonet, placerat i det centrala förvaringsfacket.

* Gäller ej för Double Cab Chassis.

Säkringar

Säkringar är installerade på ditt fordon för att förhindra skador på elektriska kretsar. Om för mycket ström tillförs en säkrad krets, kommer säkringen att lösa ut, vilket bryter kretsen. Detta minskar risken för skador och olyckor.

Säkringar finns på tre ställen: en panel under tändningslåset, i motorutrymmet och bredvid huvudbatteriet under vänster baksäte.

Om en säkring går sönder fungerar inte den enhet som den är ansluten till. Byt säkringen eller låt en INEOS-godkänd partner byta den åt dig. Om samma säkring går igen, kontakta din INEOS-godkända partner.

Säkringsdosa i kupéns elcentral

Följande bild och tabell visar placering, berört system/enhet och amperetal för säkringarna inuti förarhyttens elcentrals säkringsdosa under tändningslåset.

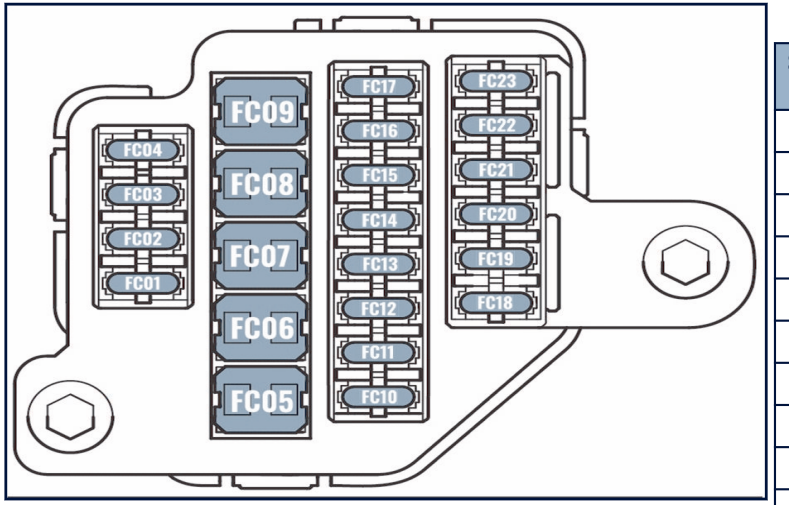

SÄKRINGSPLACERING	BESKRIVNING	STRÖMSTYRKA
FC01	Växelväljare	5
FC02	Samling / Handskfack / Ratt	7,5
FC03	Klimatmodul	7,5
FC04	Klocka/stöldlarm/logistik	5

SÄKRINGSPLACERING	BESKRIVNING	STRÖMSTYRKA
FC05	Styrmodul kaross (BCM) 1	40
FC06	Styrmodul kaross (BCM) 2	30
FC07	Extra värmare steg 3	40
FC08	Extra värmare steg 2	40
FC09	Extra värmare steg 1	40
FC10	Förarövervakningssystem	5
FC11	Klimatmodul	7,5
FC12	Huvudenhet	20
FC13	Nödsamtal	5
FC14	Tändningslås/ratt	10
FC15	Inbyggd diagnos (OBD-II)	10
FC16	Reserverad	LEDIG
FC17	Reserverad	LEDIG

SÄKRINGSPLACERING	BESKRIVNING	STRÖMSTYRKA
FC18	Reserverad (diagnostik)	LEDIG
FC19	Reserverad	LEDIG
FC20	Reserverad	LEDIG
FC21	12 V främre eluttag	15
FC22	USB-laddning	5
FC23	12 V bakre eluttag	15

Säkringsdosa i innerutrymmets elcentral

Följande bild och tabell visar placering, berört system/enhet och amperetal för säkringarna inuti säkringsdosa i kupéutrymmet under vänster baksäte.

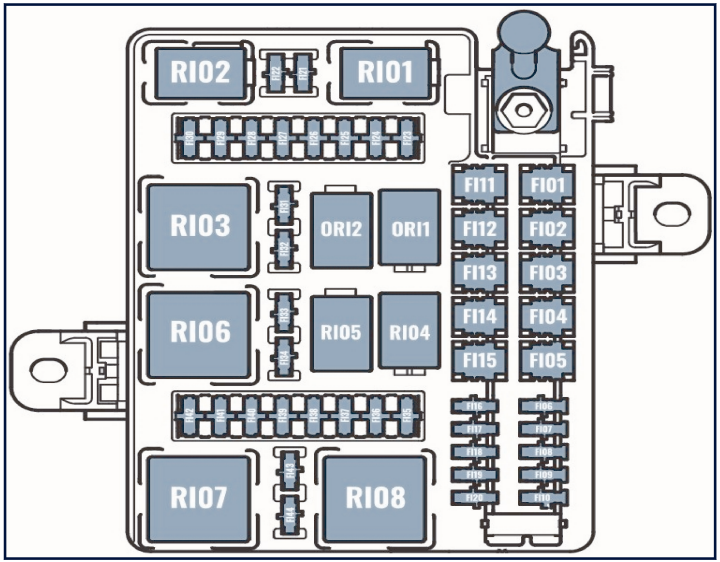

SÄKRINGSPLACERING	BESKRIVNING	STRÖMSTYRKA
FI01	IGN-relä (CL15 - elektronik)	30
FI02	IGN-relä (CL15 - pumpar/värme)	60

SÄKRINGSPLACERING	BESKRIVNING	STRÖMSTYRKA
FI03	Vindrutetorkarmotor	30
FI04	Tillbehörsrelä (CL30ACC - RI03)	60
FI05	Signalhorn (BCM)	20
FI06	Fönsterhiss vänster fram (BCM)	30
FI07	Fönsterhiss höger fram (BCM)	30
FI08	Fönsterhiss vänster bak (BCM)	30
FI09	Fönsterhiss höger bak (BCM)	30
FI10	Eftergångsrelä (CL30S - RI02)	25
FI11	Avlägsnande av imma bak	30
FI12	Klimatsystem (fläkt)	40

SÄKRINGSPLACERING	BESKRIVNING	STRÖMSTYRKA
FI13	Förstärkare / Förberedelse för släpvagnsbroms	40
FI14	Släpvagnsmodul	40
FI15	SCR-modul 1	30
FI16	Gateway-modul 1 (ETGW)	30
FI17	Vattenavskiljare	25
FI18	Bränslepump	30
FI19	Gateway-modul 2 (ETGW)	15
FI20	Dörrlås	20
FI21	Stolsvärme höger	25
FI22	Stolsvärme vänster	25
FI23	Kylfläkt/ luftkonditioneringskompressor	5

SÄKRINGSPLACERING	BESKRIVNING	STRÖMSTYRKA
FI24	Förstärkare	20
FI25	Förberedelse för släpvagnsbroms	25
FI26	SCR-modul 2	15
FI27	Bromsljuskontakt	5
FI28	Strämställare i takkonsolen	10
FI29	Vänster fotutrymme	10
FI30	Höger fotutrymme	10
FI31	Släpvagn	25
FI32	Uppvärmda speglar	7,5
FI33	Lastutrymmeslampa / IBS / NVLD	5
FI34	Frontkamera (ADAS)	5

SÄKRINGSPLACERING	BESKRIVNING	STRÖMSTYRKA
FI35	Körvev - styrning/ESC/ bromsvätskesensor	7,5
FI36	Krockkudde kontrollmodul	10
FI37	Körvev - BCM / ETGW / stolsmatta / parkeringsassistent / backkamera	7,5
FI38	Elektriska backspeglar	5
FI39	Strålkastarjustering	10
FI40	Körvev - klimat/kluster/ styrning	7,5
FI41	Bränslepumpsstyrning / avgasspjäll / vattenavskiljare	5
FI42	Vindrutetorkare/ bakrutetorkare	15

SÄKRINGSPLACERING	BESKRIVNING	STRÖMSTYRKA
FI43	Vattenpump	10
FI44	Vattenpump (endast för diesel)	10

Säkringsdosa i elcentral under motorhuven

Följande bild och tabell visar placering, berört system/enhet och amperetal för säkringarna i säkringsdosan under motorhuven.

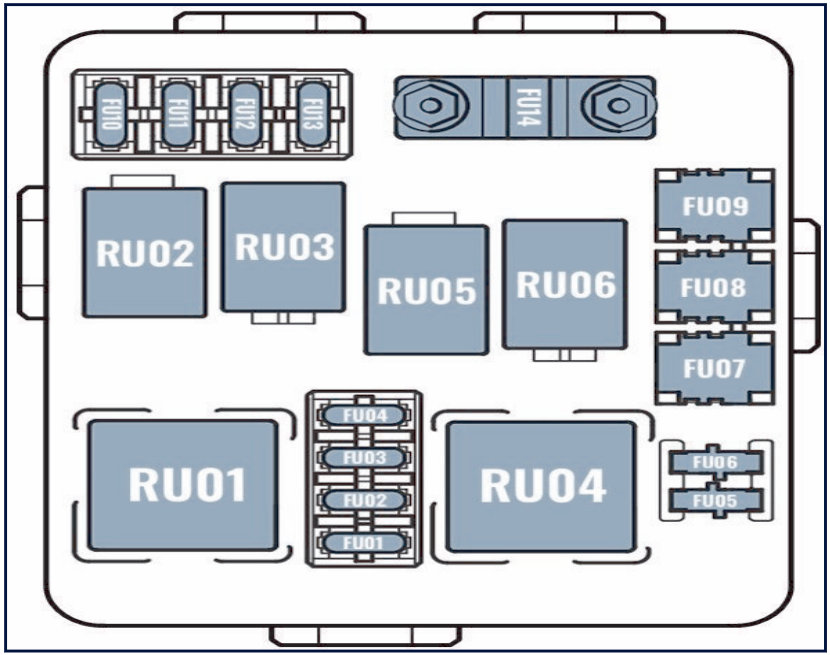

SÄKRINGSPLACERING	BESKRIVNING	STRÖMSTYRKA
FU01	Reserverad	LEDIG
FU02	Växellåda	20

SÄKRINGSPLACERING	BESKRIVNING	STRÖMSTYRKA
FU03	Reserverad	LEDIG
FU04	Luftkonditioneringskompressor	10
FU05	Gateway-modul (ETGW)	5
FU06	Motorns kylfläkt	15
FU07	Electronic Stability Control (elektronisk stabilitetsstyrning) (ventiler)	40
FU08	Spolarpump	30
FU09	Startmotor	30
FU10	Reserverad	LEDIG
FU11	Reserverad	LEDIG
FU12	Reserverad	LEDIG
FU13	Signalhorn - Toot (tuta)	7,5
FU14	Electronic Stability Control (elektronisk stabilitetsstyrning) (motor)	60

Varje säkrings strömstyrkevärde anges med färger för att hjälpa till att identifiera den maximala strömstyrkekapaciteten för en säkring. Följande tabell förklarar säkringsfärgerna och den strömstyrkeklassificering som de anger.

SÄKRING	KLASSIFICERING STRÖMSTYRKA
Svart	1 A
Grå	2 A
Violett	3 A
Rosa	4 A
Gulbrun	5 A
Brun	7,5 A

SÄKRING	KLASSIFICERING STRÖMSTYRKA
Röd	10 A
Blå	15 A
Gul	20 A
Transparent	25 A
Grön	30 A
Akvamarin	35 A
Orange	40 A
Röd	50 A
Blå	60 A
Gulbrun	70 A
Transparent	80 A

YTTRE VÅRD

Tvättning

VARNING: Tvätta endast fordonet när det har svalnat och säkerställ att panelerna också är svala.

VARNING: Använd endast kallt eller ljummet vatten, inte hett vatten.

FÖRSIKTIGHET: Högtryckstvättar kan penetrera fönstertätningar och dörrar. Undvik att rikta strålen mot tätningar, fogar eller känsliga komponenter, eftersom vatten då kan tränga in i bilen. Reflektorer, lampor och PDC-sensorer bör också undvikas.

FÖRSIKTIGHET: Användning av högtryckstvättar kan orsaka skador på lacken och andra utvändiga beslag.

FÖRSIKTIGHET: Säkerställ att värmefläkten är avstängd för att förhindra skada eller förorening av friskluftsfiltret.

Regelbunden tvätt av fordonet är avgörande för att bibehålla skicket på karosspanelerna, undersidan, invändiga hjulhusen och hjulen. Detta är särskilt viktigt på vintern när vägarna saltas, vilket kräver noggrann tvätt av undersidan och de inre hjulhusområdena för att avlägsna skadliga föroreningar som kan leda till korrosion eller skador. Frekvent tvätt rekommenderas också vid terräng- eller vattenförhållanden för att säkerställa att skadliga föroreningar avlägsnas från undersidan och nedre delen av karossen, inklusive hjulområdena.

NOTERA: Efter tvätt av bromsok och bromsskivor rekommenderas en kort körning för att förhindra korrosion och säkerställa att eventuellt vatten eller rengöringsmedel har torkat och avlägsnats från bromssystem och komponenter.

NOTERA: Ett tunt lager av oxiderat material kan bildas på bromsskivorna om de får torka utan att köra fordonet. Detta är normalt och bör inte påverka bromsarnas prestanda.

Följ följande riktlinjer från INEOS när du tvättar fordonet:

- Använd inte hushållstvål eller rengöringsmedel.
- Undvik att rikta vattenslangar eller högtryckstvättar med full kraft runt dörrarnas, motorhuvens och safarifönstrens tätningar (om tillämpligt) för att förhindra tätningsfel.
- Undvik att använda en borste på fordonskarossen eftersom det kommer att repa lacken och lampornas linser.
- Undvik att tvätta fordonet i direkt solljus.
- Låt fordonet svalna före tvätt.

Följ dessa steg för att tvätta fordonet effektivt:

1. Trycktvätta eller spola av fordonet för att ta bort alla klumpar eller lera, skräp eller vägdamm.
2. Tillsätt ett milt neutralt tvättmedel i en hink med vatten, följ tvättmedelstillverkarens instruktioner.
3. Fyll en andra hink med vatten för sköljning.
4. Blötlägg en stor ren tvätthandske i tvättmedelsblandningen och applicera på fordonet i små omgångar uppifrån och ned.

5. Skölj tvätthandsken ofta i sköljvattenhinken för att förhindra ansamling av lera och grus som kan skada lacken.
6. Om fordonet har använts för terrängkörning eller vadning ska tvättproceduren upprepas flera gånger.
7. För extremt smutsiga fordon, spola av varje sektion eller panel efter tvätt för att säkerställa att alla föroreningar har avlägsnats.
8. Håll fordonet vått under hela tvättprocessen för att förhindra att tvättmedelsvattnet torkar och lämnar fläckar eller vattenmärken.
9. Efter tvätt ska fordonet sköljas noggrant med högtryckstvätt eller slang för att säkerställa att alla områden är rena och att inget smutsigt vatten har fastnat.
10. Torka slutligen fordonet med en mjuk handduk för att undvika vattenfläckar, och låt det lufttorka vid behov.

Glas och spegel

FÖRSIKTIGHET: Skrapa inte insidan av bakrutan och använd inte slipmedel eller kemiska lösningsmedel för att rengöra den. Detta kommer att orsaka skador på värmeelementen.

Efter att ha tvättat fordonet, använd en mjuk, luddfri trasa och rengör rutorna på fordonet, använd en fönsterputsare avsedd för fordonsbruk, men följ tillverkarens instruktioner noggrant.

Använd inte slipande rengöringsmedel eller skrapor för att rengöra speglarna i och runt fordonet eftersom de är känsliga för skador, om försiktighet inte iakttas.

Lackering

VARNING: Vinyl- eller klistermärken som appliceras på fordonet kan leda till skador på lacken.

VARNING: Alla reparationer av lackeringen förutom bättring av små stenskott ska utföras av en INEOS-godkänd partner.

Moderna vattenbaserade färger är mer mottagliga för kontaminering och uppkomst av märken av frätande ämnen, men de är mycket säkrare och mer miljövänliga än lösningsmedelsbaserade färger.

De vanligaste föroreningarna som kan påverka lackeringen negativt listas nedan:

- Fågelspillning
- Insektsrester
- Olja och fetter
- Bromsvätska
- Trädsav och pollen
- Frostskyddsmedel
- Kåda
- Tjära
- Salt.

NOTERA: Listan över föroreningar kan komma att förändras med tiden eftersom den inte är uttömmande för de föroreningsgrupper som kan påverka målningsarbetet negativt.

Tvätta omedelbart bort någon av de listade föroreningarna från fordonet, använd varmt vatten och bilschampo om möjligt. Under de varmare sommarmånaderna är det särskilt viktigt att tvätta bort eventuella föroreningar från fordonet så snart som möjligt för att undvika att det soliga vädret påskyndar eventuella föroreningseffekter på lacken.

Mindre lackskador såsom mindre stenskott kan bättras med hjälp av en bättringspenna innan rost bildas och leder till korrosion.

VARNING: Reparationer av lackskador bör utföras av kvalificerad verkstadspersonal. Kontakta din närmaste INEOS-godkända karosseriverkstad för ytterligare råd.

Hjul

Hjulen, hjulmuttrarna och centrumkåporna bör rengöras regelbundet för att undvika ansamling av damm, lera och

salter från vägkörning, terrängkörning och vadning. Använd ett pH-neutralt hjulrengöringsmedel eller en mild tvålvattenlösning för att undvika att skada hjulen eller deras färg och beläggningar. Se till när du tvättar hjulen att eventuell lösning inte torkar helt innan du sköljer av med rent vatten.

Strålkastarlinser

Rengör strålkastarna med en mjuk trasa och milt tvålvatten. Använd inga rengöringsmedel som innehåller lösningsmedel, slipmedel eller frätande ämnen. Rengör inte strålkastarglasen med en torr trasa, använd alltid milt tvålvatten och använd inte en skrapa för att undvika repor på linsen.

NOTERA: Rengör alltid strålkastarna efter terrängkörning och vadning för maximal belysning under alla förhållanden. Underlåtenhet att göra detta kan resultera i en incident eller krasch.

Motorrumsrengöring

Rengöring under motorhuven ska göras med motorrumsrengörare, följ alltid instruktionerna för motorrumsrengöraren noggrant för att undvika att skada plast eller metall. Använd inte högtrycksslangar eller ångtvättar för att rengöra motorrummet för att undvika att vatten kommer in i den elektroniska kontrollmodulen eller säkringsdosorna.

Underkörningsskydd

FÖRSIKTIGHET: Tung terränganvändning tillåts endast med adekvat bränsletankskydd (underkörningsskydd).

Fordonets underrede har offerskyddspaneler som standard för att skydda kylaren, bränsletanken och dessutom avgassystemet på endast Station / Utility Wagon. Offerskyddspanelerna är utformade för att skydda kylaren, bränsletanken och avgassystemet mot skador och/eller korrosion när fordonet utsätts för salt, grus, lera och vatten. Rådgör med din INEOS-godkända partner för inspektion och reparation vid behov, särskilt efter långvarig terräng- eller vadningskörning.

NOTERA: Allt skyddsarbete på underredet ska utföras av en INEOS-godkänd partner. Före och efter vintern eller långvarig terräng- och

vadningskörning, tvätta underredet och få skyddspanelerna inspekterade och vid behov utbytta.

Chassiunderhåll

Efter tvätt, inspektera fordonets chassi beträffande tecken på skador, såsom stenskott och repor. Bättra eventuella mindre skador med en bättringspenna för att bromsa korrosion och kontakta din närmaste INEOS-godkända partner för ytterligare råd.

NOTERA: Det rekommenderas att kontrollera chassit före och efter terräng- och vadningskörning, det är särskilt viktigt om du planerar att köra fordonet på vägen direkt efter detta.

INRE VÅRD

Klädsel och mattor

VARNING: Lösningsmedel och ångor från rengöringsprodukter kan vara farliga i trånga utrymmen. Se till att fordonet är väl ventilerat och följ tillverkarens tryckta instruktioner när du använder dessa produkter.

VARNING: Använd inte bensin, möbelkrämer eller hushållspolish för att rengöra något av interiören.

FÖRSIKTIGHET: Vissa typer av klädsel, till exempel denim och vegetabiliskt garvat läder, är benägna att "överföra färg". Detta kan orsaka missfärgning i lädret. Se till att de drabbade områdena rengörs och återskyddas så snart som möjligt.

FÖRSIKTIGHET: Var försiktig när du rengör interiören så att eventuella kläder som bärs inte skadar stolstyget eller lädret och inte skadar eller repar någon av de inre ytorna. Kardborreband kan skada tygklädseln och alla kläder med vassa kanter som dragkedjor eller bältesspännen kan

slita sönder tyger, repa och märka läder. Det kan också resultera i att interiörens plast repas.

FÖRSIKTIGHET: Använd inte vatten för att rengöra instrumentbrädan, knappar, strömbrytare, LCD-skärmar eller andra elektriska komponenter eftersom skador kan uppstå på säkringar och strömbrytare. Det rekommenderas att använda en milt fuktad trasa istället eller en rengöringsprodukt för interiören. Följ tillverkarens instruktionsetikett mycket noggrant när du använder rengöringsprodukter för interiören, spraya aldrig produkter direkt på instrumentbrädan eller knappar, utan spraya på en mjuk luddfri trasa istället.

Rengör fordonets interiör endast med en måttligt fuktad trasa eller en godkänd rengöringsprodukt för interiörens klädsel och följ tillverkarens anvisningar noggrant.

Rengör läderklädseln med rent vatten och en mjuk trasa, använd läderrengöringsprodukter för kraftigt smutsat läder. Följ tillverkarens instruktionsetikett noggrant. Det rekommenderas att regelbundet borsta läderstolarna försiktigt med en mycket mjuk handborste för att ta bort damm eller torr smuts.

FÖRSIKTIGHET: Rengör inte lädret med hushållspolish eller rengöringsprodukter. Lädret kan se rent ut efter användning, men lädrets livslängd förkortas avsevärt och kan börja visa tecken på slitage mycket snabbare.

Tygklädsel och mattor kan dammsugas och borstas med en mjuk borste för att ta bort smuts, lera eller damm innan rengöring med en invändig klädselrengöring och för att ta bort eventuella fläckar eller märken som är svåra att ta bort.

FÖRSIKTIGHET: Anilinfärgat sadelläder är obehandlat och kan fläckas och missfärgas eftersom det absorberar fukt och oljor. Det är också känsligt för blekning och färgförändring när det utsätts för solljus. På grund av materialets beskaffenhet omfattas inte Saddle Leather Driver's Pack av vår fullständiga fordonsgaranti, och vi kan inte ta ansvar för fläckar, blekning, missfärgning eller andra egenskaper som är typiska för denna lädertyp och som beror på naturligt slitage eller andra faktorer. Genom att välja Saddle Leather Driver's Pack bekräftar och accepterar du denna information.

Ratt och klädseldetaljer ska rengöras med en trasa, måttligt fuktad med outspätt klädselrengöringsmedel. Det rekommenderas att göra en andra avtorkning och rengöra ratten och klädseldetaljer med en ren mjuk trasa och ljummet vatten, för att ta bort alla föroreningar som bryts ned av klädselrengöringsmedlet. Detta bör följas av en avtorkning med en ren torkhandduk eller en mjuk mikrofiberduk för att det ska torka.

Säkerhetsbältesvård

FÖRSIKTIGHET: Säkerhetsbältets band bör lämnas att torka naturligt, medan det är helt utdraget.

FÖRSIKTIGHET: Rengör inte säkerhetsbältets band med några hushållsrengöringsprodukter, blekmedel, färgämnen eller lösningsmedel eftersom detta kommer att göra att bandmaterialet försvagas med tiden.

Se till att sträcka ut bältena helt för att rengöra alla band, använd varmt vatten och tvål utan lösningsmedel för att rengöra. Låt shetsbältet torka naturligt medan det är helt utdraget.

NOTERA: Låt inte bältet dras in innan det är helt torrt och torka inte med värme, låt det torka naturligt.

Kontrollera regelbundet säkerhetsbältets band och fasthållningsanordningar för att säkerställa att alla fungerar, detta inkluderar lås och spännen.

NOTERA: Alla säkerhetsbälten som bärs under en allvarlig kollision måste bytas ut av en INEOS-godkänd partner.

VARNING: Alla säkerhetsbälten, spännen eller lås som inte fungerar korrekt ska rapporteras till närmaste INEOS-godkända partner. Kör inte med upptagen stol för säkerhetsbältet i fråga.

SPOLNING AV INTERIÖREN

VARNING: Försök inte att rengöra interiören medan fordonet är i rörelse.

VARNING: Ta bort brandsläckaren (om tillämpligt) från fordonet innan du spolar av interiören. Det

är viktigt att göra detta för att undvika att skada brandsläckaren, vilket kan leda till ett fel när enheten används. Om brandsläckaren utsätts för vatten, kontakta din INEOS-godkända partner.

VARNING: Vada inte om dräneringspluggarna inte är installerade. Fordonet kan svämma över med vatten.

VARNING: Låt inte barn spola av fordonets insida utan noggrann övervakning.

FÖRSIKTIGHET: Parkera fordonet på plan mark innan du spolar inuti. Underlåtenhet att göra detta kan leda till att vatten inte strömmar till dräneringspluggens hål.

FÖRSIKTIGHET: Spola inte något annat än fordonets golv.

FÖRSIKTIGHET: Använd inte en högtryckstvätt för att rengöra eller spola av insidan.

FÖRSIKTIGHET: Låt inte vatten stänka i uttagen och anslutningarna ovanför fordonets mittunnel. USB-kontakterna har till exempel ett skyddande lock, men de är inte fjäderbelastade. De är inte vattentäta och om de inte är stängda kan vatten tränga in i kontakter och elektriska komponenter. Detta kommer att resultera i skador på kontakten och potentiellt leda till ytterligare fel i fordonet.

FÖRSIKTIGHET: Om stolarna eller stolsmekanismerna kommer i kontakt med vatten, bör de torkas av omedelbart. Underlåtenhet att göra detta kan leda till skador och korrosion.

FÖRSIKTIGHET: Regelbunden applicering av fett på stolsmekanismerna / kanalerna kan krävas för att förhindra nedbrytning av fabriksfett som av misstag kan ha spätts ut / förflyttats när fordonet tvättades invändigt. Rådfråga din närmaste INEOS-godkända partner.

FÖRSIKTIGHET: Ta bort verktygssatsen från det inre av fordonet innan du spolar av. Underlåtenhet att ta bort verktygssatsen innan spolning kommer att resultera i skador på verktygen i satsen.

FÖRSIKTIGHET: Ta bort golvmattor (om tillämpligt) innan du spolar av golvet för maximal dränering av vatten till dräneringspluggarna.

FÖRSIKTIGHET: Blocken av expanderat polypropylenskum (EPP) måste tas bort från fotutrymmen på passagerarsidan bak och fram innan interiören spolas av. Vatten kan tränga in under EPP-blocken om de inte tas bort innan du spolar av och torkar inredningen.

FÖRSIKTIGHET: För Station / Utility Wagon, ta bort klädselpanelen precis innanför den bakre lastutrymmesingången. Detta ger tillgång till den bakre dräneringspluggen inuti lastområdet (Ej tillämpligt för Quartermaster).

FÖRSIKTIGHET: Se till att dräneringspluggarna har dragits ut innan du spolar av golvytan på fordonet för dränering.

FÖRSIKTIGHET: Dräneringspluggarna är inte permanent fastsatta eller kedjade i fordonet, se till att inte tappa bort pluggarna när du spolar av golvet.

FÖRSIKTIGHET: Använd inte onödigt mycket vatten för att rengöra interiören, rengöring och spolning av fordonet måste göras noggrant. Häll till exempel inte hinkar med vatten i inredningen eftersom det kan översvämma områden som inte kan utsättas för vatten.

FÖRSIKTIGHET: Stänk inte på några elektriska ledningar eller kontakter. Om några elektriska ledningar eller kontakter utsätts för fukt kan de korrodera och gå sönder eller resultera i ett systemfel.

FÖRSIKTIGHET: Spola inte av eller stänk inte vatten på luftventilens öppningar i mittunneln, de kan inte stängas. Allt vatten som kommer in i luftventilerna kommer att resultera i skador på värme-, ventilations- och luftkonditioneringssystemet (HVAC) i fordonet.

FÖRSIKTIGHET: Rikta inte slangen och rikta inte vattnet in i några springor, öppningar eller hål där du inte kan se vad vattnet kan komma i kontakt med.

FÖRSIKTIGHET: Dräneringsöppningar i innerbeklädnaden är för att tillåta vatten att rinna av, de får inte användas för något annat ändamål.

FÖRSIKTIGHET: Ta inte bort eller manipulera plastlisterna som finns inuti dörrstängarna, om de tas bort kan du riskera att upphäva korrosionsgarantin.

Golvytan, såsom fotutrymmena, kan spolas av med en slang med lågt tryck för att avlägsna smuts eller salter som kan ha trampats in i fordonet.

Det maximala vattenflödet vid spolning av fordonsinteriören bör vara 5 l/min med en ½ tums vattenslang.

Det är säkert att spola av med en slang med lågt tryck på följande områden:

- Gummi på gaspedal.
- Gummi på bromspedal.
- Fotutrymmen fram och bak.
- Lastutrymme. (om tillämpligt)
- Avtagbara fotutrymmeslister.

Detta är inte en uttömmande lista utan några exempel på nyckelområden som inte bör spolas av under några omständigheter på grund av risken för felfunktion:

- Alla elektriska strömbrytare och kontakter i interiören.
- Kablar och elektriska kontakter (särskilt under båda framstolarna).
- Elektriska komponenter placerade under baksätena.
- Säkerhetsbältesspännen, lås och tungor.
- Krockkuddar.
- Växelväljare.
- Ratt.
- Takkontrollpanel.
- Framstolar och baksäten.
- Framstolarnas skenor och skjutreglage.
- Innerdörrsbeklädnad.
- Innertak.

> Mittkonsol.

> Handbroms.

VARNING: Ta inte bort vattenstänkskyddet runt basen på baksätet, detta är utformat för att skydda de elektriska komponenterna från vatten- och fuktskador, då det kan leda till funktionsfel. Detta gäller även för vattenstänksskyddet i lastutrymmet på fordonet direkt bakom baksätet. Vattenstänksskydden är installerade för att skydda elektriska komponenter eller kontakter som kan gå sönder eller inte fungera om de kommer i kontakt med fukt. Byt ut omedelbart om vattenstänksskydden är skadade genom att rådfråga din närmaste INEOS-godkända partner.

VARNING: Tillbehör, såsom lastutrymmeslådan, får inte spolas av. Tillbehör är inte korrosionsbeständiga.

Endast golvytan ska spolas av, tillbehör ska inte utsättas för vatten eller ska tas bort innan interiören spolas av.

Ta bort innermattor (TILLVAL)

VARNING: Ta bort invändiga mattor innan du spolar av eller tvättar de invändiga fotutrymmena.

VARNING: Om de invändiga mattorna stänks ned eller av misstag spolas av bör de torkas omedelbart.

FÖRSIKTIGHET: Blocken av expanderat polypropylenskum (EPP) måste tas bort från fotutrymmen på passagerarsidan bak och fram innan interiören spolas av. Vatten kan tränga in under EPP-blocken om de inte tas bort innan du spolar av och torkar inredningen.

Spola endast invändigt om mattorna är avtagbara och de främre och bakre passagerarnas EPP-block är åtkomliga och avtagbara. Kontakta din INEOS-godkända partner för information. För att ta bort EPP-blocken, lossa de två fästskruvarna i plast ovanför blocket i fotutrymmet. Detta gör att klädseln kan böjas och EPP-blocket kan tas bort för rengöring.

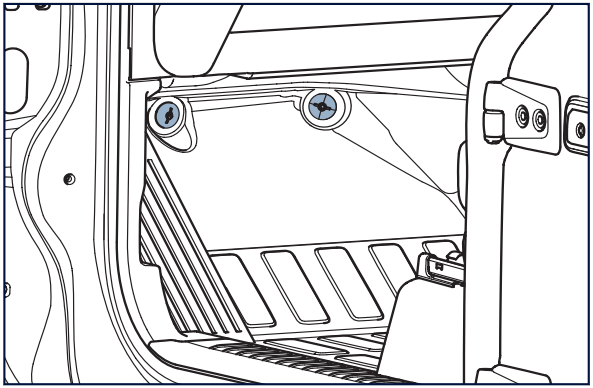

NOTERA: Vid spolning av fordonets golvyta måste golvmattorna tas bort först. Om det finns icke-borttagbara mattor eller golvet har heltäckningsmatta, är det inte tillämpligt att spola av det inre golvet.

Invändiga dräneringspluggar

VARNING: Dräneringspluggar måste tas bort innan golvbeläggningen spolas av.

VARNING: Lämna inget vatten kvar i fordonet efter att du har spolat av det invändiga golvet. Efter avtorkning och torkning kan det fortfarande uppstå lite vatten under eller/och efter körning, detta är normalt och bör torkas bort så snart som möjligt.

VARNING: Se till att dräneringspluggarna återinstalleras korrekt innan du kör fordonet efter att spolningen har slutförts.

Det finns dräneringspluggar placerade i var och en av de fyra fotutrymmena i fordonet, dessa pluggar måste dras ut och tas bort och det rekommenderas att endast ett fotutrymme åt gången spolas av, för att säkerställa att det smutsiga slangvattnet kan lämna fordonet tillräckligt.

NOTERA: Var försiktig med den plats där fordonets interiör spolas av. Smutsigt vatten som

kommer ut genom de invändiga dräneringspluggarna riktas under fordonet.

Säkra spolningsnivåer

VARNING: Spola bara av fordonets golvyta.

VARNING: Spola av ett fotutrymme i taget så att det smutsiga vattnet kan rinna av.

VARNING: Spola eller stänk inte några stolar eller stolsmekanismer.

VARNING: Torka omedelbart av stolarna och stolsmekanismerna om de kommer i kontakt med vatten eller fukt.

VARNING: Använd inget annat än en vattenslang för att spola av interiören, jetstrålar och andra motordrivna rengöringsmetoder är inte lämpliga.

VARNING: Torka omedelbart av elektronik och kontakter om något stänks på dem av misstag samt kontrollera om indikatorlampor lyser.

VARNING: Håll alltid ett stadigt grepp om slangen och lämna den aldrig obevakad i fordonet vid något tillfälle.

Vid spolning av fordonets insida är det viktigt att endast golvet spolas, det rekommenderas att alla stora klumpar av lera eller smuts ska avlägsnas före spolning och allt som kan blockera dräneringshålen bör också tas bort. Börja med att försiktigt spola av ett fotutrymme i taget och låt det smutsiga vattnet rinna av. När vattnet väl rinner ut, fortsätt att spola fordonsgolvet. Se till att slangen pekar nedåt och leder vattnet mot dräneringshålen.

Det är viktigt att undvika att vatten kommer i kontakt med stolarna, stolsmekanismerna och eventuella elektroniska ledningar eller kontakter i och runt fordonet.

VARNING: Det finns en anslutning för krockkuddar placerad under både den främre passagerarstolen och den främre förarstolen. Krockkuddens anslutning får aldrig komma i kontakt med vatten eller fukt. Om man inte håller

denna anslutning borta från vatten kan det leda till att krockkuddesystemet inte fungerar dåligt eller inte alls. Indikatorlampan kan tändas, men inte alltid, om krockkuddens anslutning har kommit i kontakt med vatten. Om du av misstag spolar, stänker eller utsätter anslutningen för vatten bör du omedelbart kontakta din INEOS-godkända partner för ytterligare råd och information.

Bilens batteri och elektriska komponenter förvaras under baksätet, de är skyddade med ett skydd runt det omedelbara säkra spolningsområdet, men försiktighet bör iakttas. Var noga med att endast spola runt golvytan på de bakre fotutrymmena för att undvika vattenstänk som kan komma in i ett litet mellanrum mellan batteriluckan och baksätet.

VARNING: Spola inte under baksätet, eftersom vatten rinner ut genom åtkomsthålen i toppen av batteriluckan, vilket orsakar skador på batteri, säkringar och andra elektroniska komponenter. Om vatten stänks på stolarna, torka omedelbart av. Om vattnet kommer in i batteri- och säkringsfacket, försök inte röra komponenterna och sök ytterligare råd från en INEOS-godkänd partner.

Spolning av lastutrymmet (Station / Utility Wagon)

VARNING: Ta bort de främre och bakre fotutrymmesmattorna (om tillämpligt) och koppla ur alla dräneringspluggar när du spolar av lastutrymmet på fordonet.

VARNING: Spola inte av lastutrymmet på fordonet om tillvalet mattgolv är installerat eller om det finns icke-borttagbara mattor fram, mitt i eller bak på fordonet.

VARNING: Ta bort alla föremål och bagage från fordonets lastutrymme och fotutrymmen innan spolningen påbörjas. Detta inkluderar tillbehör och valfria delar, såsom lastbarriär, lastutrymmesavdelare och lasthanteringssystemet.

VARNING: Stå inte i fordonets lastutrymme när du spolar av, eftersom golvet kan bli mycket halt. Om detta ignoreras finns det stor risk för skada eller dödsfall.

Fordonets bakre lastutrymme kan spolas av för att avlägsna smuts eller föroreningar runt dess golv. Det rekommenderas starkt att golvet sopas fritt från stora klumpar av smuts eller stenar av olika storlekar som kan blockera dräneringshålet. Vid spolning av det bakre lastutrymmet är det viktigt att slangen leder vattnet mot dräneringshålet, samtidigt som man undviker att vatten stänker på baksidan av stolarna eller ovanför fordonets golvyta.

NOTERA: Stänkskyddet i botten av ryggstödet ska inte tas bort för att spola av lastutrymmet. Se till att stänkskyddet är på plats för att skydda stolarna från stänk och för att se till att vattnet leds bort från de elektriska komponenter som finns under baksätet.

VARNING: Den nedre baksätesdynan måste förbli i ett horisontellt sittläge under avspolningen och ryggstödet måste vara i ett vertikalt läge. Detta kommer att hjälpa till att förhindra att vatten når de elektriska komponenterna och kontakterna, som finns under baksätet.

Allt överflödigt vatten kommer att ledas ned på sidorna av baksätet till dräneringshålen i de bakre fotutrymmena för att hjälpa till med dräneringen.

Smutsigt vatten bör ledas till dräneringshålet på baksidan av fordonet för att undvika att vatten skapar pölar i fordonet. Detta måste göras för att de inre fotutrymmena ska ta bort allt överflödigt vatten som kan ha runnit ned i dräneringskanalerna bredvid baksätet.

Dräneringsplugg i lastutrymme (Station / Utility Wagon)

VARNING: Vadning eller terrängkörning utan pluggarna på plats kan resultera i översvämning av interiören och skador på fordonet och/eller dess komponenter. Detta kan resultera i en krasch som kan leda till skada eller dödsfall.

VARNING: Vada inte med fordonet om dräneringspluggen inte är återmonterad.

FÖRSIKTIGHET: Ta bort bakluckans skyddsplåt på baksidan av fordonet, detta ger åtkomst till dräneringspluggen i lastutrymmet. Om dräneringspluggen i det bakre lastutrymmet inte tas bort vid spolning av fordonet kan skador uppstå.

FÖRSIKTIGHET: Sätt tillbaka dräneringspluggarna innan du kör fordonet.

Ta bort bakluckans skyddsplåt innan du spolar av lastutrymmet. Ta bort dräneringspluggen som sitter undertill och rensa avloppet från smuts. Detta säkerställer att vattnet kan rinna fritt ned i avloppet och ut ur dräneringspluggen.

NOTERA: Se till att skyddsplåten återinstalleras korrekt efter att du har satt tillbaka dräneringspluggen.

Torkning efter spolning

VARNING: Vada inte kör inte i terräng om dräneringspluggarna har tappats bort eller inte återinstallerats.

VARNING: Låt alltid fordonet torka tillräckligt innan du kör.

VARNING: Lämna inte fordonet utan uppsikt när dörrar och fönster är öppna.

VARNING: Klättra inte in i fordonet förrän golvet är helt torrt eftersom det finns risk att man halkar och faller, vilket kan leda till allvarliga skador eller dödsfall.

Det är viktigt att låta fordonet torka helt innan du kör eller stänger dörrar och fönster. Alla vattenpölar ska ledas till närmaste dräneringshål, följt av att alla områden på golvet som fortfarande är våta torkas av med en ren torkduk.

NOTERA: INEOS rekommenderar att fordonets fönster och dörrar lämnas öppna för att hjälpa luft att komma in och ut ur fordonet samt för att avlägsna eventuell kvarvarande fukt efter att manuell torkning är klar.

HJUL OCH DÄCK

Allmän information

VARNING: Använd korrekt dimension på däcken för fordonet, om du använder fel dimension på däcket kan det skada fordonet och avsevärt minska fordonets säkerhet.

VARNING: Om däckdimensionen av någon anledning ändras, sök omedelbart råd från en INEOS-godkänd partner. Det är viktigt att inte köra fordonet innan du har rådfrågat din INEOS godkända partner eftersom hastighetsmätaren kanske inte visar rätt hastighet eller fordonets stabilitet kan skilja sig betydligt från fabriksmonterade däck.

VARNING: Kör inte fordonet om däcken är skadade, såsom skärskador eller utbuktningar. Att köra med ett skadat däck kan resultera i en allvarlig krock. Om det finns skador på något däck på fordonet, inklusive reservhjulet, kontakta din INEOS-godkända partner.

VARNING: Kör inte fordonet om ringtrycket inte är korrekt. Att köra med felaktigt pumpade däck kan leda till ojämnt slitage på däcken, vilket avsevärt förkortar däckets livslängd och allvarligt påverkar fordonets köregenskaper.

NOTERA: Ringtrycket måste kontrolleras regelbundet och justeras vid behov. Det rekommenderas dock att samtidigt kontrollera efter tecken på slitage eller skador.

Fordonets hjul och däck är konstruerade för både väg- och terrängförhållanden, inklusive vadning. Ersättningsalternativ ska uppfylla originalutrustningens specifikationer för att bibehålla prestanda, köregenskaper och fjädringens livslängd. Delar som inte uppfyller kraven kan påverka fordonets prestanda och köregenskaper avsevärt.

Däckvård

VARNING: Kör inte fordonet om däcken visar tecken på skador eller slitage. Rådgör omedelbart med din INEOS-godkända partner.

VARNING: Kör inte fordonet med lågt pumpat eller punkterat däck. Detta kan orsaka ytterligare skador på fordonet, eller till och med en krock som orsakar personskada eller dödsfall.

Det är viktigt att regelbundet kontrollera däcken på fordonet, inklusive reservhjulet. Kontroller bör utföras på fordonet av föraren minst en gång i veckan om det används på normala vägar samt före och efter långa resor, eller före och efter varje terrängkörning. Kontrollera alltid hela däcket avseende tecken på skador.

KONTROLL AV DÄCK	BESKRIVNING
Ringtryck	Se rekommenderat ringtryck på insidan av bränsletankslocket och se till att kontrollera det när däcken är kalla innan du kör bilen.
Däckets yttervägg	Kontrollera ytterväggen avseende tecken på skador som sprickor, utbuktningar, skärskador eller klumpar.
Däckets innervägg	Kontrollera innerväggen avseende tecken på skador som sprickor, utbuktningar, skärskador eller klumpar.
Däckmönster	Inspektera däckets slitbana avseende främmande föremål, som skruvar, spikar, stenar eller glas som kan orsak skada eller punktera däcket.
Däckens mönsterdjup	Kontrollera däckens mönsterdjup för att säkerställa att det uppfyller minimikravet på 1,6 mm. Du kan använda ett verktyg för att mäta mönsterdjup eller kontrollera däckslitageindikatorerna inom däckmönstret.
Ventilhattar	Säkerställ att alla ventilhattar sitter ordentligt på däckventilerna. Ventilhattar förhindrar att skräp eller damm tränger in i ventilen, och bevarar dess integritet och förhindrar luftläckage.

VARNING: Rådgör omedelbart med din INEOS godkända partner om något av ovanstående visar sig vara fel på med något däck på fordonet, inklusive reservdäcket. Rådgör med din INEOS godkända partner om någon annan skada eller annat fel uppenbaras.

Reservhjul och förvaring Station / Utility Wagon

VARNING: Reservhjulet för Station / Utility Wagon är tungt och bör endast tas ut ur förvaringen och

hjulhållaren med hjälp av annan/andra person(er).

VARNING: Se till att det skadade eller punkterade hjulet och däcket är ordentligt fastsatta med lämpliga band eller fästanordningar under transporten. Förare kan underskatta den fasthållning som krävs för att hålla lasten säker i fordonet, särskilt under rörelse. Dynamiska krafter utövar större tryck än statiska, vilket kräver starkare fästanordningar. Förvara reservhjulet så lågt som möjligt i bilen och se till att det inte rör sig när det är fastspänt. Om reservhjulet inte är ordentligt fastsatt kan det leda till allvarliga personskador eller dödsfall.

FÖRSIKTIGHET: Lägg inte tillbaka ett punkterat eller skadat hjul i reservhjulsförvaringen. Alla skadade eller punkterade hjul och däck ska placeras i fordonets lastutrymme.

Reservhjul och -däck ingår i bilens standardutrustning och är placerade baktill. För att komma till reservhjulet innebär att ta bort reservhjulskåpan eller tillvalet låsbar förvaringslåda för reservhjulet. Efter att du har låst upp och tagit bort förvaringslådan, om sådan finns, lossa de tre hjulmuttrarna som håller fast reservhjulet. Skjut av monteringsringen från de gängade tapparna och ta bort reservhjulet. Vid återmontering, upprepa processen omvänt och säkerställ att de tre hjulmuttrarna dras åt med 70 Nm (52 lb.ft).

Reservhjul och förvaring Quartermaster

VARNING: Reservhjulet är tungt och bör endast tas ut ur förvaringen och hjulhållaren med hjälp av annan/andra person(er).

Reservhjulet i Quartermaster är placerat på den bakre vänstra sidan av lastutrymmet och säkras med en monteringsplatta och en centrumbult. För att komma åt kan du behöva ta bort den låsbara förvaringslådan för reservhjulet (tillval) (om sådan finns). Efter upplåsning och borttagning av förvaringslådan, ta vid behov bort reservhjulet från fordonet. För att montera tillbaka det, utför proceduren omvänt och se till att centrumbulten för monteringsplattan dras åt med 56 Nm (42 lb.ft). Om fordonet har låsbara hjulmuttrar måste du även lossa låsmuttern på reservhjulets monteringsplatta och ta bort stöldskyddsplåten för att komma åt centrumbulten. Vid återmontering av reservhjulet med låsbara hjulmuttrar, dra åt låsmuttern med 30 Nm (23 lb.ft) enligt ovanstående process.

Byte av ett hjul

VARNING: Sök hjälp från en INEOS godkänd partner om du är osäker på att genomföra ett hjulbytesförfarande. Att byta hjul kan vara farligt om det inte görs på rätt sätt, vilket riskerar allvarliga skador på fordonet och skador eller dödsfall för fordonspassagerarna och andra runt omkring dig.

VARNING: När du byter hjul vid vägkanten, se alltid till att platsen är en säker plats för att utföra förfarandet. Varningsblinkersen måste vara tända, varningsväst bäras och varningstrianglar ska placeras för att varna andra förare om din närvaro.

VARNING: Se till att tungt bagage och passagerare är ute ur fordonet innan du lyfter fordonet för ett hjulbyte. Säkra och koppla loss om du drar en släpvagn.

VARNING: Se till att fordonet står på stabilt och plant underlag innan du lyfter fordonet för att byta hjul.

VARNING: Använd inte domkraften för att stödja fordonet när som helst, annat än för att byta hjul. Inga personer ska befinna sig under fordonet, oavsett anledning, när fordonet lyfts på domkraften.

VARNING: När fordonet lyfts upp rekommenderas att de andra hjulen blockeras för att säkerställa att det inte sker några oväntade fordonsrörelser.

*NOTERA: Se avsnittet **"Nödsituationer vid vägkanten"** i kapitlet **"Förarstöd och funktioner"** finns viktig säkerhetsinformation, t.ex. var säkerhetsutrustningen, verktygslåda och domkraft finns, och instruktioner om hur du lyfter upp bilen på ett säkert sätt.*

För att byta väghjul, följ följande förfarande:

1. Innan du lyfter upp fordonet från marken, lossa var och en av de sex hjulbultarna ett helt varv.
2. Lyft fordonet tills däcket på hjulet som byts inte nuddar marken.
3. Ta bort de sex hjulmuttrarna helt från hjulet, håll en hand på hjulet när du tar bort den sista hjulmuttern för att säkerställa att det inte faller av.
4. Ta försiktigt bort hjulet från fordonet för att förhindra skador på hjulet eller fordonet.
5. Placera hjulet på en säker plats borta från dig och fordonet. Placera det inte med framsidan nedåt eftersom det kan repa och skada hjulet.
6. Det rekommenderas att det omedelbara kontaktområdet mellan hjulet och fordonets nav är fritt från smuts eller ytkorrosion.
7. Placera reservhjulet på navet, istället för det borttagna hjulet. Se till att hålla i hjulet med en hand för att säkerställa att det inte faller av.
8. Sätt tillbaka de sex hjulmuttrarna på de gängade bultarna, de ska dras åt tillräckligt för att hålla hjulet på plats mot hjulnavet.
9. Rensa fordonet från alla hinder, såsom verktyg eller det borttagna hjulet.
10. Sänk tillbaka fordonet långsamt och säkert, tills alla hjulen står säkert på marken och ta bort domkraften.
11. Slutligen, dra åt var och en av de sex bultarna upp till 160 Nm, detta måste göras i den ordning som visas i bilden nedan. Detta säkerställer att hjulet sitter säkert på plats på fordonets nav.

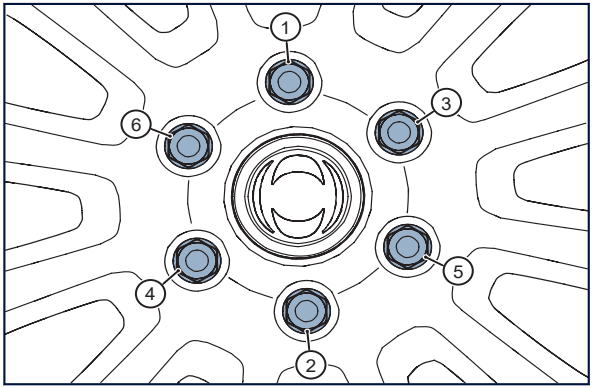

NOTERA: Det rekommenderas att hjulmuttrarna kontrolleras efter en kort resa för att säkerställa att de sitter fast.

Snökedjor

VARNING: Använd endast snökedjor på vägar som är hårt täckta av snö. Snökedjor kan skada vägbanan och ditt fordon. Följ lokala lagar om användning av snökedjor.

VARNING: Beakta alla försiktighetsåtgärder som tidigare presenterats om säkerhet med domkraft. Använd aldrig domkraften på snöigt eller isigt underlag. Underlåtenhet att följa dessa instruktioner och försiktighetsåtgärder kan leda till allvarlig personskada och dödsfall.

FÖRSIKTIGHET: Snökedjor ska endast monteras på bakhjulen. Underlåtenhet att följa detta kan resultera i fordonsskada.

Snökedjor tillgängliga för ditt fordon:

- A 82 S AUSTRO-S
- XMR 82 V BRENTA-C 4x4

NOTERA: Montera snökedjor enligt snökedjetillverkarens instruktioner.

Däckspecifikationer

Rekommenderat däckmärke och dimension:

MODELL	HJULDIAMETER	SERVICETYP	DÄCKBREDD	SIDOVÄGGSHÖJD	HASTIGHETSKLASSIFICERING	MAXIMAL LAST
BF Goodrich All Terrain T/A KO3	17 tum	LT - Lätt lastbil som bär tung last.	265	70	S	1320 kg (2910 lb)
BF Goodrich All Terrain T/A KO2	17 tum	LT - Lätt lastbil som bär tung last.	265	70	S	1450 kg (3196 lb)
BF Goodrich All Terrain T/A KO3	18 tum	LT - Lätt lastbil som bär tung last.	255	70	S	1285 kg (2832 lb)
BF Goodrich All Terrain T/A KO2	18 tum	LT - Lätt lastbil som bär tung last.	255	70	S	1285 kg (2832 lb)
Bridgestone Dueler AT001/2	17 tum	PSR - Passagerardäck	265	70	S	1250 kg (2756 lb)

MODELL	HJULDIAMETER	SERVICETYP	DÄCKBREDD	SIDOVÄGGSHÖJD	HASTIGHETSKLASSIFICERING	MAXIMAL LAST
Bridgestone Dueler AT001/2	18 tum	PSR - Passagerardäck	255	70	S	1250 kg (2756 lb)

Det finns ingen speciell rekommendation för snö eller terräng, eftersom de rekommenderade däcken är lämpliga för terräng och alla årstider.

De rekommenderade ringtrycken beroende på fordonets belastning är följande:

DÄCKDIMENSION	FRAM, BAK, RESERV	bar	kPa	psi	PASSAGERARE OCH LAST
LT 265/70/R17 S	FRAM	2,5	250	36	Maximalt 3 personer
	BAK	2,5	250	36	
	RESERV	3,4	340	49	
	FRAM	3,0	300	43,5	5 personer plus bagage
	BAK	3,4	340	49	
	RESERV	3,4	340	49	

DÄCKDIMENSION	FRAM, BAK, RESERV	bar	kPa	psi	PASSAGERARE OCH LAST
LT 255/70/R18 S	FRAM	2,5	250	36	Maximalt 3 personer
	BAK	2,5	250	36	
	RESERV	3,4	340	49	
	FRAM	3,0	300	43,5	5 personer plus bagage
	BAK	3,4	340	49	
	RESERV	3,4	340	49	

Tyre Pressure Monitoring System (ringtrycksövervakningssystem, TPMS)

VARNING: TPMS är inte en ersättning för korrekt manuellt däckunderhåll, det är förarens ansvar att upprätthålla korrekta ringtryck med en ringtrycksmätare. INEOS rekommenderar inspektion av varje däck, kontroll av ringtrycket, varannan vecka eller före och efter terrängkörning eller vadning.

VARNING: Däcken kan överhettas och potentiellt leda till däcksfel om de har kraftigt låga tryck. För höga eller låga ringtryck minskar också bränsleeffektiviteten och däckens slitbanelivslängd. Detta kan leda till däckfel, vilket sedan kan leda till förlust av kontroll, skada och till och med dödsfall.

VARNING: Kontrollera alltid att däcken har rätt lufttryck vid körning på väg. Underlåtenhet att göra detta kan leda till försämrade köregenskaper och prestanda.

NOTERA: Däcktätningsmedel kan orsaka skador på TPMS och bör endast användas i nödsituationer vid vägkanten.

TPMS är en säkerhetsfunktion som ger realtidsavläsningar av det individuella ringtrycket och temperaturen när hjulen är i rörelse. Den varnar föraren om något ringtryck sjunker under minimigränsen.

TPMS-systemet är autonomt för att identifiera när reservhjulet är installerat och kommer automatiskt att upptäcka den nya positionen.

NOTERA: INEOS rekommenderar att du kör fordonet i ca 5 minuter efter att reservhjulet har satts på plats på hjulet med punkterat däck. När fordonet har körts i 5 minuter återställer du TPMS via infotainmentskärmen. Detta för att säkerställa att TPMS-varningslampan har släckts och att avläsningarna är korrekta för ringtrycken. Kontakta en av INEOS godkänd partner för support om TPMS-lampan inte slocknar eller om det finns misstanke om fel i ringtrycksvärdena.

TPMS utför ett automatiskt självtest vid start. Inledningsvis tänds varningssymbolen för ringtryck och släcks om inga fel upptäcks. Vid kvarstående fel lyser symbolen tills felet har åtgärdats. Sök hjälp hos din INEOS-godkända partner vid eventuella funktionsfel.

När du justerar ringtrycket, t.ex. för terrängkörning, ska TPMS återställas via fordonsinställningarna för att skapa ett nytt basvärde för trycket. Innan du kör på allmän väg igen ska du pumpa upp däcken till rätt nivå och återställa TPMS-systemet i enlighet med detta.

Display för ringtryck

Displayen Tyre pressure (ringtryck) ger information för alla fyra roterande däck. Information som visas:

- Tyre position (Däckposition).
- Tyre pressure (Ringtryck).
- Tyre temperature (Däcktemperatur).

Varningsinformation

Följande tabell visar varningsinformationen som kan vara synlig eller höras när den utlöses.

FEL	VARNING	BESKRIVNING	AKUSTISK
Ringtrycksläckage	Stop the vehicle, fast leakage detected (Stoppa fordonet, snabbt läckage upptäckt)	JA	JA
Lågt ringtryck	Tyre pressure is too low, please check (Ringtrycket är för lågt, kontrollera det)	JA	JA
Högt ringtryck	Tyre pressure is too high, please check (Ringtrycket är för högt, kontrollera det)	JA	JA
Däckstemperatur hög vänster fram	The temperature is too high, please check (Temperaturen är för hög, kontrollera det)	JA	JA
Systemfel	Contact an INEOS approved partner to check TPMS (Kontakta en INEOS-godkänd partner för att kontrollera TPMS)	JA	NEJ
Förlorad ringtryckssensor	Contact an INEOS approved partner to check sensor (Kontakta en INEOS-godkänd partner för att kontrollera sensorn)	JA	NEJ
Sensorns batteri lågt	Contact an INEOS approved partner to check sensor battery (Kontakta en INEOS-godkänd partner för att kontrollera sensorbatteriet)	JA	NEJ

KUNDINFORMATION

Radiofrekvensidentifiering (RFID)

INEOS använder RFID-teknik i fordonet, till exempel för tyre pressure monitoring (däcktrycksövervakning) och radiofjärrkontroller, såsom nyckelbrickan för att låsa upp och låsa fordonet.

INEOS-fordon med RFID använder eller registrerar inte personuppgifter på något annat INEOS-system som innehåller personuppgifter.

Radiofrekvensöverensstämmelse

Australien:

Marocko:

AGREE PAR L'ANRT MAROC

Numéro d' agrément: MR00036223ANRT2023
Date d'agrément: 13.01.2023

Sydafrika:

ICASA EA-XXXX/YYYY
CLASSIFICATION Z

Qatar:

ictQATAR
Type Approval reg. No.:
CRA/SM/2022/S-0011504

Importer No:
xxxxxxxx

ictQATAR
Type Approval reg. No.:
CRA/SM/2022/S-0011505

Importer No:
xxxxxxxx

Förenade Arabemiraten:

TDRA
ERXXXXXXX/Y - 4579.50
UNITED ARAB EMIRATES

TDRA
ERXXXXXXX/Y - 4721.50
UNITED ARAB EMIRATES

TDRA
ERXXXXXXX/Y - 4734.50
UNITED ARAB EMIRATES

Registrerade varumärken

Apple Inc.

Apple CarPlay™ är ett varumärke för Apple Inc .

App Store® är ett registrerat varumärke för Apple Inc .

iPhone® , iPod® och Siri® är registrerade varumärken för Apple Inc .

Bluetooth SIG, Inc .

Bluetooth® är ett registrerat varumärke för Bluetooth SIG, Inc .

Google Inc .

Android™ och Google Play™ Store är varumärken som tillhör Google Inc .

Verband der Automobilindustrie e.V. (VDA)

AdBlue® är ett registrerat varumärke som tillhör VDA .

© Unilever .

Vaseline® är ett registrerat varumärke som tillhör © Unilever .

GARANTIINFORMATION

KUNDUTTALANDEN 279
INTRODUKTION 279
GARANTITÄCKNINGSPERIODER 279
SAKER DU BÖR VETA OM INEOS-GARANTI 282
ALLMÄNNA GARANTIVILLKOR 287
ALLMÄNT UNDERHÅLL 288
SERVICEFÖRSLAG VID EXTREM ANVÄNDNING 288

GARANTIINFORMATION

KUNDUTTALANDEN

Våra varor och tjänster levereras med garantier som inte kan uteslutas enligt den australiensiska konsumentlagen. För större fel med tjänsten har du rätt:

- att säga upp ditt serviceavtal med oss; och
- till återbetalning av den oanvända delen, eller till ersättning för dess reducerade värde.

Du har även rätt att välja återbetalning eller ersättning för större fel på varor. Om ett fel på varan eller en tjänst inte innebär ett större fel har du rätt att få felet åtgärdat inom skälig tid. Om detta inte görs har du rätt till återbetalning för varorna och att häva avtalet för tjänsten och få återbetalning av eventuell oanvänd del. Du har också rätt att få ersättning för alla andra rimligen förutsebara förluster eller skador från ett fel i varan eller tjänsten.

Marknader exklusive Australien:

De garantier som finns häri är ett tillägg till och förringar inte några rättigheter du kan ha enligt din lokala konsumentlagstiftning.

INTRODUKTION

INEOS Automotive Limited (”INEOS”) utfärdar en garanti för varje nytt INEOS-fordon som säljs, registreras och används där auktoriserade INEOS-återförsäljare eller -agenter finns av en kund. Inom den tidsperiod och körsträcka som anges i tabellen nedan kommer en av INEOS Automotive godkänd verkstad att reparera (eller, efter INEOS val) kostnadsfritt ersätta de delar eller komponenter som omfattas av avsnittets beskrivning och som visar sig vara defekta i material eller utförande. Delar som är undantagna från garantin listas under ”vad som inte täcks”. Metoden för reparation eller utbyte ska bestämmas av INEOS Automotive godkända verkstad.

Alla garantier som tillhandahålls av INEOS är föremål för villkoren och undantagen som hänvisas till nedan.

GARANTITÄCKNINGSPERIODER

Garantierna i detta dokument inkluderar följande:

Nyfordonsgaranti

INEOS nyfordonsgaranti, enligt definitionen i ”Tabell över garantiperioder”, täcker alla delar och komponenter i varje

nytt INEOS-fordon som levereras av INEOS och som visar sig vara defekt i material eller utförande.

Lackgaranti

Lackgarantin, enligt definitionen i "Tabell över garantiperioder", täcker lackerade karossdelar (exklusive underredet) som lider av lackdefekter till följd av defekta material eller utförande.

Genomrostningsgaranti

Genomrostningsgarantin täcker plåtpaneler och chassiram som lider av genomrostning från insidan till utsidan på grund av korrosion, till följd av defekta material eller utförande. Perioden för Genomrostningsgarantin är 12 år från garantins startdatum.

Denna garanti kräver att fordonet inspekteras och repareras, om nödvändigt, av en auktoriserad INEOS Automotive godkänd verkstad. Inspektion och reparation krävs årligen efter garantins startdatum.

Garanti för originaldelar och tillbehör

INEOS Automotive Limited utfärdar en garanti, enligt definitionen i "Tabell över garantitäckningsperioder", för att alla INEOS originaldelar och tillbehör som levereras för installation på ett INEOS-fordon är fria från defekter i material eller tillverkarens utförande.

Tabell över garantitäckningsperioder

Följande garantiperioder gäller från datumet för den första återförsäljarregistreringen:

OMRÅDE	MEKANISKT	LACKERING	GENOMROSTNING	DELAR	TILLBEHÖR	UTSLÄPP
STORBRITANNIEN och EUROPA	5 års obegränsad körsträcka	3 års obegränsad körsträcka	12 år	2 års obegränsad körsträcka	3 års obegränsad körsträcka	5 år 160 000 km (100 000 miles)

GARANTIINFORMATION

OMRÅDE	MEKANISKT	LACKERING	GENOMROSTNING	DELAR	TILLBEHÖR	UTSLÄPP
Australien och Nya Zeeland	5 års obegränsad körsträcka	5 års obegränsad körsträcka	12 år	2 års obegränsad körsträcka	5 års obegränsad körsträcka	5 år 160 000 km (100 000 miles)
USA, Kanada och Mexiko	5 år 100 000 km (60 000 miles)	3 år 100 000 km (60 000 miles)	12 år	2 års obegränsad körsträcka	3 års obegränsad körsträcka	Enligt lokala marknadskrav
AFRIKA	5 år 100 000 km (60 000 miles)	3 år 100 000 km (60 000 miles)	12 år	2 års obegränsad körsträcka	3 års obegränsad körsträcka	5 år 160 000 km (100 000 miles)
MELLANÖSTERN OCH ASIEN	5 års obegränsad körsträcka	3 års obegränsad körsträcka	12 år	2 års obegränsad körsträcka	3 års obegränsad körsträcka	5 år 160 000 km (100 000 miles)
KINA	5 års obegränsad körsträcka	3 års obegränsad körsträcka	12 år	2 års obegränsad körsträcka	3 års obegränsad körsträcka	5 år 160 000 km (100 000 miles)
APAC-länder (Mongoliet,	5 år 100 000 km (60 000 miles)	3 år 100 000 km (60 000 miles)	12 år	2 års obegränsad körsträcka	3 års obegränsad körsträcka	5 år 160 000 km (100 000 miles)

OMRÅDE	MEKANISKT	LACKERING	GENOMROSTNING	DELAR	TILLBEHÖR	UTSLÄPP
Taiwan, Sydkorea, Fiji)						
Begränsningar i tid och körsträcka baserade på vad som än inträffar först.						

Alla garantier upphör vid slutet av de perioder som anges ovan. Kontakta en INEOS-godkänd partner för information.

Utsläppskomponentsgaranti

Garantin för utsläppskomponenter som definieras i "Tabell över garantiperioder", garanterar att delar installerade på ditt INEOS-fordon som har det enda eller primära syftet att minska dina fordons utsläpp är fria från defekter i material eller tillverkarens utförande.

SAKER DU BÖR VETA OM INEOS-GARANTI

Däck

Däck, även när de ursprungligen installerats på nya INEOS-fordon, garanteras av däcktillverkaren. En INEOS Automotive Limited-godkänd verkstad hjälper dig att göra ett garantianspråk för däck, om det behövs. INEOS ansvarar inte för reparation eller utbyte av däcken eller några kostnader relaterade till sådan reparation eller utbyte.

Inspektion före leverans

För att försäkra dig om att du kommer att vara helt nöjd med ditt nya fordon från första början har den inspekterats och förberetts före leverans, enligt INEOS inspektionsprocedur för nya fordon före leverans.

Periodisk underhållsservice

Ditt fordon måste servas i enlighet med INEOS schema för periodisk service, utföras i enlighet med INEOS rekommenderade krav och utföras av din INEOS Automotive godkända verkstad.

Detta för att säkerställa bra prestanda för motor- och avgasreningssystem och ett gott mekaniskt skick på ditt nya fordon. Skanna QR-koden i avsnittet ”Service och underhåll” för ditt fordons servicekrav.

Underlåtenhet att följa detta kan leda till att ditt garantianspråk avslås och INEOS kan begära att få se bevis på att fordonet har fått korrekt service.

Om du väljer att underhålla ditt fordon själv eller använder en verkstad som inte är godkänd av INEOS för att utföra schemalagda underhålls- eller reparationsaktiviteter, rekommenderar INEOS att du för korrekta register avseende produkter, delar, vätskor som används, vägmätaravläsning och underhållsdatum för att stödja eventuella framtida anspråk under tillhandahållandet av INEOS garanti för nya fordon. Vi rekommenderar också att allt underhåll och reparationer endast utförs av lämpligt kvalificerade personer eftersom fel i underhållet kan leda till skador på eller driftproblem med ditt fordon.

Servicebehovet baseras på ett tids- eller körsträckebaserat schema. Du bör boka ett möte med din av INEOS Automotive godkända verkstad när ditt fordon når antingen lämplig körsträcka eller tidsintervall. Till exempel, för ett 20 000 km (12 000 miles) / 12-månaders underhållsschema, kommer servicen att ske när du har kört 20 000 km (12 000 miles) eller fordonet har varit registrerat i ett år, beroende på vilket som inträffar först. Fordon bör servas inom 1 600 km (1 000 miles) eller en månad från utsatt tid eller avstånd.

INEOS Automotive godkänd verkstad

Det rekommenderas att service utförs av en INEOS Automotive-godkänd verkstad för att säkerställa att service och underhåll utförs enligt en erforderlig standard. De kommer att ha ett direkt intresse av din tillfredsställelse som INEOS-kund, är bekanta med ditt fordon och uppdateras regelbundet om varje INEOS-modell. De är utrustade och utbildade för att ge optimal service till ditt INEOS-fordon.

Äkta INEOS-delar och -tillbehör

Äkta INEOS-delar och -tillbehör är godkända av INEOS för användning på INEOS-fordon. Endast äkta INEOS-delar och -tillbehör täcks av INEOS garanti för äkta delar och tillbehör.

Skador som orsakats på ditt fordon till följd av montering av oäkta delar och tillbehör täcks inte av denna garanti.

Garantiservice i andra länder

INEOS-garantier är giltiga i de regioner där fordonet ursprungligen såldes. Men om en garantireparation krävs i en

annan region kan du kontakta din lokala INEOS-verkstad som gärna reparerar ditt fordon enligt garantivillkoren.

För garantitäckning, se ”Tabell över garantiperioder” ovan.

Konstruktions- eller specifikationsändring

INEOS har rätt att när som helst göra ändringar i konstruktionen eller specifikationerna för alla INEOS-fordon, utan förvarning och utan skyldighet att uppdatera eller göra ändringar på fordon som sålts innan uppdateringen eller ändringen implementerades.

Vad som inte omfattas

1. Däck.
2. Alla oäkta delar, tillbehör eller annan utrustning som inte är godkänd av INEOS för användning i fordonet.
3. Eventuella förbrukningsvaror, delar och/eller arbetskostnader som uppstår till följd av, eller i samband med, nödvändig eller rekommenderad underhållsservice, såsom, men inte begränsat till, justeringar (inklusive, men inte begränsat till, hjulbalansering och -uppriktning, motorjustering-, strålkastarinställning), glödlampor, avgassystem och partikelfilter (såvida de inte bevisats vara väsentligt defekta), tändstift, drivremmar, bromsskivor, bromsbelägg, andra filter, klädsel och dekor, (såvida de inte är väsentligt defekta) torkarblad, vätskor eller smörjmedel, (såvida de inte byts ut som en del av en garantireparation).
4. Skador, fel eller korrosion till följd av:
   - Felaktig användning, olycka, stöld, mordbrand eller avsiktlig skada.
   - Industriellt nedfall, syra- eller alkaliföroreningar, stenflisor, kemiskt nedfall, trädsav, fågelspillning, salt, hagel, stormvind, blixtar eller andra miljöförhållanden.
   - Underlåtenhet att följa de relevanta riktlinjerna i Bruksanvisningen och under rubriken *vad du måste göra* i detta avsnitt.
   - Användning som inte är i enlighet med (eller underlåtenhet att följa de relevanta riktlinjerna i) denna Bruksanvisning.
   - Fortsätta att använda fordonet om ett fel har blivit uppenbart.

- Underlåtenhet eller oskäligt dröjsmål med att få fordonet reparerat så snart som möjligt efter att ett fel har visat sig.
- Underlåtenhet att följa korrekt underhållssevice som definierats av INEOS.
- Modifiering eller ändring av fordonet eller delar som är monterade på det eller felaktig reparation.
- Reparationer som inte utförs av en auktoriserad av INEOS Automotive godkänd verkstad.
- Användning av oäkta delar, tillbehör eller annan utrustning som inte är godkänd av INEOS för användning på fordonet; eller
- Användning av felaktigt eller förorenat bränsle, vätskor eller smörjmedel.

5. Normal försämring av dekor, lack eller andra kosmetiska föremål (normalt slitage).
6. Varje fordon på vilket vägmätaren har ändrats eller bytts ut så att avläsningen inte överensstämmer med fordonets faktiska körsträcka eller på vilket fordonets identifieringsnummer och/eller motornummer har ändrats eller tagits bort.
7. Oavsiktliga skador eller följdskador såsom förlust av användning av fordonet, olägenheter eller kommersiell förlust.
8. Varje fordon som tidigare har varit inblandat i en incident som enligt INEOS eget gottfinnande gjorde att fordonet blev en totalförlust eller som en försäkringsgivare tidigare har bestämt var en totalförlust, eftersom det har förlorats, stulits, förstörts eller skadats bortom ekonomisk reparation (oavsett om det var eller inte ditt eller den registrerade ägarens fel vid tidpunkten för händelsen).
9. Skador eller annat slitage som uppstår från racing, bankörning, terrängkörning, andra tävlingar eller evenemang.
10. Utrednings- / diagnostikarbete i samband med ett fel som inte täcks av denna garanti.
11. Lack, stötfångare, galler och andra karosserier (förutom när detta täcks av lackgarantin).
12. Lack som täckts av eventuella klistermärken eller vinylfoliering.

13. Borttagning eller demontering av fordonet förutom som en del av ett giltigt garantianspråk.

14. Arbetstid förknippad med borttagning av eventuella eftermarknadstillbehör som är monterade på fordonet i fall där åtkomsten är begränsad av tillbehöret och demontering krävs för att ersätta en defekt komponent vid en garantireparation.

Vad vi kommer att göra

Alla garantifel kommer att repareras av en verkstad godkänd av INEOS Automotive, utan kostnad för kunden för arbete eller delar inom de begränsningar som anges i denna Bruksanvisning.

Vad du måste göra

1. Använd, underhåll och sköt om ditt fordon på rätt sätt, enligt beskrivningen i denna Bruksanvisning.

2. Ta fordonet till en officiell INEOS Automotive godkänd verkstad under ordinarie kontorstid, på din bekostnad, för att få garantiservice.

3. Kontrollera om det finns dekor-, lack- eller andra kosmetiska defekter när det nya fordonet levereras och rapportera eventuella problem till INEOS-återförsäljaren eller agenten som levererade ditt fordon.

4. Behåll:

   > Alla förteckningar över underhållstjänster.

   > Alla dokument och fakturor som rör installationer av delar eller tillbehör.

5. När det gäller lackgarantin och antiperforeringsgarantin måste du:

   > Läsa noggrant instruktionerna för skötsel och underhåll av fordonet i Bruksanvisningen.

   > Boka en INEOS Automotive godkänd verkstad för att utföra den årliga lackinspektionen och dokumentera den i underhållsprotokollet.

   > Tvätta fordonet regelbundet.

   > Ta bort salt, sand, issmältningsmedel, väg- och oljetjära, trädsav, fågelspillning och andra potentiellt skadliga material omedelbart när de hittas på fordonet.

- Reparera omedelbart eventuella skador på fordonets ytfinish på egen bekostnad.

6. Underhåll fordonet i enlighet med avsnittet ”Allmänt underhåll” nedan.

7. Du får inte göra ett falskt, oärligt eller vilseledande anspråk. Denna garanti kommer att ogiltigförklaras om vi tror att du har gjort ett sådant anspråk.

ALLMÄNNA GARANTIVILLKOR

Följande allmänna villkor gäller för denna garanti:

1. Denna garanti påverkar inte din rätt att göra anspråk under någon annan garanti eller försäkring som är tillämplig på fordonet, men INEOS kan minska beloppet för alla anspråk som görs under denna garanti med det belopp som återvinns under en sådan alternativ garanti eller försäkring.

2. Du får inte säga upp denna garanti och ingen återbetalning kommer att göras i händelse av att denna garanti ogiltigförklaras eller överförs.

3. Om du säljer fordonet privat övergår denna garanti till den nya ägaren. Den nya ägaren bör:

   - Kontakta INEOS för att se till att ägarregistret uppdateras; och
   - Kontrollera att kraven för denna garanti har uppfyllts.

4. Vissa eller alla förmåner från denna garanti kanske inte är tillgängliga för den nya ägaren om:

   - fordonet inte har underhållits i enlighet med kraven i detta garantidokument, eller
   - fordonet inte har använts i enlighet med villkoren i denna garanti.

5. Från tid till annan kan det bli nödvändigt att ändra villkoren i denna garanti för att återspegla ändringar i lagen. Vi kan göra sådana ändringar genom att ge dig minst 1 månads varsel (antingen direkt, via våra partner eller vår webbplats).

6. Denna garanti (och alla relaterade frågor) regleras av engelsk lag och lyder under de engelska domstolarnas jurisdiktion.

ALLMÄNT UNDERHÅLL

Vid regelbunden användning av fordonet är det viktigt att utföra allmänt underhåll enligt beskrivningen i detta avsnitt. Om du lägger märke till några ovanliga ljud, vibrationer eller lukter, undersök orsaken eller låt din av INEOS Automotive godkända verkstad kontrollera det omgående. Informera dessutom din av INEOS Automotive godkända verkstad om du tror att reparationer behövs.

När du utför eventuella kontroller eller underhållsarbeten, observera noggrant de försiktighetsåtgärder som beskrivs i denna Bruksanvisning.

SERVICEFÖRSLAG VID EXTREM ANVÄNDNING

Vi har konstruerat fordonet för att klara de tuffaste förhållandena och terrängerna dag ut och dag in. Men även de mest robusta fordon kan behöva extra omsorg när de utsätts för långvarig extrem användning. Om ditt fordon tillhör denna kategori rekommenderar vi att du servar den var sjätte månad. Detta säkerställer att ditt fordon bibehåller de prestandanivåer du förlitar dig på.

SERVICEINFORMATION

Vägmätare	
Datum	
Servicetyp	
Nästa Service På Gång	
Namn INEOS-Partner	
Servicechef	

Stämpel Auktoriserad INEOS-Partner

Ytterligare serviceinformation

SERVICEINFORMATION

Vägmätare	
Datum	
Servicetyp	
Nästa Service På Gång	
Namn INEOS-Partner	
Servicechef	

Stämpel Auktoriserad INEOS-Partner

Ytterligare serviceinformation

SERVICEINFORMATION

Vägmätare	
Datum	
Servicetyp	
Nästa Service På Gång	
Namn INEOS-Partner	
Servicechef	

Stämpel Auktoriserad INEOS-Partner

Ytterligare serviceinformation

SERVICEINFORMATION

Vägmätare	
Datum	
Servicetyp	
Nästa Service På Gång	
Namn INEOS-Partner	
Servicechef	

Stämpel Auktoriserad INEOS-Partner

Ytterligare serviceinformation

SERVICEINFORMATION

Vägmätare	
Datum	
Servicetyp	
Nästa Service På Gång	
Namn INEOS-Partner	
Servicechef	

Stämpel Auktoriserad INEOS-Partner

Ytterligare serviceinformation

SERVICEINFORMATION

Vägmätare	
Datum	
Servicetyp	
Nästa Service På Gång	
Namn INEOS-Partner	
Servicechef	

Stämpel Auktoriserad INEOS-Partner

Ytterligare serviceinformation

SERVICEINFORMATION

Vägmätare	
Datum	
Servicetyp	
Nästa Service På Gång	
Namn INEOS-Partner	
Servicechef	

Stämpel Auktoriserad INEOS-Partner

Ytterligare serviceinformation

SERVICEINFORMATION

Vägmätare	
Datum	
Servicetyp	
Nästa Service På Gång	
Namn INEOS-Partner	
Servicechef	

Stämpel Auktoriserad INEOS-Partner

Ytterligare serviceinformation

SERVICEINFORMATION

Vägmätare	
Datum	
Servicetyp	
Nästa Service På Gång	
Namn INEOS-Partner	
Servicechef	

Stämpel Auktoriserad INEOS-Partner

Ytterligare serviceinformation

SERVICEINFORMATION

Vägmätare	
Datum	
Servicetyp	
Nästa Service På Gång	
Namn INEOS-Partner	
Servicechef	

Stämpel Auktoriserad INEOS-Partner

Ytterligare serviceinformation

SERVICEINFORMATION

Vägmätare	
Datum	
Servicetyp	
Nästa Service På Gång	
Namn INEOS-Partner	
Servicechef	

Stämpel Auktoriserad INEOS-Partner

Ytterligare serviceinformation

SERVICEINFORMATION

Vägmätare	
Datum	
Servicetyp	
Nästa Service På Gång	
Namn INEOS-Partner	
Servicechef	

Stämpel Auktoriserad INEOS-Partner

Ytterligare serviceinformation

SERVICEINFORMATION

Vägmätare	
Datum	
Servicetyp	
Nästa Service På Gång	
Namn INEOS-Partner	
Servicechef	

Stämpel Auktoriserad INEOS-Partner

Ytterligare serviceinformation

SERVICEINFORMATION

Vägmätare	
Datum	
Servicetyp	
Nästa Service På Gång	
Namn INEOS-Partner	
Servicechef	

Stämpel Auktoriserad INEOS-Partner

Ytterligare serviceinformation

SERVICEINFORMATION

Vägmätare	
Datum	
Servicetyp	
Nästa Service På Gång	
Namn INEOS-Partner	
Servicechef	

Stämpel Auktoriserad INEOS-Partner

Ytterligare serviceinformation

SERVICEINFORMATION

Vägmätare	
Datum	
Servicetyp	
Nästa Service På Gång	
Namn INEOS-Partner	
Servicechef	

Stämpel Auktoriserad INEOS-Partner

Ytterligare serviceinformation

SERVICEINFORMATION

Vägmätare	
Datum	
Servicetyp	
Nästa Service På Gång	
Namn INEOS-Partner	
Servicechef	

Stämpel Auktoriserad INEOS-Partner

Ytterligare serviceinformation

SERVICEINFORMATION

Vägmätare	
Datum	
Servicetyp	
Nästa Service På Gång	
Namn INEOS-Partner	
Servicechef	

Stämpel Auktoriserad INEOS-Partner

Ytterligare serviceinformation

SERVICEINFORMATION

Vägmätare	
Datum	
Servicetyp	
Nästa Service På Gång	
Namn INEOS-Partner	
Servicechef	

Stämpel Auktoriserad INEOS-Partner

Ytterligare serviceinformation

SERVICEINFORMATION

Vägmätare	
Datum	
Servicetyp	
Nästa Service På Gång	
Namn INEOS-Partner	
Servicechef	

Stämpel Auktoriserad INEOS-Partner

Ytterligare serviceinformation

INDEX

"

"Record Path" (registrera väg) 179
"Roadbook" (vägbok) 180
"Wading Mode" (vadningsläge) 116

4

400W-växelriktare och eluttag 237

Ä

Ägarens underhållskontroller 217

Å

Återcirkulationsknapp 202
Åtkomststege (TILLVAL) 103

A

ADAS-inställningar och indikeringslampor . 149
AdBlue (endast dieselmotor) 106
AdBlue tankkapacitet 230
AdBlue-nivåer och varningar 108
Advanced Driver Assistance Systems (Avancerade förarassistanssystem) (ADAS) 148
Aktivering av Downhill Assist (utförslutsstyrning) 124
Aktivering av farthållare 119
Aktivering av parkeringssensor 127
Aktivt samtal 183
Alkolås (AI) 61
Allmänna garantivillkor 287
Ansluta Android Auto™ 185
Ansluta Apple CarPlay™ 185
Ansluter telefon 182
Ansluter telefonenhet 184
Audio (Ljud) 186
Audio Options Menu (Ljudalternativsmeny) ”Radio” 188
Automatisk växellåda 87
Automatiska temperaturinställningar 202
Automatiskt låsande upprullare 60
Autonomous Emergency Braking (AEB) (Autonom nödbromsning) (Om tillämpligt) 157

INDEX

Avfallshantering av batteri 234
Avgasrening 216
Avståndsstyrning vid parkering 127

B

Backkamera 130
Backkamera aktivering 130
Backlampor 78
Bakrutetorkare (om tillämpligt) 85
Bärgning 138
Barnsäkerhet 52
Barnsäkerhetsbälte 55
Barnspärrar 60
Barnstol och krockkudde för framstolspassageraren 55
Batteri 231
Batteriinformation 232
Batterinivåskydd 233
Biltvättsfunktion 89
Blinkers 77
Bluetooth® Audio 190
Bluetooth® Options (Bluetooth®-alternativ) 191
Bogsering på alla fyra hjulen 140
Brandsläckare (TILLVAL) 132
Bränsle 229
Bränsleekonomi 230
Bränslesäkerhet 229
Bränslesystem 213
Bränsletankskapacitet 230
Bromsvätska 227
Byte av batteri 233
Byte av batteri för nyckelbricka 29
Byte av ett hjul 270

C

Centralt styrningsgränssnitt (CCI) 172
Chassiunderhåll 253

D

Däckspecifikationer 273
Däckvård 266

Dataregistrering 15
Delar och smörjmedel 213
Detaljerad information om fasthållningsanordning för barn 54
Dieselpartikelfilter (DPF) 108
Differentialer 95
Differentialspärr fram och bak 99
Dimljus bak 78
Display för ringtryck 274
Domkraft 135
Downhill Assist (utförslutsstyrning) 124
Dragförmåga 144
Dräneringsplugg för lastutrymme 264
Driver Drowsiness Detection (övervakning av trötthet hos föraren) (DDD) (om tillämpligt) 165
Driver Monitoring System (DMS) (System för förarövervakning) (om tillämpligt) 167
Dubbelväxlad fördelningsväxel 91

E

Eco Start/Stopp (ESS) 65
Eco Start/Stopp-funktion 66
Electronic stability control (elektronisk stabilitetsstyrning, ESC) 122
Elektriska system 230
Emergency Lane Keeping (ELK) (Körfältsassistent) 163
ESC OFF-läge 123
Extra brytarpanel för hög belastning och elektrisk förberedelse (TILLVAL) 240
Extra brytarpanel och elektrisk förberedelse 238
Extra laddningspunkter (TILLVAL) 199

F

Fällbart baksäte 37
Farliga ämnen 216
Farthållare 118
Farthållaren återupptar inställd hastighet .. 120
Fasthållningsanordning för barnstolar 53
Fasthållningsanordning för passagerare 38

INDEX

Fasthållningssystem 213
Fästpunkter för förankringsrem 58
Fästpunkter för ISOFIX och I-Size 56
Fastsättning av säkerhetsbälte 42
Felfunktion för avståndsstyrning vid parkering 130
Felfunktion hos krockkudde 50
Follow Path (följ väg) 178
Fönster 68
Fönster och speglar 66
Fönsteravimning bak 203
Fönsteravimning fram 203
Fordonslyft 137
Förfarande för extern starthjälp 144
Förhöjt luftintag (TILLVAL) 117
Förhöjt luftintag för cyklonförfilter (TILLBEHÖR) 117
Första hjälpen-sats, varningstriangel och varselväst (om tillämpligt) 132
Första radens läslampor 72
Forward Collision Warning (Varning för frontalkollision) (FCW) 158
Främre bogseröglor 138
Främre USB-portar för data in 198
Frontkamera 150

G

Garanti 279
Garanti allmänt underhåll 288
Garanti vid extrem användning 288
Garantitäckningsperioder 279
Glas- och spegelvård 250
Gruppering av indikeringslampor 27

H

Halvljus 75
Handbroms 87
Hastighetsjustering med farthållare 119
Helljus 76
Hjul och däck 264, 265
Hjulvård 252

INDEX

/

Inaktivering av backkamera 131
Inaktivering av Downhill Assist (utförslutsstyrning) 125
Inaktivering av farthållare 120
Inaktivering av krockkudde för passagerare 49
Inaktivering av parkeringssensor 128
Indikering av bromsbeläggsslitage 227
Information om ”nedklassning” av EU6e-bis 66
Infotainment Acoustic Settings (Akustiska inställningar för infotainment) 195
Infotainment Communication Settings (kommunikationsinställningar) 196
Infotainment Display Settings (Bildskärmsinställningar) 193
Infotainment FM- / AM-frekvens 188
Infotainment General Settings (Allmänna inställningar infotainment) 192
Infotainment samtalsfält 184
Infotainment Settings Menu (Inställningsmeny för infotainment) 191
Infotainment startskärm 176
Infotainment startskärmsfavoriter 177
Infotainment undermeny 182
Infotainment Vehicle Functions Settings (inställningar av fordonsfunktioner) 194
Infotainmentenhetens meny 184
Infotainmentknappsats 183
Infotainments alternativmeny 174
Infotainments navigationsfält 175
Infotainments tangentbord 176
Infotainmentsökning 183
Inkommande samtal 183
Inkörning av motor 63
Innermattor 260
Inre lampor 72
Inre vård 253
Installation av barnstol med säkerhetsbälte 59
Inställning av luftventiler 203
Inställningar för fläkthastighet 202

Intelligent Speed Assist - Overspeed Warning (Intelligent hastighetsassistans - varning för överhastighet) 153
Intelligent Speed Assist - Speed Change Notification (Intelligent hastighetsassistent - Meddelande om hastighetsändring) 153
Intelligent Speed Assist - Update Maps (Intelligent hastighetsassistans - Uppdatera kartor) 156
Intelligent Speed Assist (intelligent hastighetsassistans) (ISA) 151
Intelligent Speed Assist Mute (Intelligent hastighetsassistans tyst) 155
Invändiga dräneringspluggar 261
Invändiga verktygsskenor och Verktygsskenor på lastplattform (TILLVAL) 101
ISOFIX / i-Size - baksäte 57

J

Justera hastigheten med Downhill Assist (utförslutsstyrning) 125
Justering av nackstöd 35
Justering av ryggstödets vinkel 33

K

Klädsel och mattvård 255
Komponentplacering 13
Kontroller före körning 18
Köra med släpvagn 144
Körning med taklast 103
Körsäkerhet 16
Krockkuddar 45
Krockkuddar - förare och framsätespassagerare 47
Krockkuddar - uppblåsbar gardin (IC) 49
Krockkudde - sidokrockkudde (krockkudde för bröstkorg) 50
Krockkuddeutlösning 47
Kundinformation 275
Kylvätska 224

L

Lackvård 251
Lane Departure Warning (Filköningsvarning) (LDW) 159
Låsningsfritt bromssystem (ABS) 123
Lastkapacitet Quartermaster-baklucka 212
Lastning av fordon 99
Lastutrymmeslampor 73
LED extra helljus 79
Lower Universal Anchorage System (nedre universellt förankringssystem) 56
Luftflödeszoner 202
Luftkonditioneringsknapp 203

M

Manuellt läge och växling 91
Markera markören 174
Mått 211
Media och infotainment 170
Menyn Infotainment Pathfinder File Transfer (filöverföring) 198
Miljöskydd 216
Mittdifferentialspärr 96
Motorhuvsfrigöring 218
Motorolja 218
Motoroljans viskositetsgrader 224
Motorolje- och avfallsvarningar 215
Motorrumsrengöring 252

N

Nackstöd 34
NATO-uttag 240
Nödsituationer vid vägkanten 132
Nödstoppssignal (ESS) 120
Nyckel och startspärr 28

O

Off-Road Electrical (El vid terrängkörning) .. 181
Off-Road Mode (terrängläge) 114
Off-Road Pathfinder Navigation Mode (navigeringsläge i terräng) 178
Off-Road Statistics (Statistik över terrängkörning) 180

Off-Road Temperature (Terrängtemperatur) 178
Off-Roading Attitude (Attityd vid terrängkörning) 177
Om denna Bruksanvisning 12
Omgivningslampor 73

Ö

Öppning av tanklucka 105
Öppningsbart bränslelock 106

P

Påfyllning av motorolja 223
Parkeringshjälpsystem 126
Parkeringssensorns funktion 129
Partikelfilter 108
Permanent 4x4 95
Phone (Telefon) 181
Placering AdBlue-påfyllning 108
Pöllampor (TILLVAL) 73
Premium SoundSystem (TILLVAL) 241
Pre-tensioner (förspännare) och belastningsbegränsning 41

Q

Quartermaster lampa för lastplattform och V-eluttag (TILLVAL) 12 82

R

Radiofrekvensidentifiering (RFID) 276
Radiofrekvensöverensstämmelse 277
Rattjustering 23
Rattreglage 23, 173
Registrerade varumärken 277
Reglage på mittkonsolen 19
Reservhjul och förvaring (Quartermaster) .. 267
Reservhjul och förvaringsutrymme (Station / Utility Wagon) 267
Rullning eller påskjutning av fordonet 89

S

Safarifönster (TILLVAL) 70

INDEX

Säkerhetsbälten 40
Säkerhetsbältespåminnelse 43
Säkerhetsbältesvård 255
Säkerhetsföreskrifter för service och underhåll 215
Säkra spolningsnivåer 262
Säkringar och säkringsdosa 248
Service och underhåll 212
Serviceinformation - QR-kod 212
Signalhorn 23
Sittande körställning 31
Snökedjor 270
SOS nödsamtal (eCall) (om tillämpligt) 131
Spärrbara främre och bakre differentialer (TILLVAL) 97
Specifikation för ljudutgång 198
Spolarvätskenivå 219
Spolning av interiören 259
Spolning av lastutrymmet 263
Stänga av motorn 65
Starta motorn 64
Starta och stoppa motorn 63
Stolar 31
Stolsjustering 32
Strålkastare 74
Strålkastarnas räckviddsjustering 79
Strålkastarvård 252

T

Takkontrollpanel 21
Taklastning 102
Tändningsläge 64
Terrängkörning 112
Toot (tuta) 23
Torkning efter spolning 264
Trailer Stability Assist (assistans för släpvagnsstabilitet) 145
Transportera fordonet 140
Transportläge för Anti-Theft Alarm (stöldskyddslarm) och Immobiliser (startspärr) (om tillämpligt) 29
Tuner (Stationsinställning) 188

Tvätta fordonet 250
Tyre Pressure Monitoring System (ringtrycksövervakningssystem) 274

U

Underkörningsskydd 253
Uphill Assist (uppförslutsstyrning) 126
Upplåsning av säkerhetsbälte 43
Uppvärmd framstol 202
USB Audio Connection (USB-ljudanslutning) 189
USB Options (USB-alternativ) 190
USB-anslutning 198
Utvändigt verktygsbälte (TILLVAL) 100

V

Väljarpositioner för fördelningsväxeln 94
Varningar för bränslenivå och återstående räckvidd 105
Varningsblinkers 78
Varningsinformation för ringtryck 275
Varsellyktor 77
Vattenavskiljare 226
Växelval 89
Växelväljarpositioner 88
Växlingsindikator 91
Verktygssats 133
Vikt och last 206
VIN fordonsidentifierings- och motornummer 14
Vindrutespolare 85
Vindrutetorkare 84
Vinsch fram (tillval) och bak (tillbehör) 141
Volume and Mute (volym och tyst) 173
Volymer och lastutrymme 209
Volymer och teknisk information 205

Y

Ytterspeglar 68
Yttre lampor 74
Yttre starthjälp 142
Yttre vård 248